VOLVO
for life

VOLVO

KOPPLINGSSCHEMA S40 (04-)/V50

TP 3984012

2005 SUPPLEMENT

Bilar med SRS (Airbag)/SIPS-bag/IC (Inflatible curtain)

Varning!

Bilar som är utrustade med SRS/SIPS bag/IC måste behandlas extra noggrant vid reparation. Detta för att undvika att:
1. Personskador inträffar under reparation.
2. Skada eller felfunktion uppstår på systemet för SRS/SIPS-bag/IC.

Arbetet med systemen för SRS/SIPS-bag/IC eller andra komponenter i bilen som kan tänkas påverka systemen för SRS/SIPS-bag/IC, ska alltid utföras av auktoriserad Volvoverkstad. Läs i SRS och SIPS bag/IC servicehandboken om tveksamhet finnes.

Har bilen SRS/SIPS-bag/IC?

Bilar med SRS känns lättast igen på att de har bokstäverna SRS skrivna på rattens centrumplatta. Om bilen har airbag även på passagerarsidan, finns bokstäverna SRS präglade på instrumentbrädan ovanför handskfacket. Från 1993 års modell har SRS-bilar också pyrotekniska bältessträckare. SIPS bag finns enbart på SRS-bilar, 1995 och framåt. SIPS bag dekal finns bland annat på vindrutan och på stolfack. Bilar med IC känns igen på att det står IC på C/D panelen (4 dörrars) alt. på B panelen (5 dörrars).

Generella rekommendationer

- Visa extra försiktighet vid arbeten på eller runt SRS, SIPS och IC-komponenter.
- Se till att ledningar inte kläms, skavs eller genomborras.
- Montera aldrig tillbehör vid sensorerna.
- Vid arbete med ratt, rattaxel eller styrväxel måste vissa moment utföras enligt metoder i SRS-av-snittet i VADIS.
- Vissa komponenter i nämnda system måste skyddsjordas vid arbete. Läs lämpliga avsnitt i VADIS.
- Området mellan A- och B-, B- och C- samt mellan C- och D-stolpe är fredat område för tillbehör.

Testuttag

Diagnosuttag i kupé.

Ändringar införda t.o.m. augusti 2004
Eventuella ändringar som gjorts på bilen efter detta datum finns ej med i boken. Vid behov se servicemeddelanden.

Volvo säljs i utföranden anpassade för olika marknader. Denna anpassning beror bl.a. på lagkrav, skattegränser och marknadsönskemål.
I denna bok kan Du därför finna bilder och text som inte gäller bilar i Ditt land.

Beställningsnummer TP 3984012
Denna publikation innehåller uppdaterad information för årsmodell 2005 sent utförande.
För övriga elsystem se publikation TP 3978012 som återfinns på:
Electronic Wiring Diagram (EWD) TP 3983002 eller senare.

Rätten till ändringar förbehålles

© Volvo Car Corporation

Innehåll 1:2

Bilar med SRS (Airbag)/SIPS-bag/IC (Inflatible curtain) 2
Förkortningar 5
Så här använder Du elschemat 1:2 6
Eldistribution 1:2 8

Säkringar

Elcentral i motorrum F1-F8 10
Elcentral i motorrum F9-F18 11
Elcentral i motorrum F20-F32 12
Elcentral i motorrum F33-FH1 13
Central elektronikstyrenhet (CEM) F43-F52 14
Central elektronikstyrenhet (CEM) F53-F66 15
Central elektronikstyrenhet (CEM) F68-F86 16
Batteri PF1-PF2 17

Reläer

Tändningslås och reläer 18
Elcentral i motorrum R1-R14 19
Central elektronikstyrenhet (CEM) R15-R18 20
Reläer - lödda 21

Stomanslutningar

Översikt..... 22
31/3 - 31/10 23
31/11 - 31/66 24
31/67 - 31/84 25
31/88 - 31/114 26
31/115 - Stomanslutningar i chassi..... 27

Styrenheter

Översikt placeringar..... 28
Översikt benämningar..... 29
Datakommunikation Låghastighet CAN 1:2..... 30
Datakommunikation LIN 1:2 32
Datakommunikation Höghastighet CAN 34
Datakommunikation MOST 35

Grupp 23 Bränslesystem

Motorstyrsystem 4-cyl. 1.6l 1:2 36
Motorstyrsystem 4-cyl. 1.6l Diesel 1:2 38
Motorstyrsystem 4-cyl. 1.8l 1:2 40
Motorstyrsystem 5-cyl. Turbo 1.8l 1:2..... 42

Grupp 26 Kylsystem

Elkylfläkt..... 44
Elkylfläkt Diesel..... 45

Grupp 27 Motorreglage

Konstantfarthållare 1.6l.....46
Konstantfarthållare 1,8l.....47
Konstantfarthållare 5-cyl. 48
Konstantfarthållare 4-cyl. Diesel 49

Grupp 32 Generator och laddningsregulator

Strömförsörjnin 4-cyl. 50
Strömförsörjning 5-cyl. 51

Grupp 33 Startsystem

Startsystem 4-cyl. 52
Startsystem 5-cyl. 53

Grupp 35 Belysning

Backljus 54

Grupp 36 Övrig elektrisk utrustning

Elektronisk startspärr (Immobilizer) 55
Stöldlarm..... 56

Grupp 39 Övrigt

Multimedia & Trafikinformation 57
Audio Low Level 1:2 58
Mobiltelefon 1:2 60
Subwoofer..... 62

Innehåll 2:2

Grupp 43 Växellåda

Automatväxellåda CFT 23 63
Automatväxellåda AW 55-51, 5 cyl. 64
Styrenhet fyrhjulsdrift (DEM) 65

Grupp 87 Klimatanläggning

Klimatanläggning 4-cyl. 1:2 66
Klimatanläggning 5-cyl. 1:2 67
Klimatanläggning Diesel 1:2 68
Klimatanläggning 4-cyl., 5cyl. & Diesel 2:2 69

Kontaktstycken 70

Förgreningspunkter 87

Komponentbilder 94

Index 117

Komponentlista 1:3

Förklaringar
Förkortningar

Grupper

Grupp 23	= Bränslesystem
Grupp 26	= Kylsystem
Grupp 27	= Motorreglage
Grupp 32	= Generator och laddningsregulator
Grupp 33	= Startsystem
Grupp 35	= Belysning
Grupp 36	= Övrig elektrisk utrustning
Grupp 37	= Ledningar och säkringar
Grupp 38	= Instrumentering
Grupp 39	= Övrigt
Grupp 43	= Växellåda
Grupp 59	= Bromssystem
Grupp 64	= Styrning
Grupp 83	= Dörrar och luckor
Grupp 84	= Yttre prydnadsdetaljer mm
Grupp 85	= Inredning
Grupp 87	= Klimatanläggning
Grupp 88	= Invändig utrustning

Beteckningar tändningslås

X	= Tillbehör (audioläge)
S	= Spänning vid “nyckel i”
15	= Kontakten förblir tillkopplad under start
15l	= Kontakten bryter under start
30	= Konstant ström från batteri
50	= Start

Länder/Marknader

A	= Österrike
AUS	= Australien
B	= Belgien
CDN	= Kanada
CH	= Schweiz
D	= Tyskland
DK	= Danmark
E	= Spanien
EU/OS	= Marknader utom USA och Kanada
FIN	= Finland
GB	= Storbritannien
ISR	= Israel
J	= Japan
KOR	= Korea
N	= Norge
NL	= Nederländerna
S	= Sverige
USA	= United States of America
WEU	= Västeuropa

Övrigt

AUTO	= Automatväxellåda
AWD	= Fyrhjulsdrift
CAN	= CAN-kommunikation
DIESEL	= Diesel
DPY	= Display
ECC	= Elektronisk klimatanläggning
ETA	= Motor spjällhus
EXT. X	= Utökad X-matning
GDL	= Gasurladdningslampa
HISPEED	= Höghastighetsdatanät
IR	= Infraröd-sensor
LIN	= LIN-kommunikation
LHD	= Vänsterstyrd
LOSPEED	= Låghastighetsdatanät
MAN	= Manuell växellåda
MEMORY	= Minne förarstol
MMS	= Massrörelsegivare
PETROL	= Bensin
RHD	= Högerstyrd
SCR	= Bildskärm
SRS	= Krockkudde
T	= Turbomotor
W/O	= Utan
2WD	= Tvåhjulsdrift
4CYL	= 4-cylindrig motor
5CYL	= 5-cylindrig motor

Färger

BK, SB	= Svart
BN	= Brun
BU, BL	= Blå
GN	= Grön
GY, GR	= Grå
LGN	= Ljusgrön
OG, OR	= Orange
PK, P	= Rosa
RD, R	= Röd
VT, VO	= Violett
WH, W	= Vit
YE, Y	= Gul

Så här använder Du elschemat 1:2

Nedanstående beskrivningar gäller generellt för alla kopplingsschema-böcker, men alla delar behöver inte nödvändigtvis återfinnas i denna bok.

A. Komponentbeteckning

Varje komponent har en komponentbeteckning som består av två delar.

Den första delen är ett typnummer, vilket beskriver typen av komponent som avses, t.ex. 3/xx.

Den andra delen i beteckningen är ett löpnummer t.ex. x/2.

Sammantaget ger detta en komponentbeteckning t.ex. 3/2.

I slutet av boken finns en komponentförteckning, där man med hjälp av komponentbeteckningen kan utläsa komponentens namn t.ex. 3/2 = omkopplare ljus.

Förteckning över typnummer

Listan visar vilken typ av komponent som respektive typnummer avser, t.ex. 3/x = elkopplare, 6/x = elmotor etc.

1	Batteri
2	Relä
3	Elkopplare
4	Styrenhet
5	Kombinationsinstrument
6	Elmotor
7	Givare
8	Ställdon
9	Värmeelement
10	Lampa
11	Säkring
15	Fördelningsskena/Elcentral
16	Audio
17	Service/diagnos
18	Kontaktrulle
19	Mätare
20	Tändningskomponent/shunt
27	Optik
31	Stomanslutning
63	Förgreningspunkt
64	Kontaktstycke

B. Förgreningspunkter

På elschemasidorna finns numrerade förgreningspunkter t.ex. 63/352.

I boken finns ett avsnitt med en förteckning över förgreningspunkterna. I den visas samtliga komponenter som respektive punkt förgrenar sig till.

I avsnittet “Ledningsmattornas dragning i bilen” visas var förgreningspunkterna är placerade.

C. Kontaktstycken

Kontaktstycken utgör en övergång mellan två ledningsmattor, de finns beskrivna i kapitlet “Kontaktstycken”.

D. Eldistribution

Funktionen för säkringar och reläer visas i avsnittet “Eldistribution”.

E. Datakommunikation

Dagens bilar innehåller CAN- & MOST-nätverk som överför information. Anslutningarna, till dessa nätverk, visas inte i sin helhet på respektive elschema. Komplett information om CAN- & MOST-kommunikation återfinns i avsnittet “Styrenheter”.

F. Förkortningar

I boken används ett antal olika förkortningar. Dessa förklaras i avsnittet “Förkortningar”.

G. Komponentplacering

I slutet av boken finns ett avsnitt där komponenternas utseende och placering beskrivs i numerisk ordning.

Så här använder Du elschemat 2:2

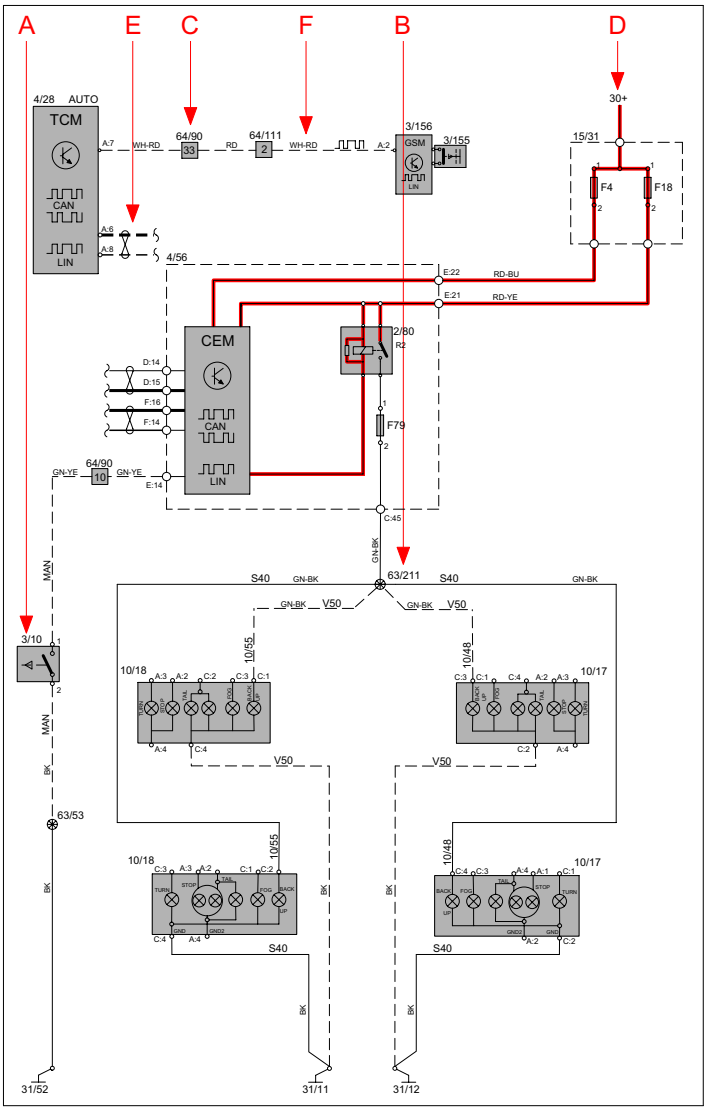

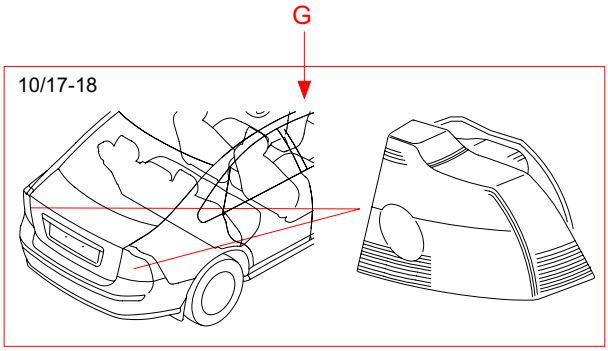

Teckenförklaring

= Systemspänning

= Stomanslutning via ledning

= Stomanslutning i komponent/chassi

= Skärmad ledning

= Förgreningspunkt

= Tvinnade ledare

= Elektrisk förbindning

= Variant

= CAN-kommunikation

= CAN hög datasignal (CAN H)

= CAN låg datasignal (CAN L)

= MOST-kommunikation

= LIN-kommunikation

= DIN-kabel, koaxialkabel etc.

= Datakommunikation

= CAN-kommunikation

= Förbindning elcentral

= Vidare anslutning till...

= Kontaktstycke mellan ledningsmattor

= Kontaktstycke förbundet i komponent

Eldistribution 1:2
Översikt

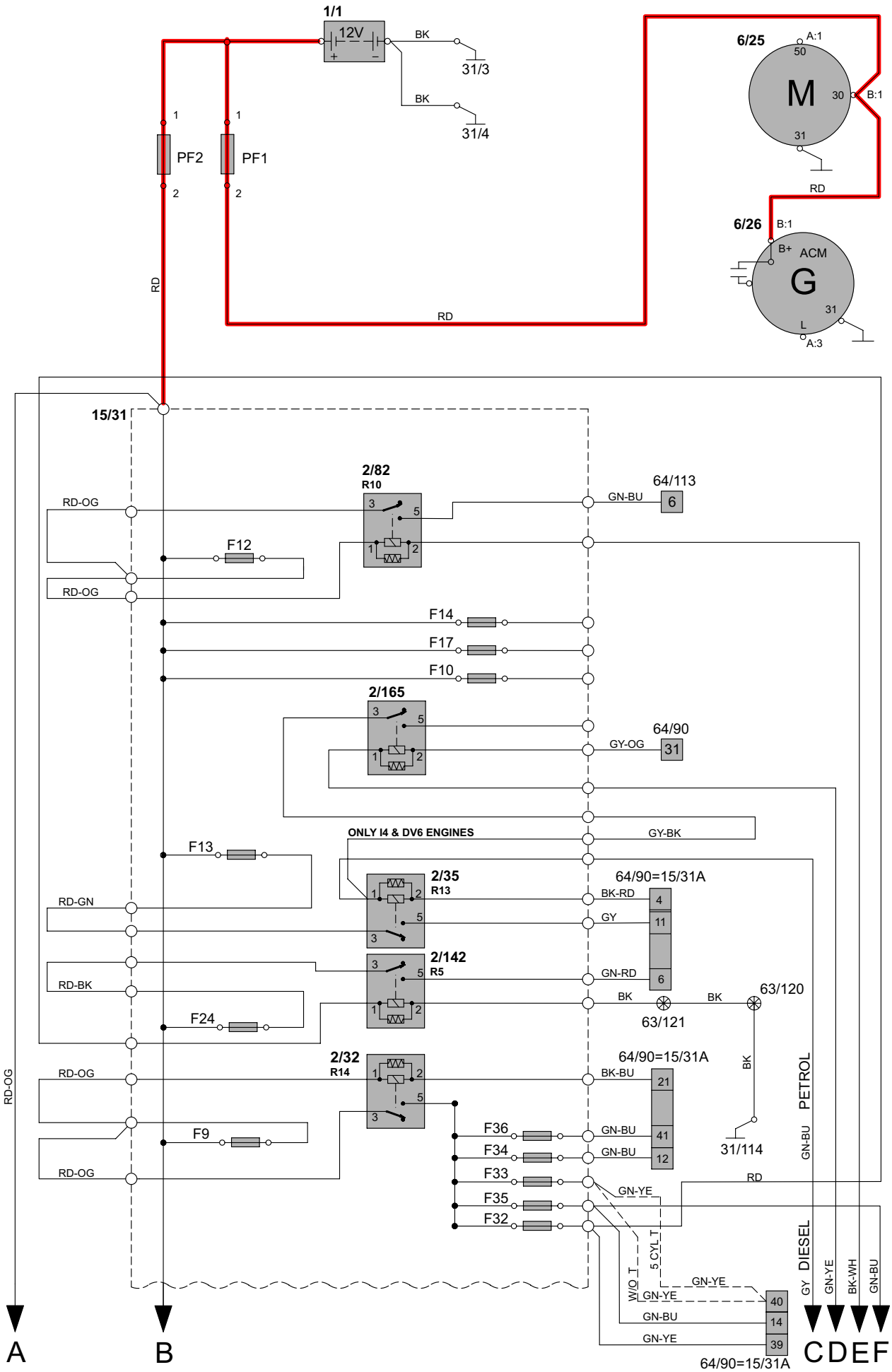

Eldistribution 2:2
Översikt

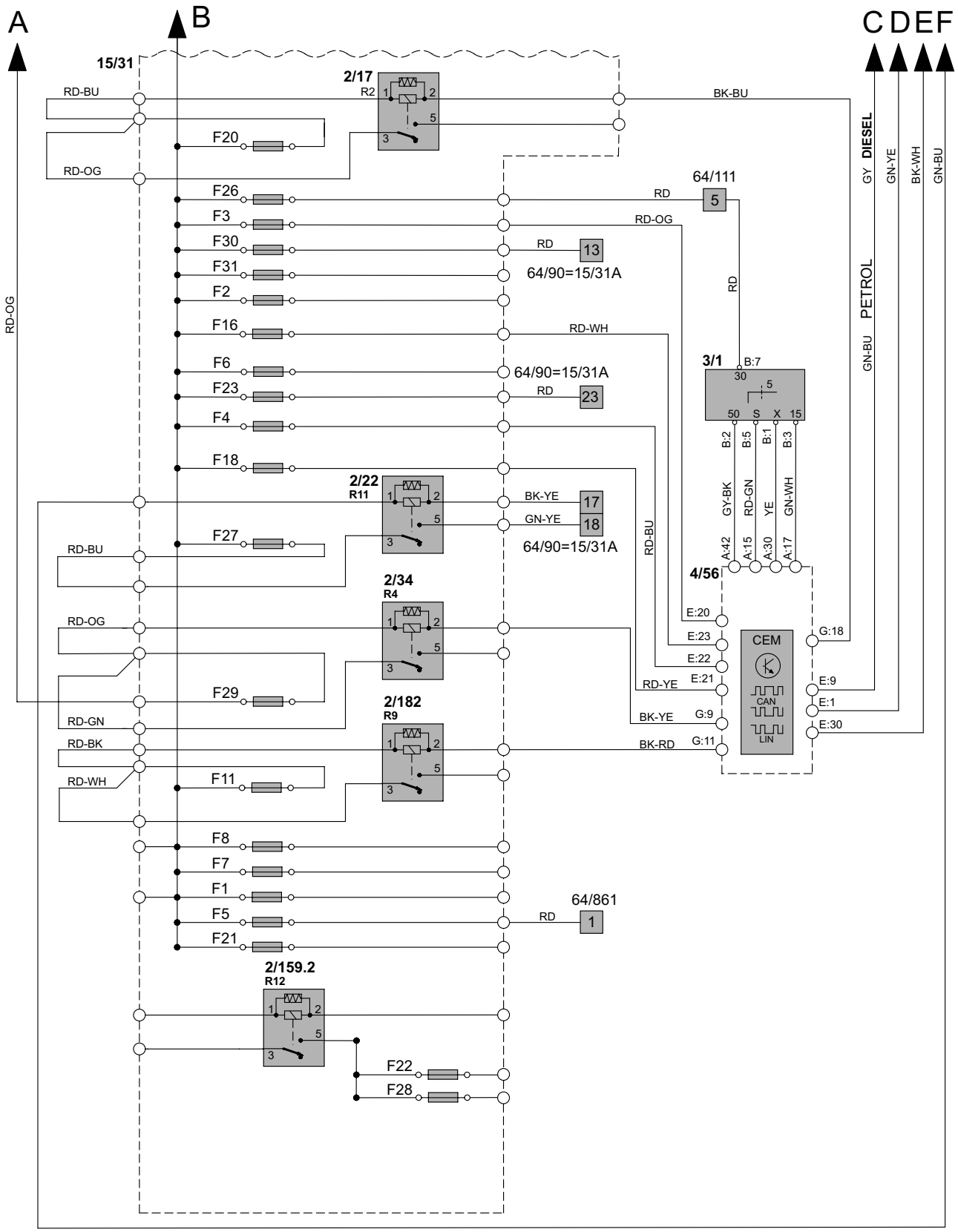

Säkringar
Elcentral i motorrum F1-F8

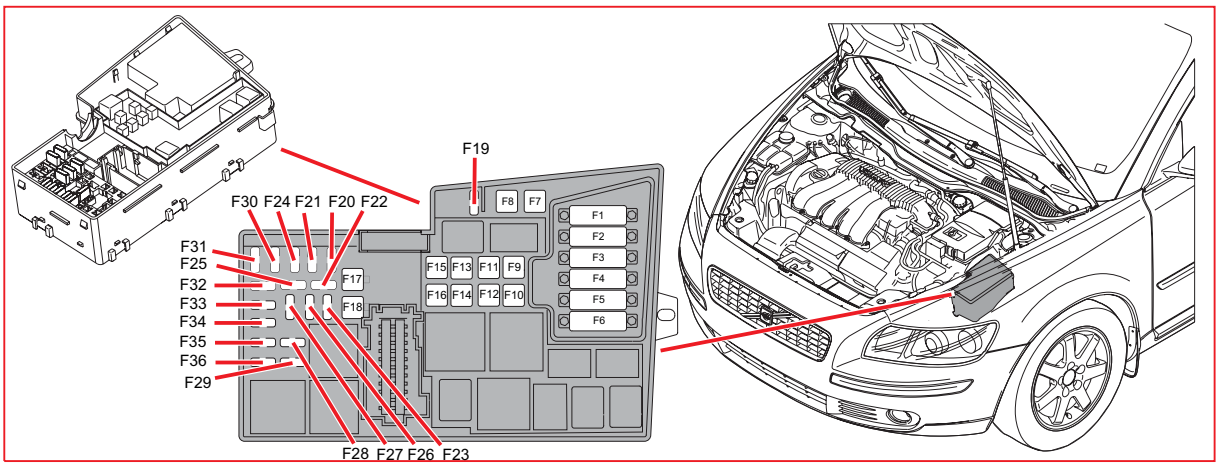

15/31 Elcentral i motorrum

Nr.	Säkringsfunktion		via	A
F1	4/71	Styrenhet elkylfläkt	-	50
F2	6/71	Styrenhet servostyrning (EPS)	-	80
F3	2/193	Relä komfortfunktioner	-	60
	F45	Säkring i Central elektronikstyrenhet (CEM)	2/193	
	F48-F49	Säkringar i Central elektronikstyrenhet (CEM)	2/193	
	F60-F61	Säkringar i Central elektronikstyrenhet (CEM)	2/193	
	F62-F63	Säkringar i Central elektronikstyrenhet (CEM)	-	
	F68-F69	Säkringar i Central elektronikstyrenhet (CEM)	2/193	
	F80-F82	Säkringar i Central elektronikstyrenhet (CEM)	-	
	F84-F85	Säkringar i Central elektronikstyrenhet (CEM)	-	
F4	2/63	Relä helljus	-	60
	F55	Säkringar i Central elektronikstyrenhet (CEM)	-	
	F58-F59	Säkringar i Central elektronikstyrenhet (CEM)	2/63	
	F74	Säkringar i Central elektronikstyrenhet (CEM)	-	
	F77	Säkringar i Central elektronikstyrenhet (CEM)	-	
F5	9/41	PTC-element, Diesel	-	80
F6	4/109	Styrenhet glödstift	-	60
F7	4/16	Styrenhet bromssystem (BCM), pump	-	30
F8	4/16	Styrenhet bromssystem (BCM), ventiler	-	20

fortsätter

Säkringar
Elcentral i motorrum F9-F18

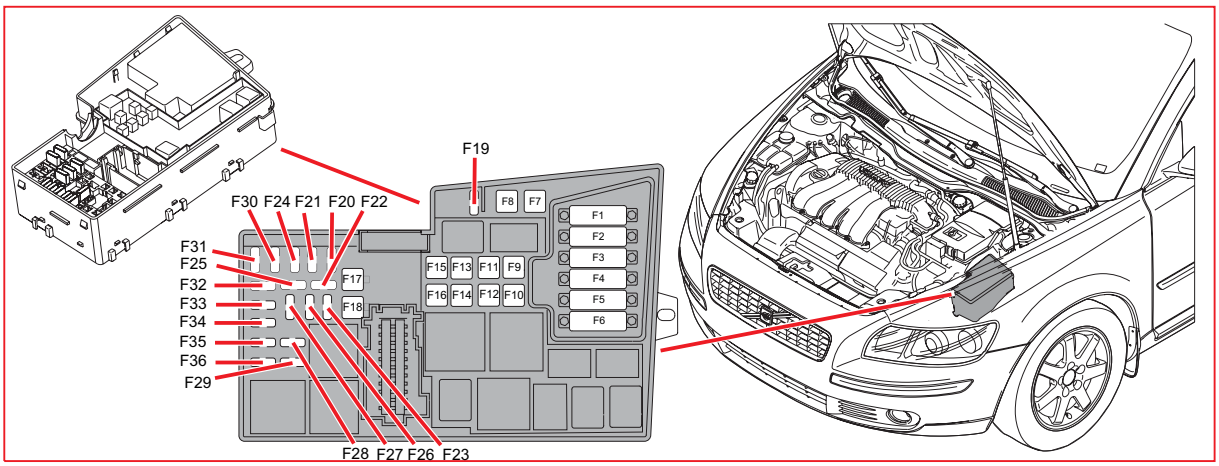

15/31 Elcentral i motorrum

Nr.	Säkringsfunktion		via	A
F9	2/32 F32-F36	Huvudrelä motorstyrsystem Säkringar i Elcentral motorrum	- 2/32	30
F10	4/31	Styrenhet kupéfläkt	-	40
F11	6/104	Spolarpump högtryck strålkastare	2/182	20
F12	2/82 9/2	Relä eluppvärmd bakruta Eluppvärmd bakruta	- 2/82	30
F13	6/25	Startmotor	2/35	30
F14	4/110	Styrenhet dragkrok (TRM)	-	40
F16	2/159 16/105 F43 F64 F65-F67	Relä infotainment Styrenhet audio (AUD) Säkring i Central elektronikstyrenhet (CEM) Säkring i Central elektronikstyrenhet (CEM) Säkringar i Central elektronikstyrenhet (CEM)	- - - - 2/159	30
F17	6/1	Styrenhet vindrutetorkare (WMM)	-	30
F18	2/80 2/89 4/56 F46-F47 F56-F57 F79 F81-F83 F86	Relä backljus Relä innerbelysning Central elektronikstyrenhet (CEM) Säkringar i Central elektronikstyrenhet (CEM) Säkringar i Central elektronikstyrenhet (CEM) Säkring i Central elektronikstyrenhet (CEM) Säkringar i Central elektronikstyrenhet (CEM) Säkring i Central elektronikstyrenhet (CEM)	- - - 2/89 - 2/80 - 2/89	40

fortsätter

Säkringar
Elcentral i motorrum F20-F32

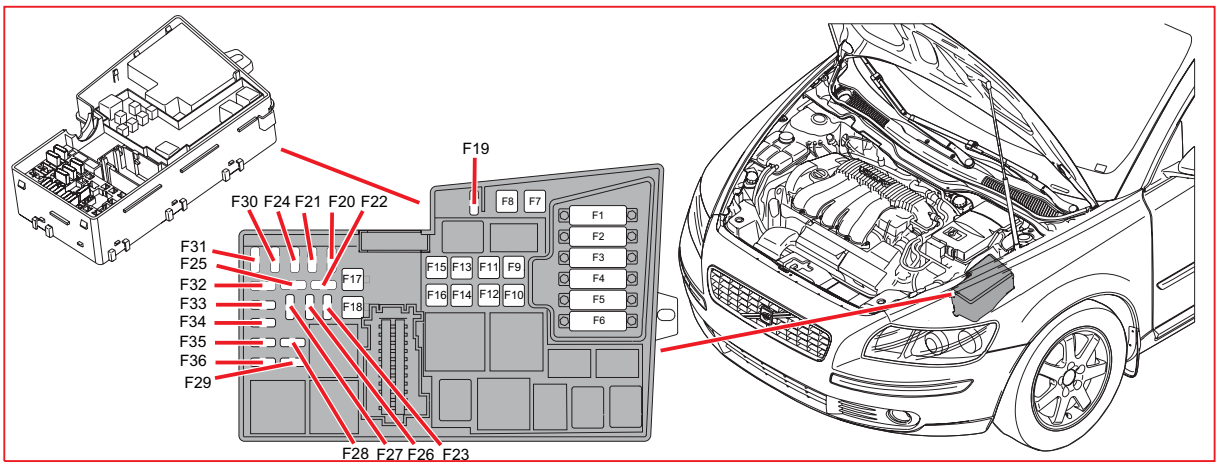

15/31 Elcentral i motorrum

Nr.	Säkringsfunktion		via	A
F20	2/17	Relä signalhorn	-	15
	16/10	Signalhorn 1	2/17	
	16/11	Signalhorn 2	2/17	
F21	4/7	Styrenhet tillsatsvärmare (CPM)	-	20
F22	16/79	Styrenhet bashögtalare (SUB)	2/159	15
F23	4/28	Styrenhet transmission (TCM)	-	10
	4/46	Styrenhet motor (ECM)	-	
F24	9/38	Eluppvärmt bränslefilter, Diesel	2/142	20
F26	2/35	Relä startmotor	3/1	15
	3/1	Styrenhet tändningslås (SCU)	4/56	
	4/46	Styrenhet motor (ECM)	3/1	
	4/56	Central elektronikstyrenhet (CEM)	3/1	
	F44	Säkring i Central elektronikstyrenhet (CEM)	3/1	
	F51-F54	Säkringar i Central elektronikstyrenhet (CEM)	3/1	
	F73	Säkring i Central elektronikstyrenhet (CEM)	3/1	
F27	8/3	Magnetkoppling klimatanläggning	2/22	10
F28	3/112	Styrenhet klimatanläggning (CCM)	-	10
	16/108	Styrenhet multimedia (MMM)	2/159	
F29	2/34	Relä dimljus fram	-	15
	10/5	Dimljus fram vänster	2/34	
	10/6	Dimljus fram höger	2/34	
F30	4/46	Styrenhet motor (ECM), Diesel	-	3
F31	6/26	Generator, Diesel	-	10
F32	2/142	Relä förvärmare bränslefilter	-	10
	7/15	Lambdasond främre	-	
	7/82	Lambdasond bakre	-	
	8/6-8/10	Insprutningsventiler, Bensin	-	
	8/121	Ventil kylarvätska	-	
	8/122	Lambdasond bakre	-	

fortsätter

Säkringar
Elcentral i motorrum F33-FH1

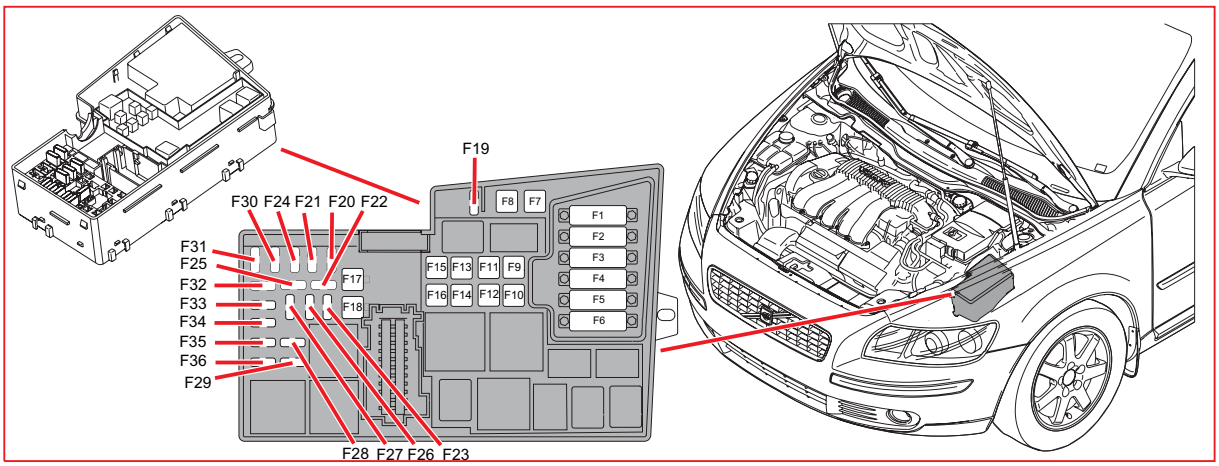

15/31 Elcentral i motorrum

Nr.	Säkringsfunktion		via	A
F33	6/114	Vakuumpump	8/84	20
	7/15	Lambdasond främre	-	
	7/82	Lambdasond bakre	-	
	7/186	Lambdasond bakre	-	
	7/187	Lambdasond mittre	-	
F34	4/46	Styrenhet motor (ECM) I5	8/119	10
	8/6-8/9	Insprutningsventiler	-	
	8/11	Insprutningsventil	-	
	8/77	Reglerventil bränslevolym, Diesel	-	
	20/3 -20/7	Tändstift med tändspole	-	
	20/17	Transformator tändspolar	-	
	9/32	PTC-resistor oljefälla	-	
F35	2/22	Relä klimatanläggning	-	15
	6/67	Pump bränsleläckagekontroll	2/22	
	6/99	Motor EGR	-	
	7/17	Luftmassmätare (MAF)	-	
	7/192	Givare vattenavkänning	-	
	8/6	Insprutningsventiler	-	
	8/7	Insprutningsventiler	-	
	8/8	Insprutningsventiler	-	
	8/9	Insprutningsventiler	-	
	8/18	EVAP-ventil	-	
	8/19	Solenoid variabel ventiltid inlopp	-	
	8/28	Turboreglerventil	-	
	8/65	Tryckvakt servostyrning	-	
	8/81	Solenoid variabel ventiltid utlopp	-	
	8/68	By-passventil, Diesel	-	
	8/82	Solenoid variabel turbogeometri, Diesel	-	
	8/114	Ventil blandning luft/bränsle	-	
	8/132	Reglerventil inlopp, Diesel	-	
	9/32	PTC-resistor luftförvärmning	-	
F36	4/46	Styrenhet motor (ECM)	-	10
	7/51	Givare gaspedal	-	
FH1	10/65	Extraljus fram höger	2/64	20
	10/69	Extraljus fram vänster		

Central elektronikstyrenhet (CEM) F43-F52

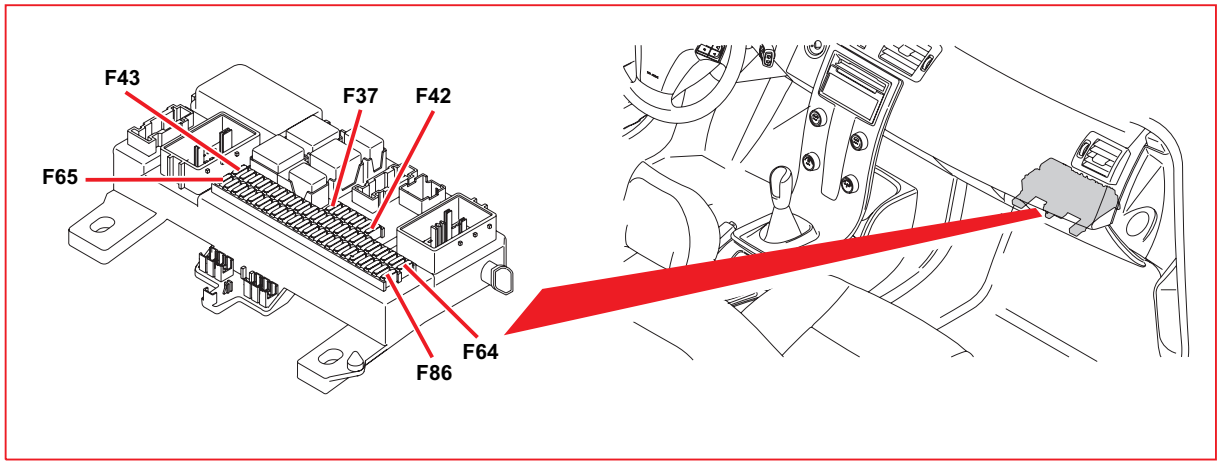

4/56 Central elektronikstyrenhet (CEM)

Nr.	Säkringsfunktion		via	A
F43	16/46	Display RTI	-	15
	16/60	Telefonstyrenhet (PHM)	-	
	16/107	Styrenhet Mediaspelare (MPM)	-	
F44	4/9	Styrenhet krocksäkerhetssystem (SRS)	-	10
F45	9/1	Uttag 12V fram	-	15
	9/25	Uttag 12V bak	-	
F46	3/111	Manöverenhet ljus	-	5
	5/1	Kombinationsinstrument DIM	-	
	10/29	Belysning handskfack	-	
	10/97	Belysning insteg vänster	-	
	10/102	Belysning insteg höger	-	
F47	10/22	Taklampa	-	5
	10/150	Läslampa bak	-	
	10/114	Belysning makeupspegel vänster	-	
	10/115	Belysning makeupspegel höger		
F48	2/16	Relä bakrutetorkare	-	15
	2/92	Relä spolarmotor vindruta	-	
	2/93	Relä spolarmotor bakruta	-	
	6/2	Spolarpump	2/92	
	6/2	Spolarpump	2/93	
	6/32	Motor bakrutetorkare	2/16	
F49	4/9	Styrenhet krocksäkerhetssystem (SRS)	-	10
	7/93	Passagerarviktsgivare (OWS), USA/CDN	-	
F51	10/1	Lamphus fram vänster, ljuslängdsreglering	4/112	10
	10/2	Lamphus fram höger, ljuslängdsreglering	4/113	
	4/112	Styrenhet gasurladdningslampa master vänster	-	
	4/113	Styrenhet gasurladdningslampa slav höger	-	
	9/41	PTC-element, Diesel	-	
F52	4/16	Styrenhet bromssystem (BCM)	-	5

fortsätter

Central elektronikstyrenhet (CEM) F53-F66

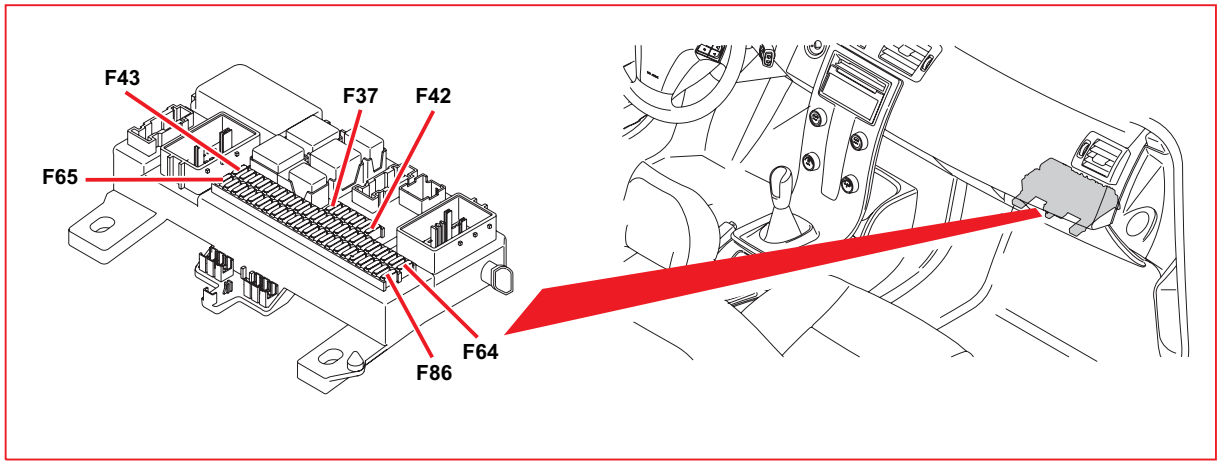

4/56 Central elektronikstyrenhet (CEM)

Nr.	Säkringsfunktion		via	A
F53	6/71	Styrenhet servostyrning (EPS)	-	10
F54	4/28 6/26	Styrenhet transmission (TCM) Generator	- -	10
F55	4/93	Styrenhet nyckellös bil (KVM)	-	20
F56	16/35	Sirén (SCM)	4/56	10
F57	4/46 4/56 17/13	Styrenhet motor (ECM) Central elektronikstyrenhet (CEM) Diagnosuttag	3/9 3/9 -	15
F58	2/64 4/113 10/64	Relä extraljus tillbehör Styrenhet gasurladdningslampa slav höger Helljus höger	3/60 - -	7,5
F59	4/112 10/68	Styrenhet gasurladdningslampa master vänster Helljus vänster	- -	7,5
F60	9/12	Styrenhet stolsvärme (SHM), förarsida	-	15
F61	9/13	Styrenhet stolsvärme (SHM), passagerarsida	-	15
F62	4/33	Styrenhet taklucka	-	20
F63	3/129	Styrenhet höger bakdörr (RDM)	-	20
F64	16/49 16/94 16/139	Styrenhet trafikmeddelande (TMC) Styrenhet radiomottagare (AFM) Styrenhet globalt positioneringssystem (GPS)	- - -	5
F65	7/182 16/46 16/105 16/107	IR-sensor fjärrkontroll RTI Display RTI Styrenhet audio (AUD) Styrenhet Mediaspelare (MPM)	- - - -	5
F66	2/159 16/1	Relä infotainment Styrenhet infotainment (ICM)	- -	10

fortsätter

Säkringar
Central elektronikstyrenhet (CEM) F68-F86

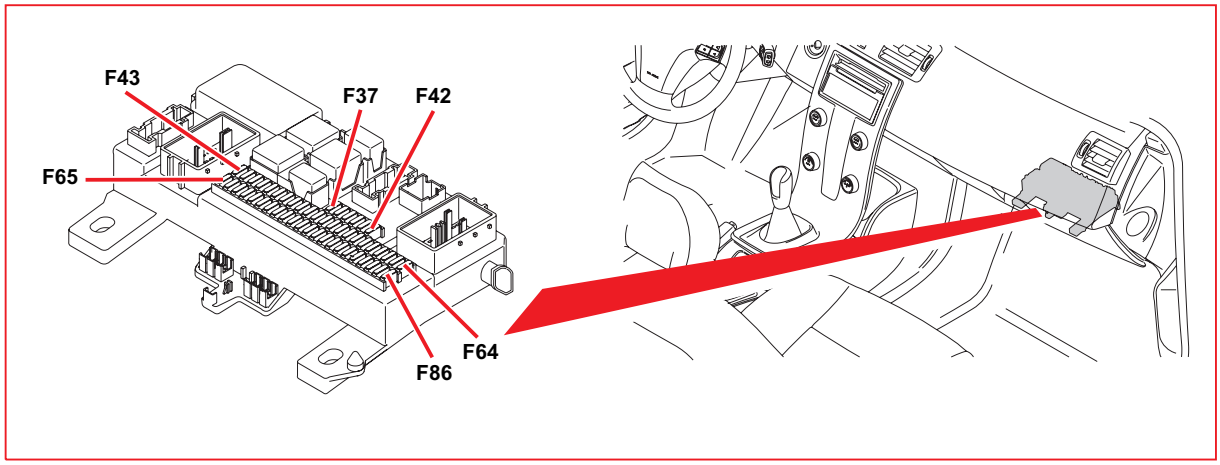

4/56 Central elektronikstyrenhet (CEM)

Nr.	Säkringsfunktion		via	A
F68	3/254	Rattstyrenhet (SWM)	-	5
F69	7/149	Regnsensor (RSM)	-	5
	6/48	Spjällmotor recirkulation	-	
	6/95	Spjällmotor temperatur vänster sida	-	
	6/96	Spjällmotor temperatur höger sida	-	
	6/102	Spjällmotor defroster	-	
	6/103	Spjällmotor golv/ventilation	-	
	7/159	Sensor luftkvalité	-	
F73	3/217	Kontakt bälteslås bak vänster	-	5
	3/218	Kontakt bälteslås bak mitten	-	
	3/219	Kontakt bälteslås bak höger	-	
	4/33	Styrenhet taklucka	-	
	8/48	Automatiskt avbländande backspegel	-	
	10/22	Taklampa	-	
F74	4/83	Styrenhet bränslepump, bensin	2/23	15
F77	17/19	Uttag 12V bagagerum	-	15
F79	8/48	Automatiskt avbländande backspegel	2/80	5
	10/48	Backljus höger	-	
	10/55	Backljus vänster	-	
F80	-		-	5
F81	3/128	Styrenhet vänster bakdörr (LDM)	-	20
F82	3/127	Styrenhet passagerardörr (PDM)	-	25
F83	3/126	Styrenhet förardörr (DDM)	-	25
F84	3/27	Manöverenhet elmanövrerad passagerarstol	-	25
F85	3/26	Manöverenhet elmanövrerad förarstol	-	25
F86	3/26	Manöverenhet elmanövrerad förarstol	-	5
	3/27	Manöverenhet elmanövrerad passagerarstol	-	
	10/24	Belysning bagagerum	-	

Säkringar
Batteri PF1-PF2

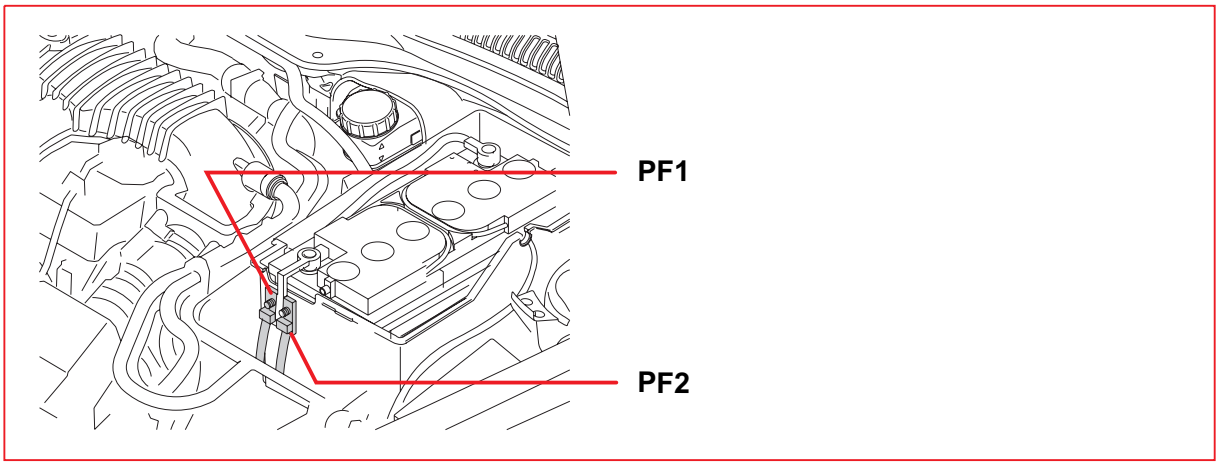

1/1 Batteri

Nr.	Säkringsfunktion		via	A
PF1	6/25	Startmotor	-	150
	6/26	Generator	-	
PF2	F1-F14	Säkringar i Elcentral i motorrum	-	150
	F16-F18	Säkringar i Elcentral i motorrum	-	
	F20-F21	Säkringar i Elcentral i motorrum	-	
	F23-F24	Säkringar i Elcentral i motorrum	-	
	F26-F27	Säkringar i Elcentral i motorrum	-	
	F29-F31	Säkringar i Elcentral i motorrum	-	

Tändningslås och reläer

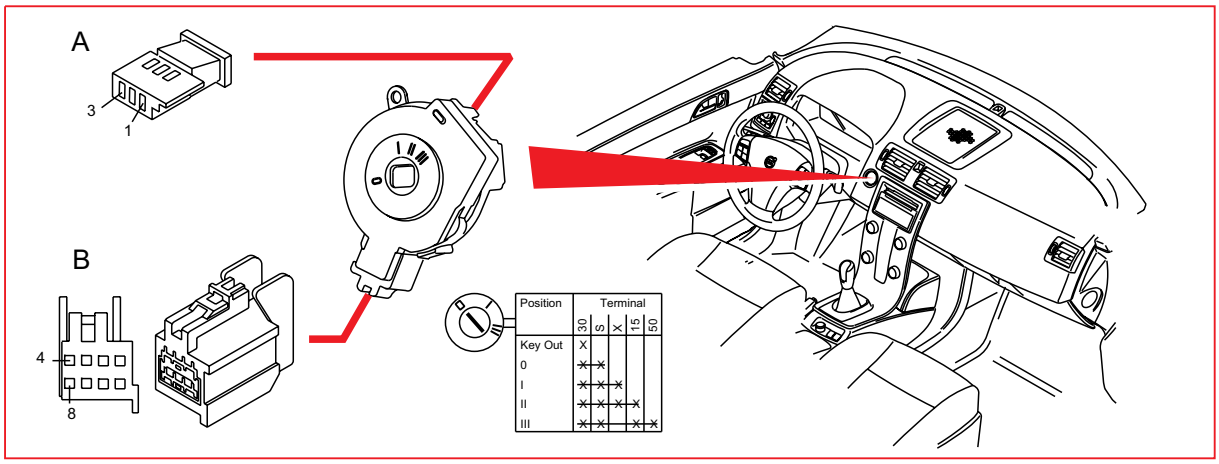

Reläer, allmänt

I schemat anges två eller tre olika beteckningar för reläets position. Detta beskrivs nedan.

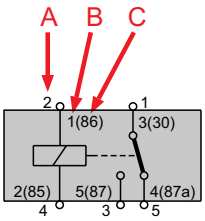

A = Motsvarar positionen på baksidan av reläcentralen (ledningssidan)
B = Motsvarar positionen på reläet
C = Är en gammal beteckning som kan förekomma på reläet

Reläer
Elcentral i motorrum R1-R14

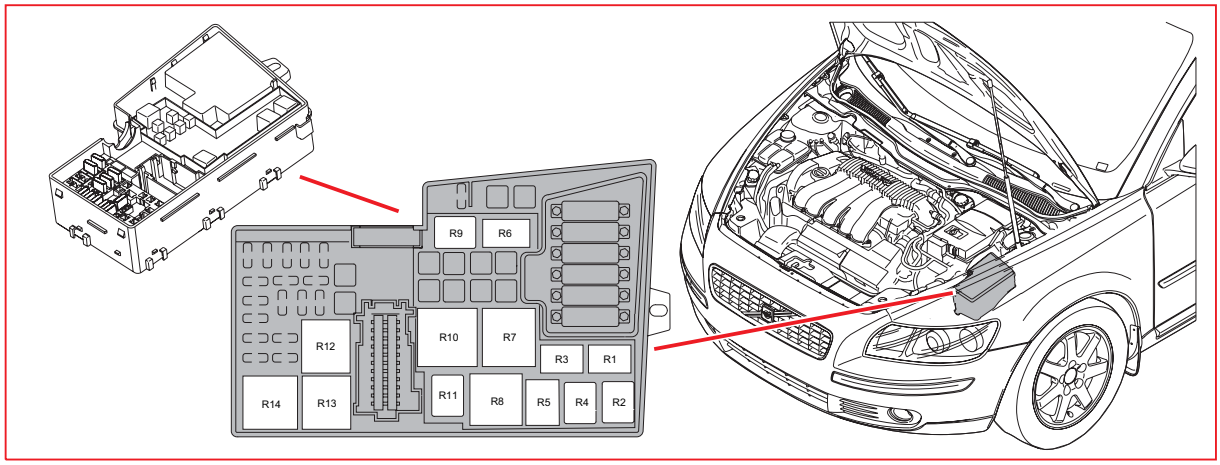

15/31 Elcentral motorrum

Pos	Reläfunktion	
R1	2/165	Relä startspärr
R2	2/17	Relä signalhorn
R4	2/34	Relä dimljus fram
R5	2/142	Relä förvärmare bränslefilter
R8	2/159.2	Relä infotainment, extra
R9	2/182	Relä spolarmotor strålkastare
R10	2/82	Relä eluppvärmd bakruta
R11	2/22	Relä klimatanläggning
R13	2/35	Relä startmotor
R14	2/32	Huvudrelä motorstyrsystem

Central elektronikstyrenhet (CEM) R15-R18

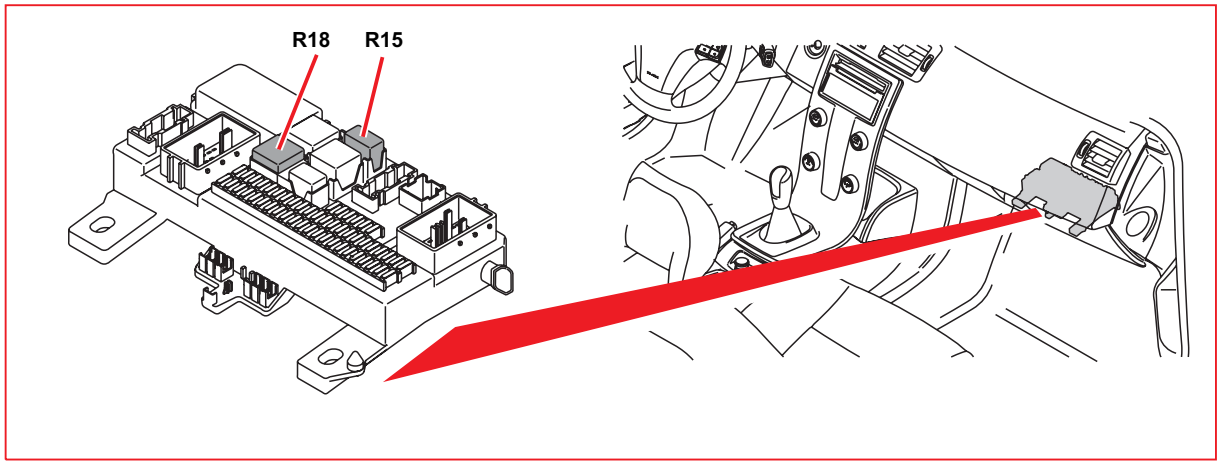

4/56 Central elektronikstyrenhet (CEM)

Pos	Reläfunktion	
R15	2/23	Relä bränslepump, bensin
R18	2/193	Relä komfortfunktioner

Reläer - lödda
Central elektronikstyrenhet (CEM) R1 - R11B

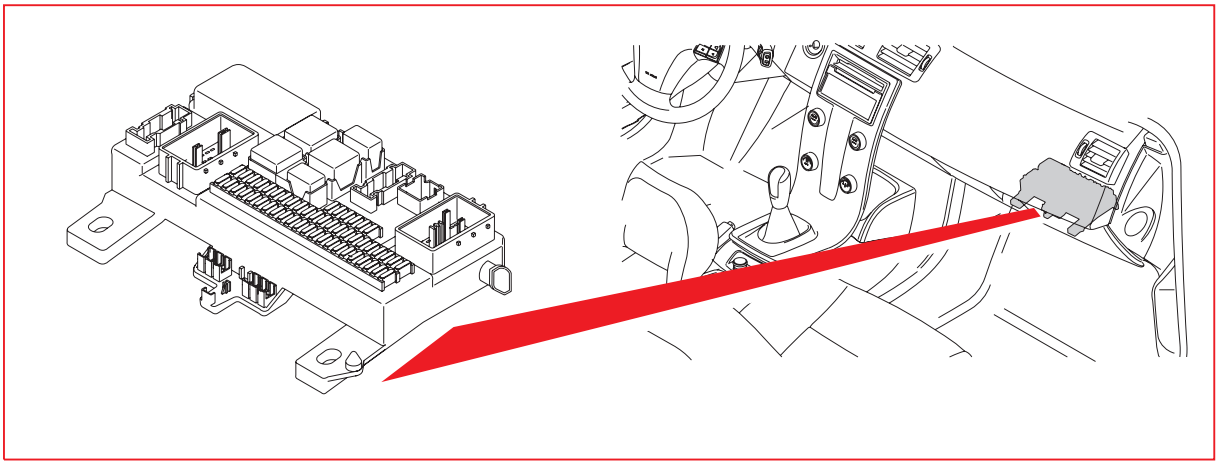

4/56 Central elektronikstyrenhet (CEM)

Pos	Reläfunktion	
R1	2/89	Relä innerbelysning
R2	2/80	Relä backljus
R7A	2/92	Relä spolarmotor vindruta
R7B	2/93	Relä spolarmotor bakruta
R8	2/63	Relä helljus
R11A	2/16	Relä bakrutetorkare
R11B	2/159	Relä infotainment

Stomanslutningar
Översikt

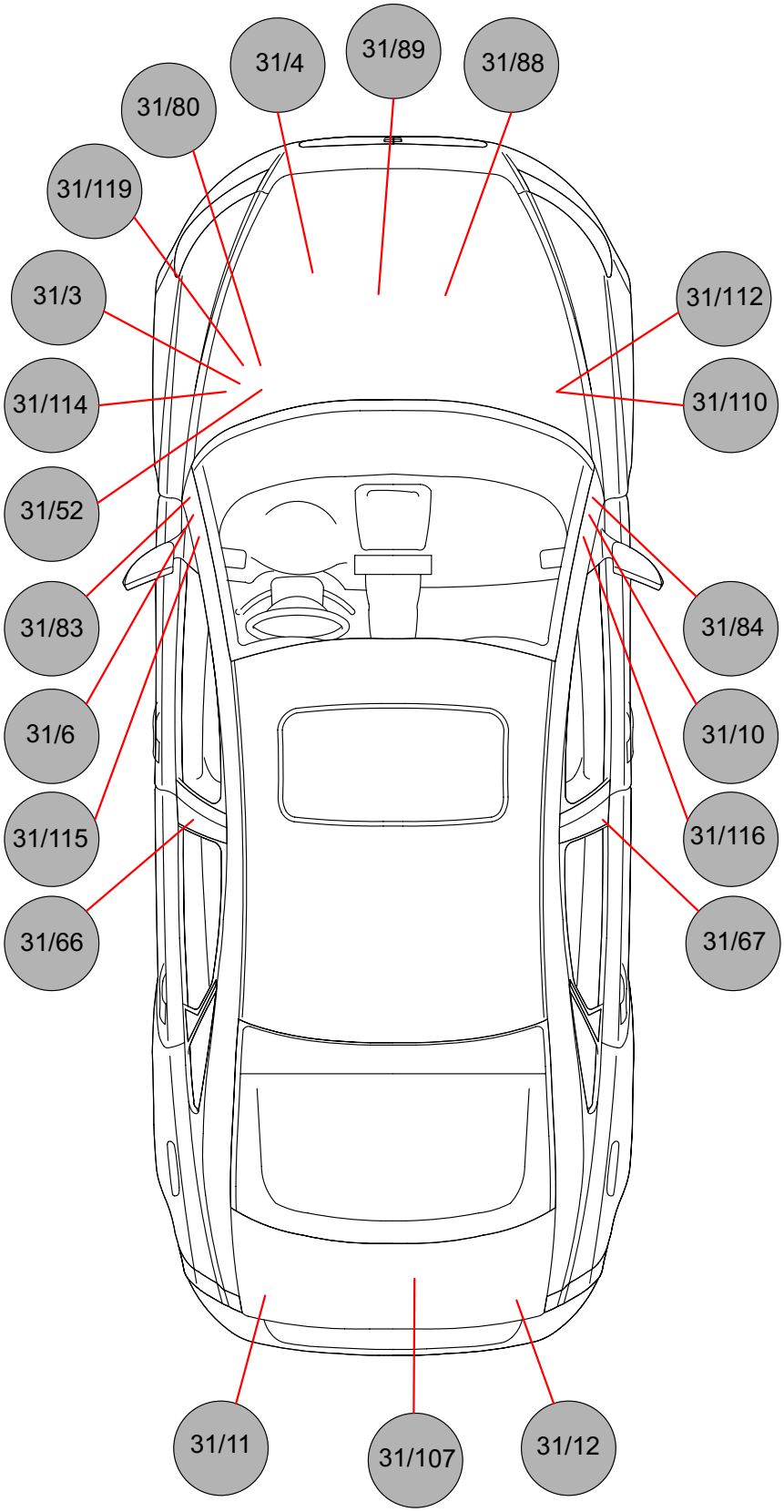

31/3	Vänster fjäderbenstorn
1/1	Batteri

31/4	Motor
1/1	Batteri

31/6	A-stolpe förarsida
3/111	Manöverenhet ljus
4/102	Styrenhet rattlås (SCL)
6/28	Motor kupéfläkt
10/1	Lamphus fram vänster
10/2	Lamphus fram höger
10/3	Skyltbelysning
17/13	Diagnosuttag

31/10	A-stolpe passagerarsida
2/16	Relä bakrutetorkare
2/89	Relä innerbelysning
2/92	Relä spolarmotor vindruta
2/93	Relä spolarmotor bakruta
2/193	Relä komfortfunktioner
3/95	Omkopplare spinnreglering
3/112	Styrenhet klimatanläggning (CCM)
3/117	Manöverenhet taklampa
3/156	Styrenhet växelväljare (GSM)
3/173	Omkopplare privatlåsning baklucka
4/33	Styrenhet taklucka
4/56	Central elektronikstyrenhet (CEM)
6/2	Spolarpump
6/48	Spjällmotor recirkulation
6/95	Spjällmotor temperatur vänster sida
6/96	Spjällmotor temperatur höger sida
6/102	Spjällmotor defroster
6/103	Spjällmotor golv/ventilation
6/117	Givare innertemperatur
7/159	Sensor luftkvalité
8/48	Automatiskt avbländande backspegel
8/134	Solenoid backspärr, manuell
9/1	Uttag 12V fram
9/25	Uttag 12V bak
10/22	Taklampa
10/29	Belysning handskfack
10/114	Belysning makeupspegel vänster
10/115	Belysning makeupspegel höger
10/150	Läslampa bak
16/1	Styrenhet infotainment (ICM)

Stomanslutningar
31/11 - 31/66

31/11	Vänster sida bak
10/18	Lamphus bak vänster
16/79	Styrenhet bashögtalare (SUB)
16/105	Styrenhet audio (AUD)
16/139	Styrenhet globalt positioneringssystem (GPS)

31/12	Höger sida bak
4/78	Styrenhet tillbehörselektronik (AEM)
4/86	Styrenhet parkeringshjälp (PAM)
4/110	Styrenhet dragkrok (TRM)
6/37	Låsmotor tanklucka
10/17	Lamphus bak höger
17/19	Uttag 12V bagagerum

31/52	Vänster fjäderbenstorn
3/10	Kontakt backljus
4/28	Styrenhet transmission (TCM)
4/46	Styrenhet motor (ECM)
4/86	Styrenhet backvarningssystem (PAM)
7/23	Knackgivare bakre
7/24	Knackgivare främre
7/192	Givare vattenavkänning
8/3	Magnetkoppling klimatanläggning, Diesel
9/38	Eluppvärmt bränslefilter, Diesel

31/66	Vänster B-stolpe
3/26	Manöverenhet elmanövrerad förarstol, LHD
3/27	Manöverenhet elmanövrerad passagerarstol, RHD
3/76	Låsenhet bakdörr vänster
3/78	Låsenhet baklucka
3/85	Omkopplare elhiss bakdörr vänster
3/260	Kontakt låsning bak vänster
3/264	Kontakt upplåsning bak vänster
3/128	Styrenhet vänster bakdörr (LDM)
4/52	Styrenhet framstol (PSM), LHD
6/32	Motor bakrutetorkare, V50
6/35	Bränslepump tillskottsvärmare
9/12	Styrenhet stolsvärme (SHM), förarsida, LHD
9/13	Styrenhet stolsvärme (SHM), passagerarsida, RHD
10/3	Skyltbelysning, S40
10/19	Bromsljus extra, V50

31/67	Höger B-stolpe
3/26	Manöverenhet elmanövrerad förarstol, RHD
3/27	Manöverenhet elmanövrerad passagerarstol, LHD
3/77	Låsenhet bakdörr höger
3/86	Omkopplare elhiss bakdörr höger
3/129	Styrenhet höger bakdörr (RDM)
3/261	Låsswitch bak höger
3/265	Upplåsningsswitch bak höger
4/52	Styrenhet framstol (PSM), RHD
4/82	Styrenhet fyrhjulsdrift (DEM)
4/93	Styrenhet nyckellös bil (KVM)
7/93	Passagerarviktsgivare (OWS), USA/CDN
9/12	Styrenhet stolsvärme (SHM), förarsida, RHD
9/13	Styrenhet stolsvärme (SHM), passagerarsida, LHD

31/80	Vänster fjäderbenstorn
4/16	Styrenhet bromssystem (BCM), ventiler

31/83	A-stolpe förarsida
3/1	Tändningslås
3/6	Omkopplare varningsblinkers
3/254	Rattstyrenhet (SWM)
4/103	Fjärrmottagare (RRX)
5/1	Kombinationsinstrument DIM
17/13	Diagnosuttag

31/84	A-stolpe passagerarsida
4/56	Central elektronikstyrenhet (CEM)
7/51	Givare gaspedal
7/149	Regnsensor (RSM)
8/31	Tändare krockkudde passagerarsida
8/32	Tändare krockkudde passagerarsida steg 2
16/1	Styrenhet infotainment (ICM)
16/46	Display RTI
16/60	Telefonstyrenhet (PHM)
16/93	Styrenhet handsfree mobiltelefon
16/107	Styrenhet Mediaspelare (MPM)
16/108	Styrenhet multimedia (MMM)

31/88	Motor
9/32	PTC-resistor oljefälla
20/3	Tändstift med tändspole
20/4	Tändstift med tändspole

31/89	Motor
20/5	Tändstift med tändspole
20/6	Tändstift med tändspole
20/7	Tändstift med tändspole

31/102	Frambalk
2/192	Relä (230V) elektrisk motorvärmare

31/107	Baklucka (V50)
16/16	Förstärkare rutantenn

31/110	Höger fjäderbenstorn
3/271	Kontakt startspärr kopplingspedal
4/7	Styrenhet tillsatsvärmare (CPM)
4/113	Styrenhet gasurladdningslampa slav höger
6/1	Styrenhet vindrutetorkare (WMM)
6/104	Spolarpump högtryck strålkastare
7/4	Givare bromsvätskenivå
7/5	Givare spolarvätskenivå
8/119	Tryckvakt klimatanläggning
8/127	Tryckbrytare klimatanläggning, Diesel
10/2	Lamphus fram höger
10/6	Dimljus fram höger

31/112	Höger fjäderbenstorn
9/41	PTC-element, Diesel

31/114	Vänster fjäderbenstorn
2/142	Relä förvärmare bränslefilter
3/62	Kontakt larm motorhuv
4/71	Styrenhet elkylfläkt
4/109	Styrenhet glödstift
4/112	Styrenhet gasurladdningslampa (GDL), master
6/71	Styrenhet servostyrning (EPS)
6/114	Vakuumpump, bensin
10/1	Lamphus fram vänster
10/5	Dimljus fram vänster
16/10	Signalhorn 1
16/11	Signalhorn 2
16/35	Sirén (SCM)

31/115 - Stomanslutningar i chassi

31/115	Vänster A-stolpe
3/126	Styrenhet förardörr (DDM), LHD
4/83	Styrenhet bränslepump, RHD, bensin

31/116	Höger A-stolpe
3/127	Styrenhet passagerardörr (PDM), LHD
4/83	Styrenhet bränslepump, LHD, bensin
4/111	Styrenhet additiv dosering (ADM)
6/33	Bränslepump

31/119	Vänster fjäderbenstorn
4/16	Styrenhet bromssystem (BCM)

Stomanslutna direkt i chassi	
3/47	Kontakt parkeringsbroms
4/9	Styrenhet krocksäkerhetssystem (SRS)
6/25	Startmotor
8/3	Magnetkoppling klimatanläggning, bensin
8/33	Tändare bältessträckare förare
8/34	Tändare bältessträckare passagerare
8/55	Tändare bältessträckare bak vänster
8/56	Tändare bältessträckare bak höger
8/66	Tändare krockgardin vänster
8/67	Tändare krockgardin höger
8/128	Bälteskraftbegränsare förare
8/129	Bälteskraftbegränsare passagerare
10/19	Bromsljus extra, S40
16/16	Förstärkare rutantenn
16/49	Styrenhet trafikmeddelande (TMC)
16/94	Styrenhet radiomottagare (AFM)
16/141	Störningsfilter bakruta vänster
16/142	Störningsfilter bakruta höger

Styrenheter
Översikt placeringar

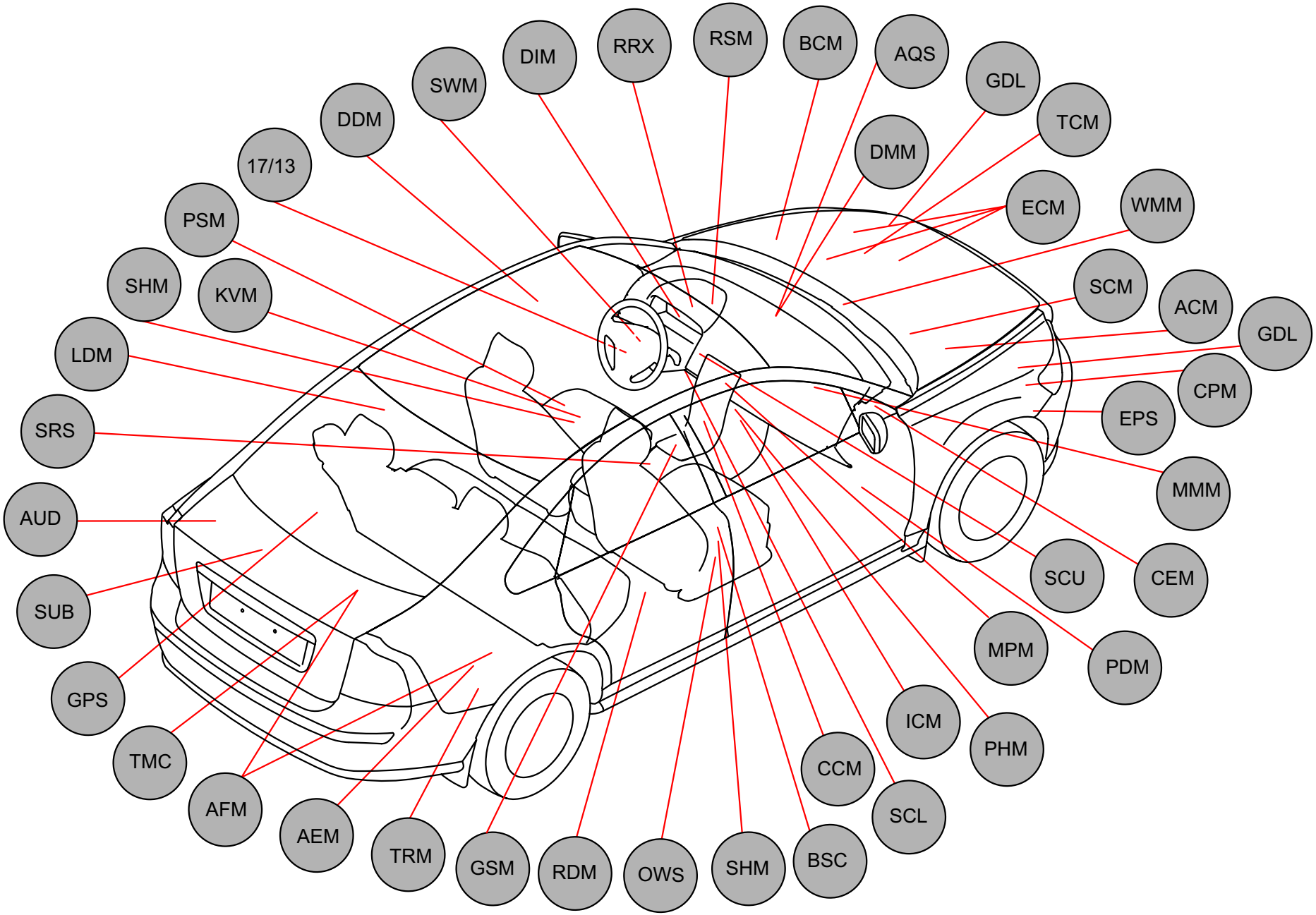

Styrenheter
Översikt benämningar

Enhet	Benämning	
ACM	6/26	Styrenhet generator (ACM)
AEM	4/78	Styrenhet tillbehörselektronik (AEM)
AFM	16/94	Styrenhet radiomottagare (AFM)
AQS	7/159	Luftkvalitésensor (AQS)
AUD	16/105	Styrenhet audio (AUD)
BCM	4/16	Styrenhet bromssystem (BCM)
BSC	7/164	Stabilitetssensor (BSC)
CCM	3/112	Styrenhet klimatanläggning (CCM)
CEM	4/56	Central elektronikstyrenhet (CEM)
CPM	4/7	Styrenhet tillsatsvärmare (CPM)
DDM	3/126	Styrenhet förardörr (DDM)
DIM	5/1	Kombinationsinstrument (DIM)
DMM		Styrenhet spjällmotor (DMM) -6/48 Styrenhet spjällmotor (DMM), recirkulation -6/95 Styrenhet spjällmotor (DMM), vänster sida -6/96 Styrenhet spjällmotor (DMM), höger sida -6/102 Styrenhet spjällmotor (DMM), defroster -6/103 Styrenhet spjällmotor (DMM), golv/ventilation
ECM	4/46	Styrenhet motor (ECM)
EPS	6/71	Styrenhet servostyrning (EPS)
GDL		Styrenhet gasurladdningslampa (GDL) -4/112 Styrenhet gasurladdningslampa (GDL), master vänster -4/113 Styrenhet gasurladdningslampa (GDL), slav höger
GPS	16/139	Styrenhet globalt positioneringssystem (GPS)
GSM	3/156	Styrenhet växelväljare (GSM)
ICM	16/1	Styrenhet infotainment (ICM)
KVM	4/93	Styrenhet nyckellös bil (KVM)
LDM	3/128	Styrenhet vänster bakdörr (LDM)
MMM	16/108	Styrenhet multimedia (MMM)
MPM	16/107	Styrenhet Mediaspelare (MPM)
OWS	7/93	Passagerarviktsgivare (OWS)
PDM	3/127	Styrenhet passagerardörr (PDM)
PHM	16/60	Telefonstyrenhet (PHM)
PSM	4/52	Styrenhet framstol (PSM)
RDM	3/129	Styrenhet höger bakdörr (RDM)
RRX	4/103	Fjärrmottagare (RRX)
RSM	7/149	Regnsensor (RSM)
SCL	4/102	Styrenhet rattlås (SCL)
SCM	16/35	Sirén (SCM)
SCU	3/1	Styrenhet tändningslås (SCU)
SHM		Styrenhet stolsvärme (SHM) -9/12 Styrenhet stolsvärme (SHM), förarsida -9/13 Styrenhet stolsvärme (SHM), passagerarsida
SRS	4/9	Styrenhet krocksäkerhetssystem (SRS)
SUB	16/79	Styrenhet bashögtalare (SUB)
SWM	3/254	Rattstyrenhet (SWM)
TCM	4/28	Styrenhet transmission (TCM)
TMC	16/49	Styrenhet trafikmeddelande (TMC)
TRM	4/110	Styrenhet dragkrok (TRM)
WMM	6/1	Styrenhet vindrutetorkare (WMM)
17/13	17/13	Diagnosuttag

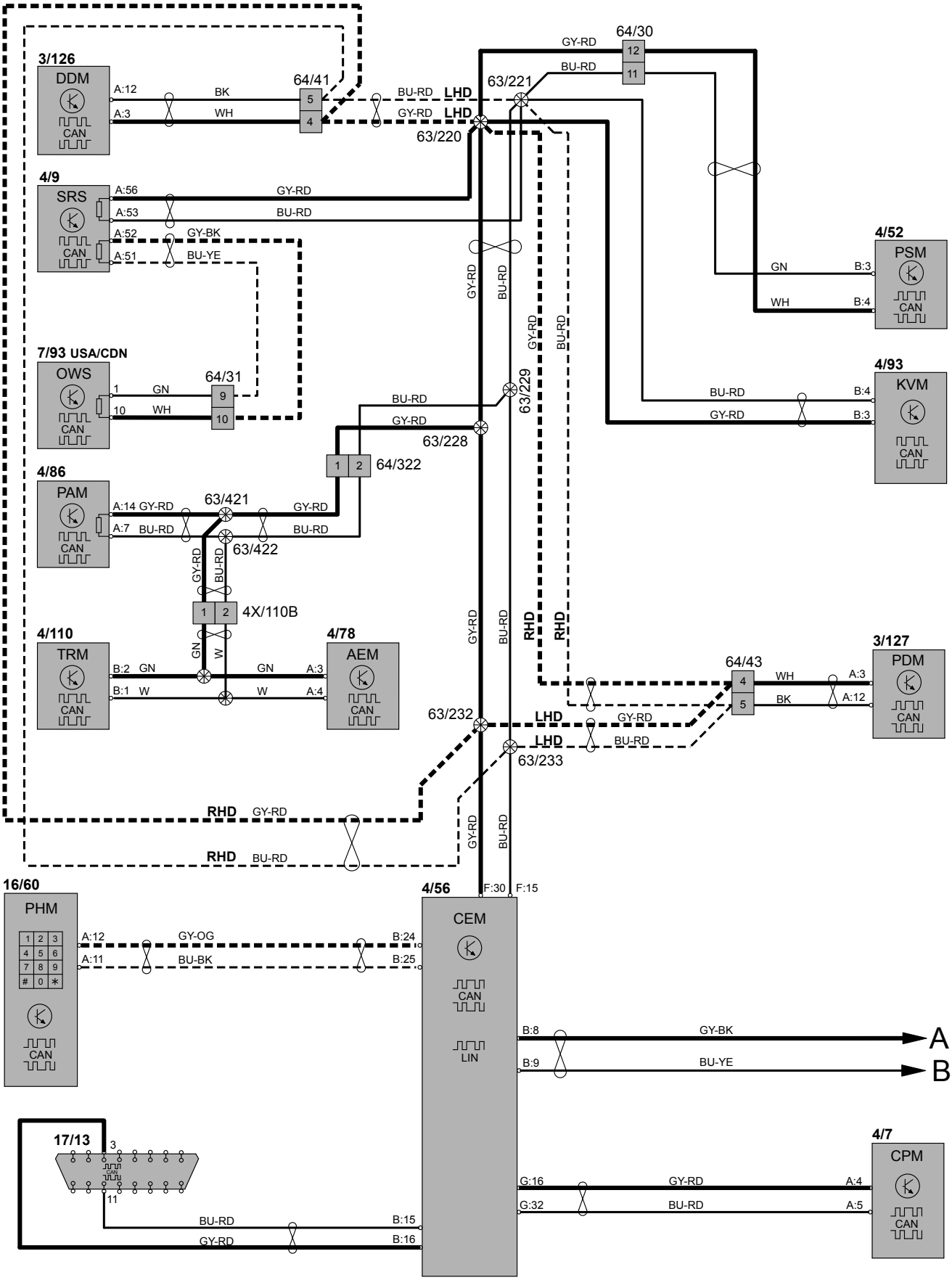
3/126
DDM
CAN
A:12
A:3
BK
WH
64/41
5
4
BU-RD
LHD
GY-RD
LHD
63/221
63/220
64/30
12
11
GY-RD
BU-RD
4/9
SRS
CAN
A:56
A:53
A:52
A:51
GY-RD
BU-RD
GY-BK
BU-YE
4/52
PSM
CAN
GN
WH
B:3
B:4
7/93 USA/CDN
OWS
CAN
1
10
GN
WH
64/31
9
10
4/93
KVM
CAN
BU-RD
GY-RD
B:4
B:3
63/229
63/228
64/322
1
2
4/86
PAM
CAN
A:14 GY-RD
A:7 BU-RD
63/421
63/422
GY-RD
BU-RD
4X/110B
4/110
TRM
CAN
B:2 GN
B:1 W
GN
W
4/78
AEM
CAN
A:3
A:4
RHD
3/127
PDM
CAN
64/43
4
5
WH
BK
A:3
A:12
63/232
LHD
GY-RD
LHD
BU-RD
63/233
RHD GY-RD
RHD BU-RD
16/60
PHM
CAN
A:12
A:11
GY-OG
BU-BK
B:24
B:25
4/56
CEM
CAN
LIN
F:30
F:15
B:8
B:9
GY-BK
BU-YE
A
B
17/13
3
11
BU-RD
GY-RD
B:15
B:16
4/7
CPM
CAN
G:16
G:32
GY-RD
BU-RD
A:4
A:5

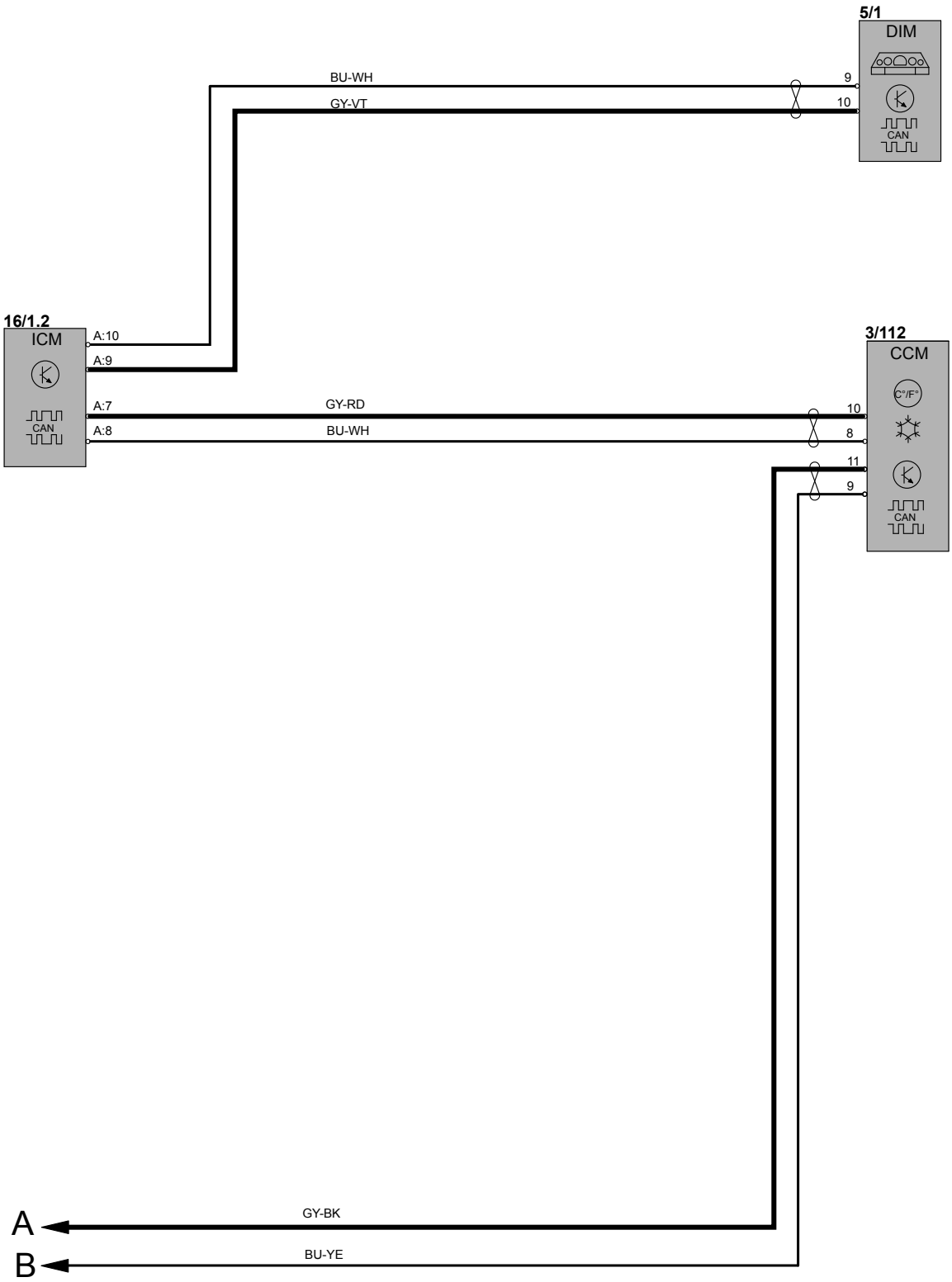
5/1
DIM
CAN
BU-WH
GY-VT
9
10
16/1.2
ICM
CAN
A:10
A:9
A:7
A:8
GY-RD
BU-WH
3/112
CCM
C°/F°
CAN
10
8
11
9
A
B
GY-BK
BU-YE

Styrenheter
Datakommunikation LIN 1:2

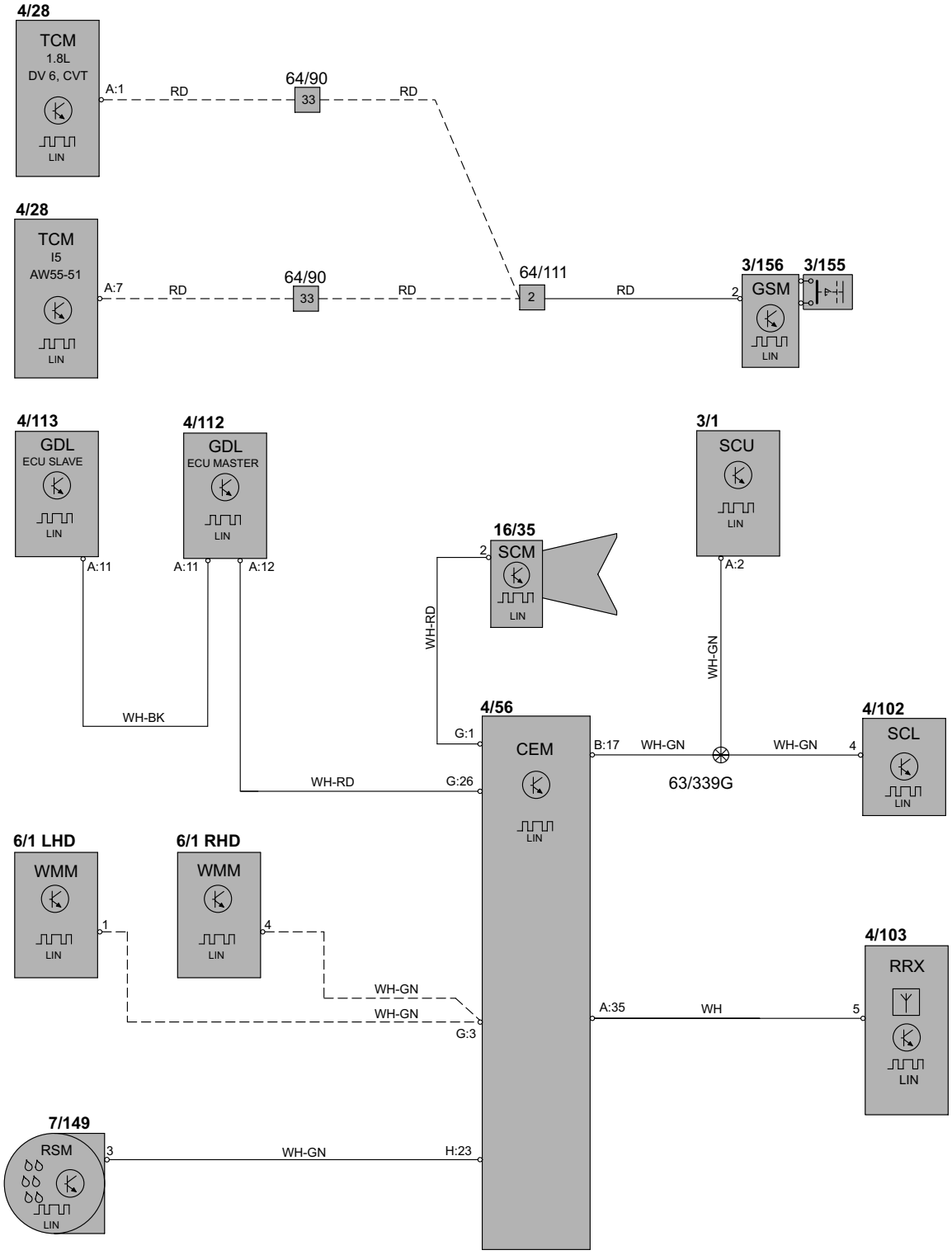

Styrenheter
Datakommunikation LIN 2:2

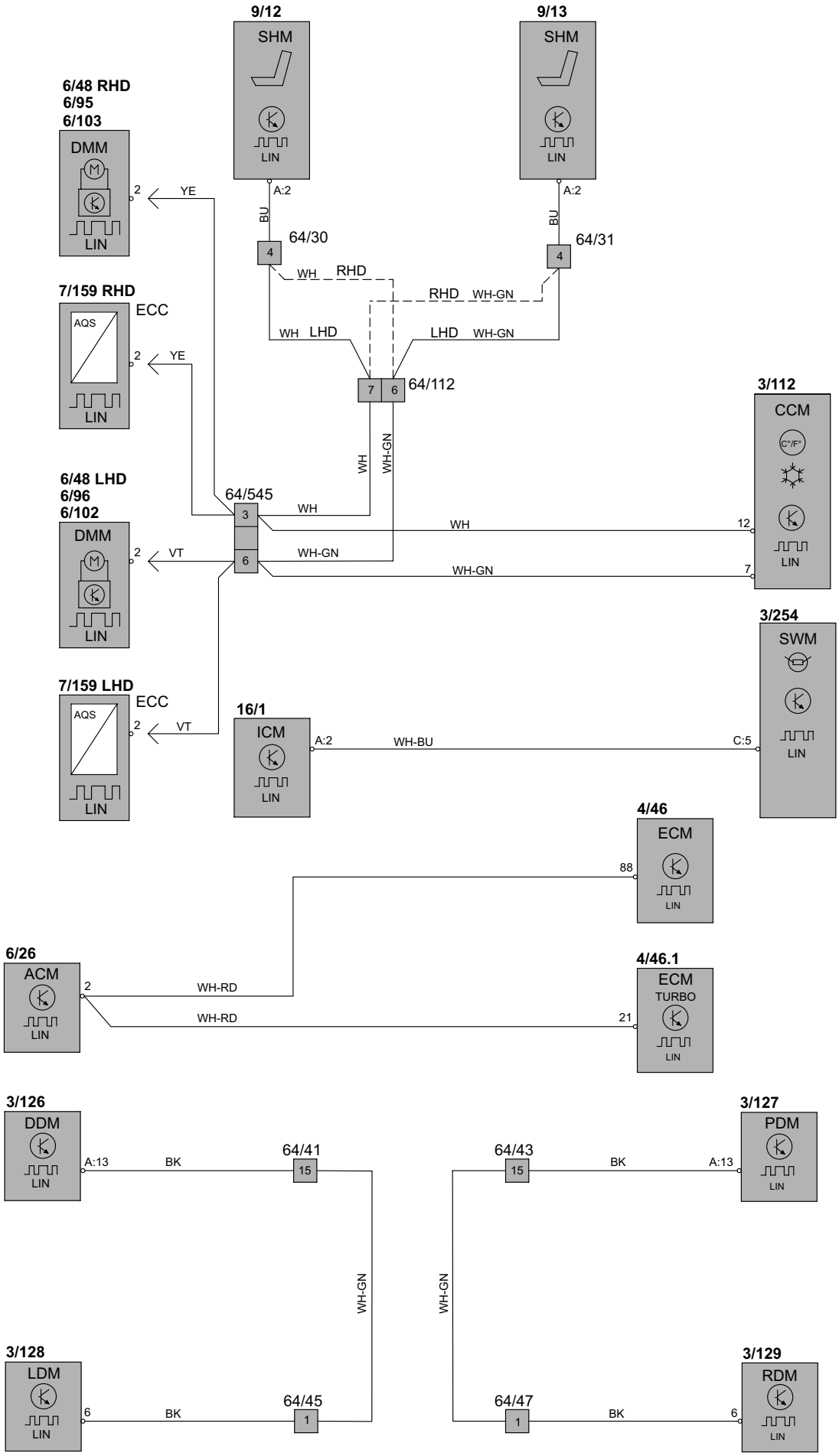

Styrenheter
Datakommunikation Höghastighet CAN

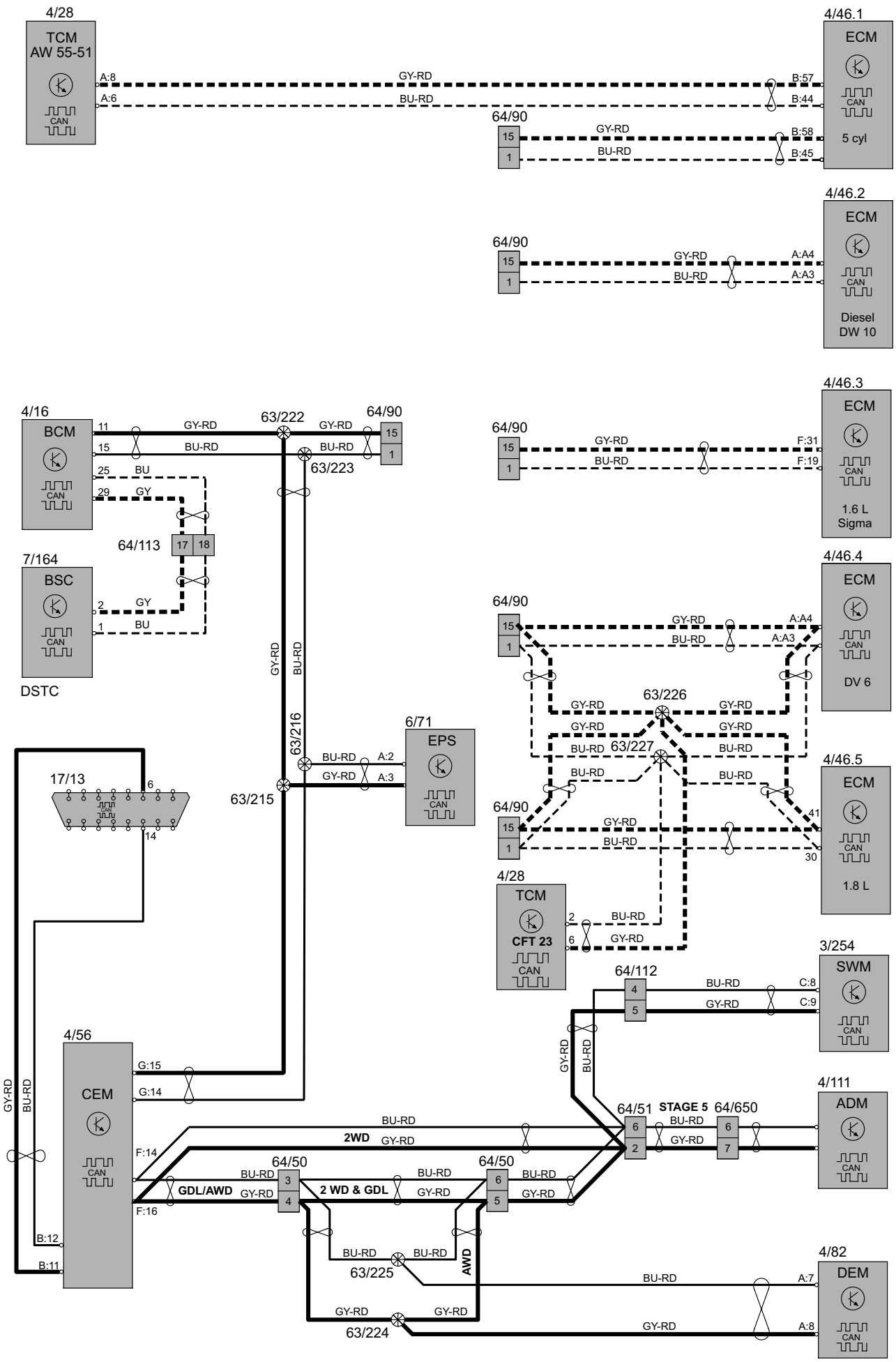

Styrenheter
Datakommunikation MOST

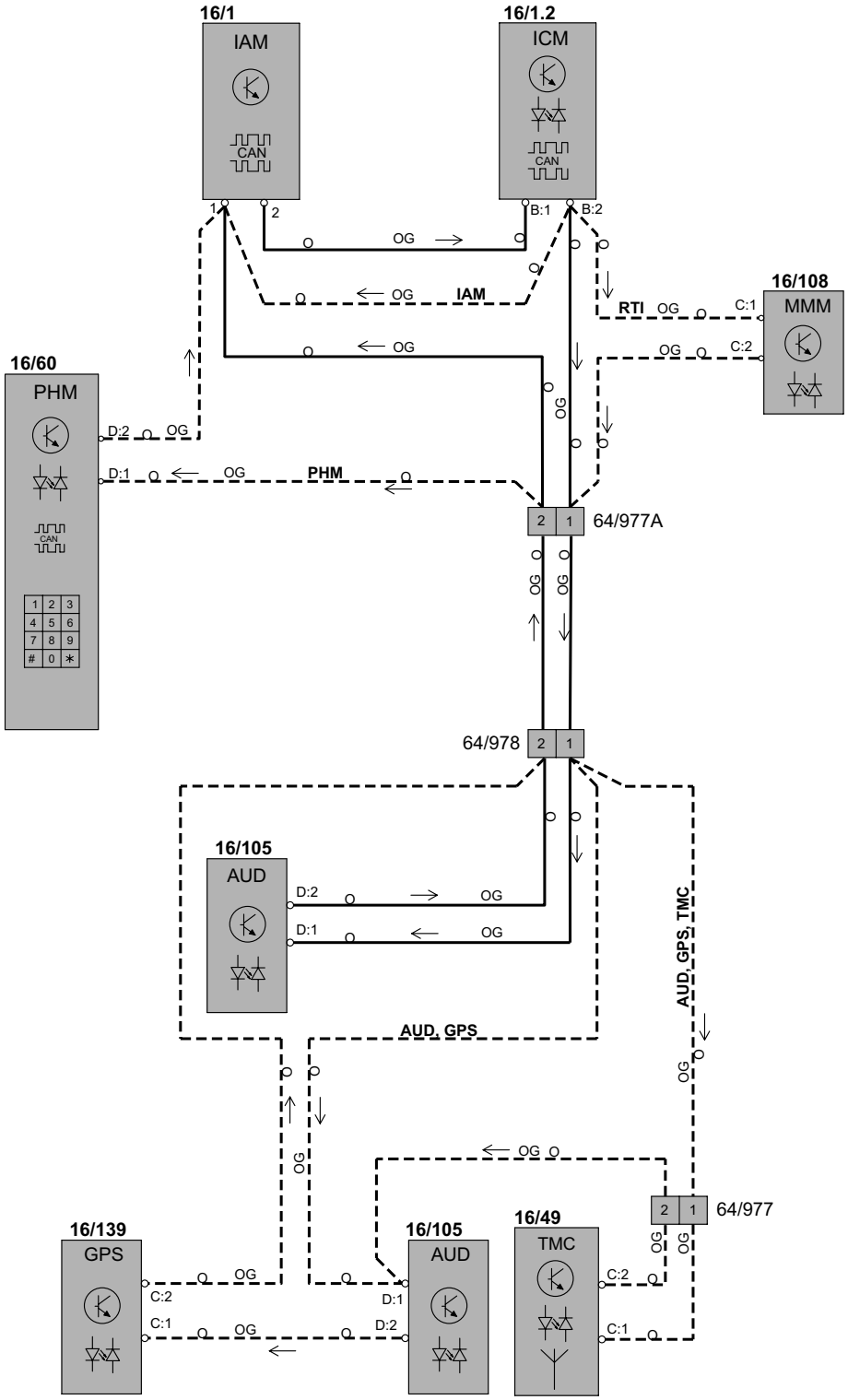

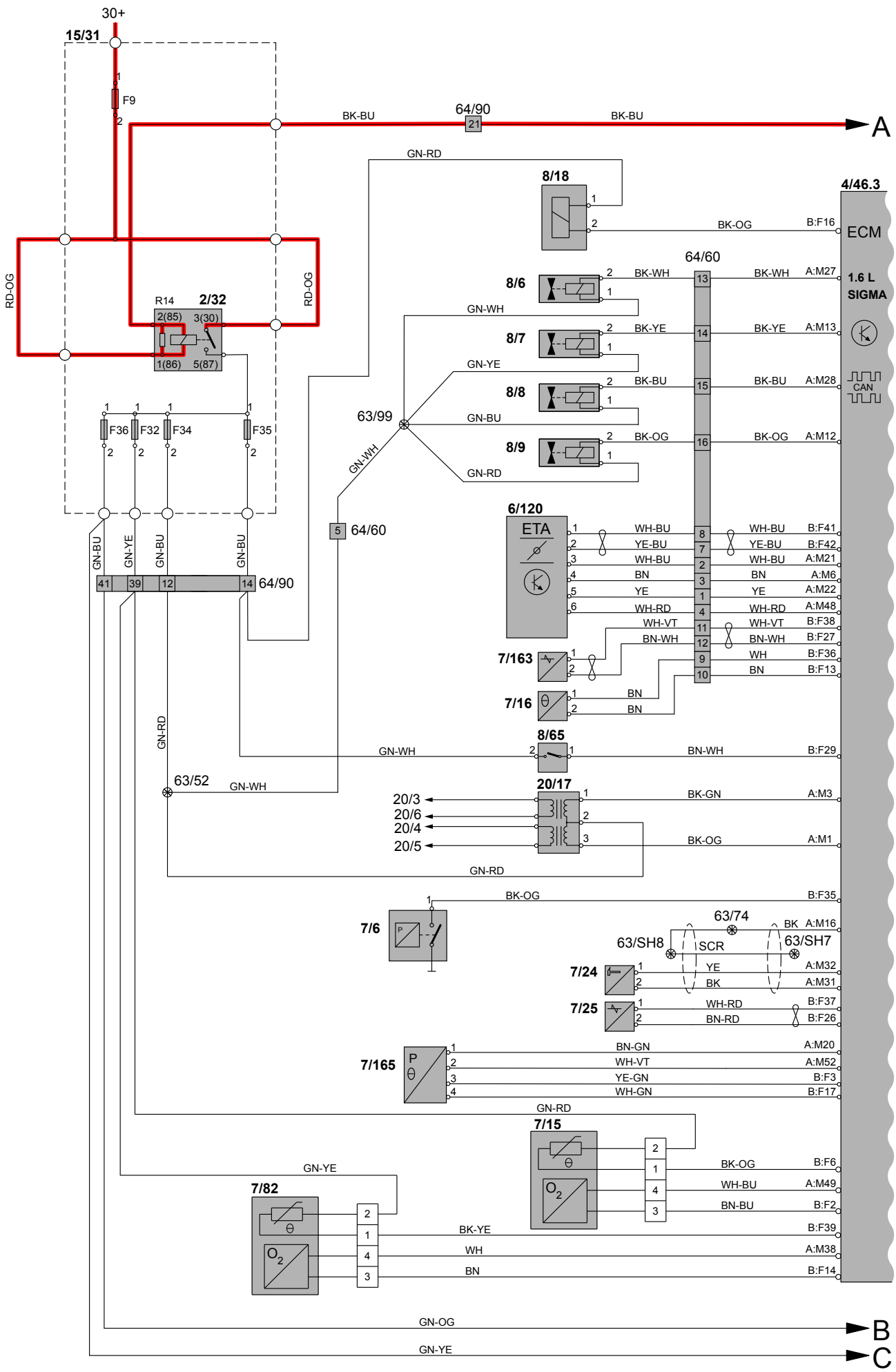
30+
15/31
F9
BK-BU
64/90
21
BK-BU
A
GN-RD
8/18
4/46.3
BK-OG
B:F16
ECM
64/60
8/6
BK-WH
13
BK-WH
A:M27
1.6 L
SIGMA
RD-OG
R14
2/32
2(85)
3(30)
1(86)
5(87)
RD-OG
GN-WH
8/7
BK-YE
14
BK-YE
A:M13
GN-YE
8/8
BK-BU
15
BK-BU
A:M28
CAN
F36
F32
F34
F35
63/99
GN-BU
8/9
BK-OG
16
BK-OG
A:M12
GN-WH
GN-RD
6/120
ETA
5
64/60
WH-BU
YE-BU
WH-BU
BN
YE
WH-RD
WH-VT
BN-WH
B:F41
B:F42
A:M21
A:M6
A:M22
A:M48
B:F38
B:F27
B:F36
B:F13
GN-BU
GN-YE
GN-BU
GN-BU
41
39
12
14
64/90
7/163
7/16
BN
BN
GN-RD
8/65
GN-WH
BN-WH
B:F29
63/52
GN-WH
20/17
20/3
20/6
20/4
20/5
BK-GN
A:M3
BK-OG
A:M1
GN-RD
BK-OG
B:F35
7/6
63/74
BK
A:M16
63/SH8
SCR
63/SH7
7/24
YE
A:M32
BK
A:M31
7/25
WH-RD
B:F37
BN-RD
B:F26
7/165
BN-GN
A:M20
WH-VT
A:M52
YE-GN
B:F3
WH-GN
B:F17
GN-RD
7/15
BK-OG
B:F6
WH-BU
A:M49
BN-BU
B:F2
GN-YE
7/82
BK-YE
B:F39
WH
A:M38
BN
B:F14
GN-OG
B
GN-YE
C

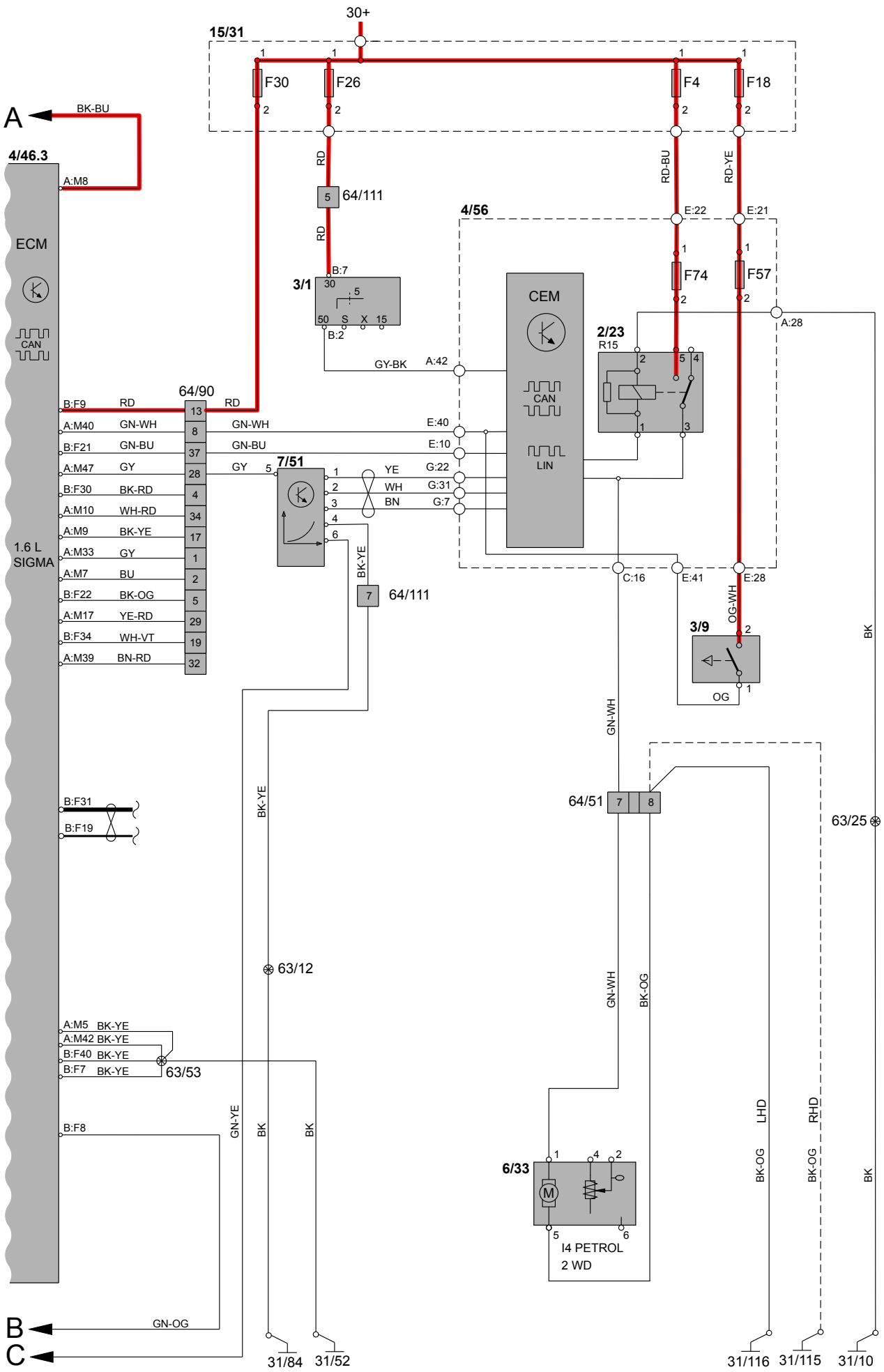
30+
15/31
F30
F26
F4
F18
A
BK-BU
4/46.3
A:M8
ECM
CAN
1.6 L
SIGMA
RD
64/111
3/1
B:7
B:2
50 S X 15
GY-BK
A:42
4/56
CEM
CAN
LIN
E:22
E:21
F74
F57
RD-BU
RD-YE
2/23
R15
A:28
64/90
B:F9 RD
A:M40 GN-WH
B:F21 GN-BU
A:M47 GY
B:F30 BK-RD
A:M10 WH-RD
A:M9 BK-YE
A:M33 GY
A:M7 BU
B:F22 BK-OG
A:M17 YE-RD
B:F34 WH-VT
A:M39 BN-RD
7/51
YE
WH
BN
G:22
G:31
G:7
E:40
E:10
BK-YE
64/111
C:16
E:41
E:28
OG-WH
3/9
OG
BK
GN-WH
64/51
63/25
63/12
A:M5 BK-YE
A:M42 BK-YE
B:F40 BK-YE
B:F7 BK-YE
63/53
B:F31
B:F19
B:F8
GN-YE
BK
6/33
I4 PETROL
2 WD
BK-OG
LHD
RHD
B
C
GN-OG
31/84
31/52
31/116
31/115
31/10

Grupp 23 Bränslesystem
Motorstyrsystem 4-cyl. 1.6l Diesel 1:2

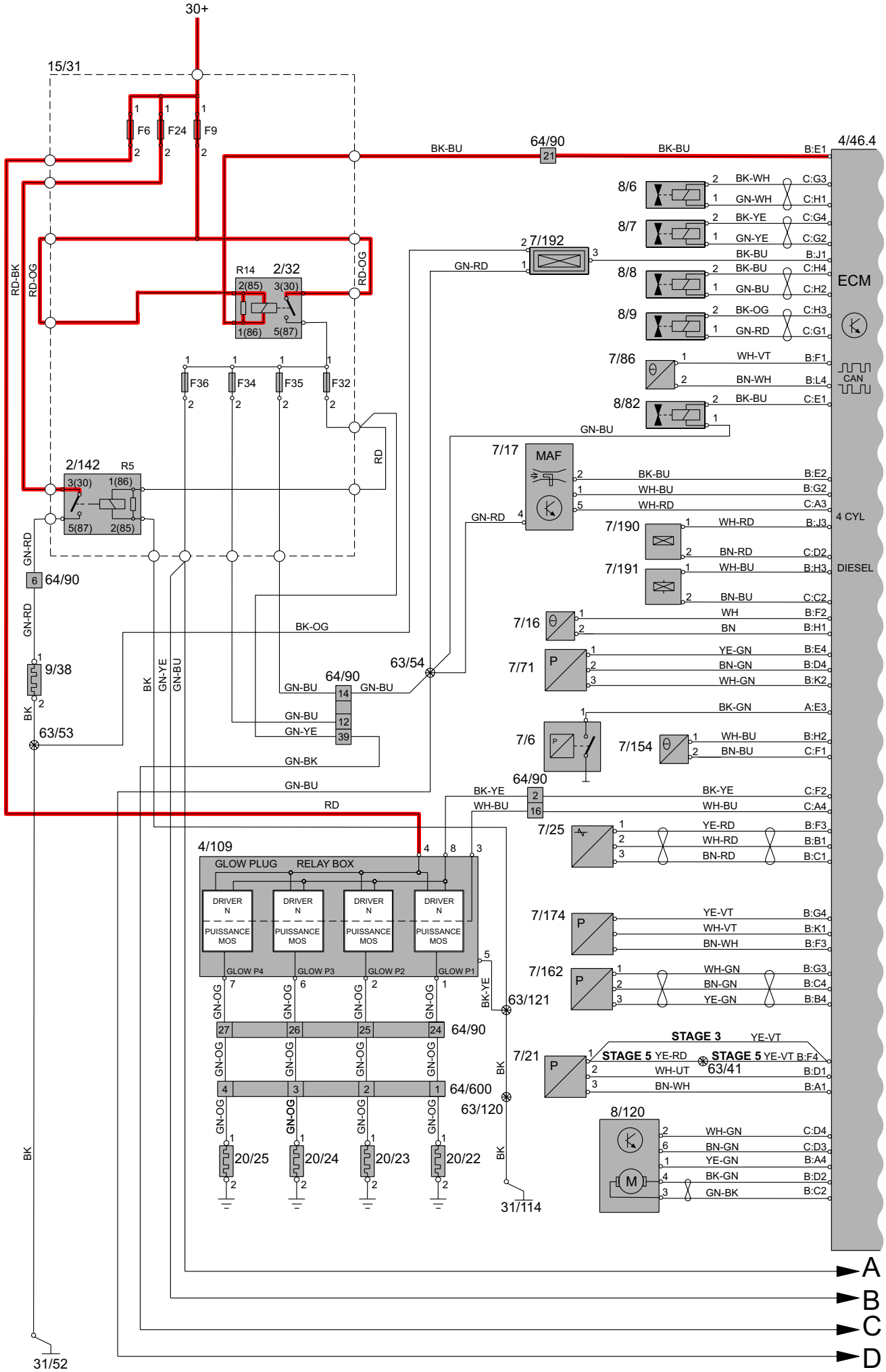

Grupp 23 Bränslesystem
Motorstyrsystem 4-cyl. 1.6l Diesel 2:2

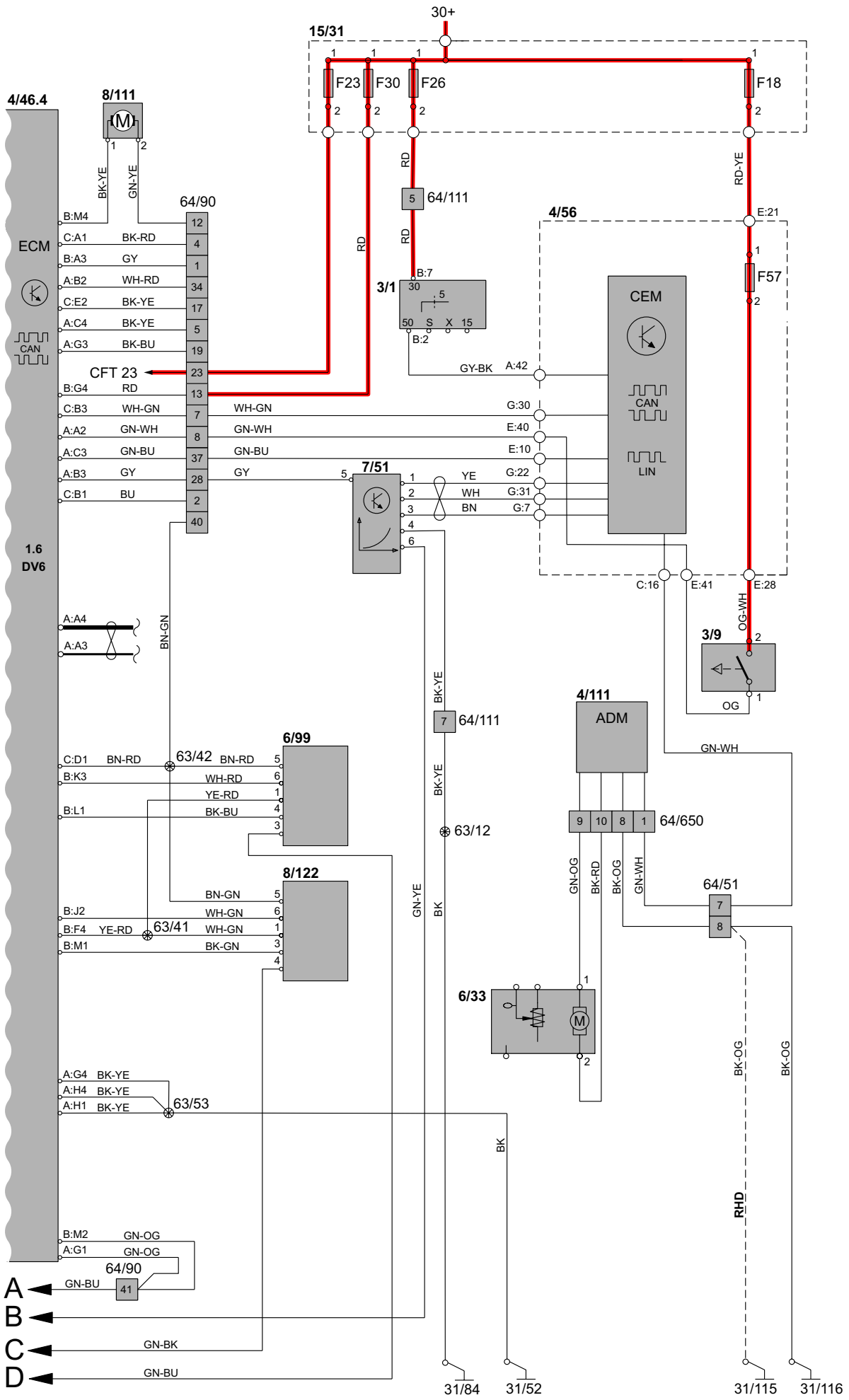

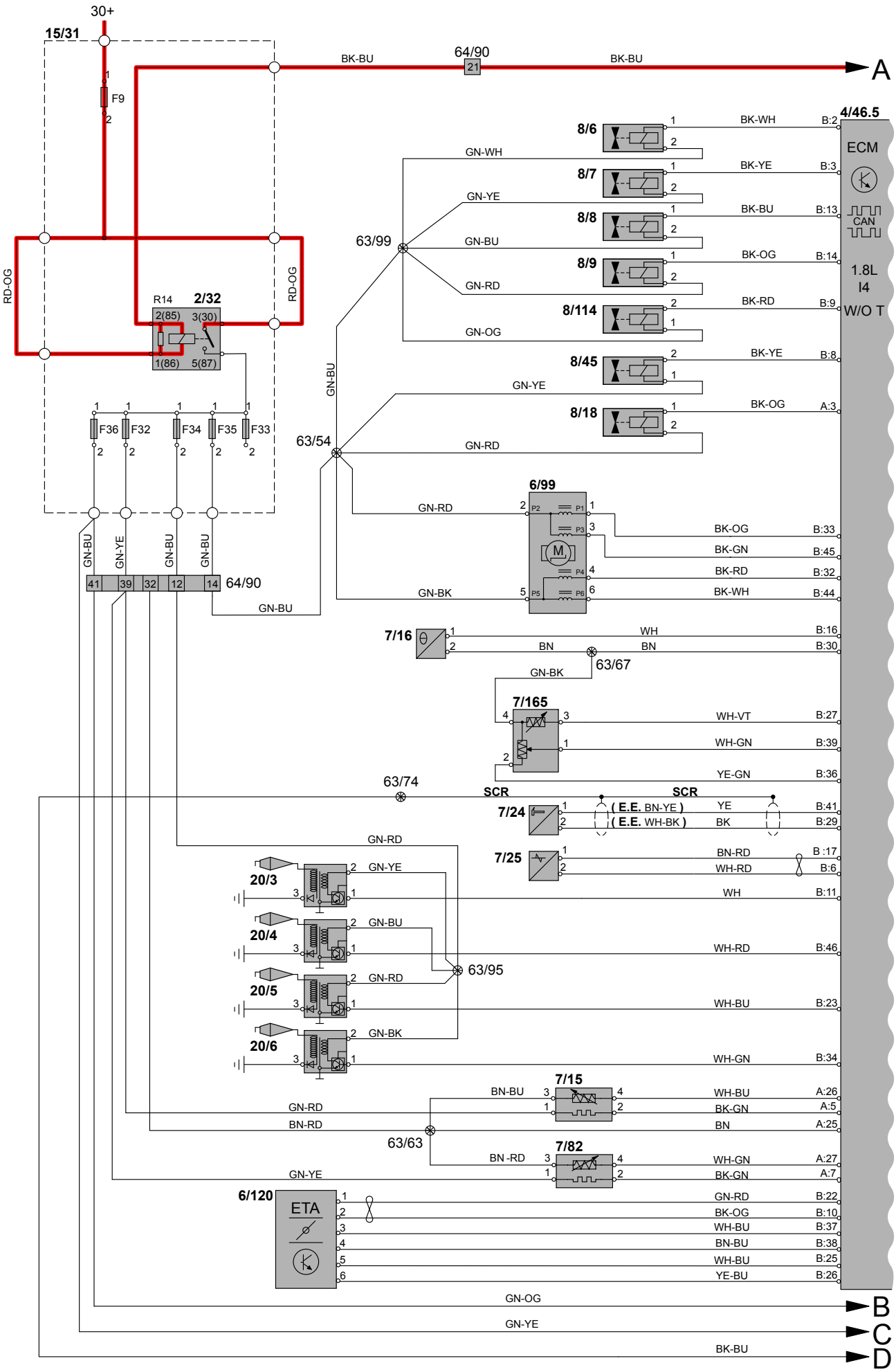
30+
15/31
F9
BK-BU
64/90
21
BK-BU
A
4/46.5
ECM
CAN
1.8L
I4
W/O T
8/6
8/7
8/8
8/9
8/114
8/45
8/18
GN-WH
GN-YE
GN-BU
GN-RD
GN-OG
63/99
BK-WH
BK-YE
BK-BU
BK-OG
BK-RD
B:2
B:3
B:13
B:14
B:9
B:8
A:3
RD-OG
R14
2/32
2(85)
3(30)
1(86)
5(87)
F36
F32
F34
F35
F33
63/54
GN-BU
GN-YE
GN-BU
GN-BU
41
39
32
12
14
64/90
6/99
GN-RD
GN-BK
BK-OG
BK-GN
BK-RD
BK-WH
B:33
B:45
B:32
B:44
7/16
WH
BN
B:16
B:30
63/67
GN-BK
7/165
WH-VT
WH-GN
YE-GN
B:27
B:39
B:36
63/74
SCR
SCR
7/24
(E.E. BN-YE)
(E.E. WH-BK)
YE
BK
B:41
B:29
7/25
BN-RD
WH-RD
B :17
B:6
GN-RD
20/3
GN-YE
WH
B:11
20/4
GN-BU
WH-RD
B:46
63/95
20/5
GN-RD
WH-BU
B:23
20/6
GN-BK
WH-GN
B:34
7/15
BN-BU
WH-BU
BK-GN
BN
A:26
A:5
A:25
GN-RD
BN-RD
63/63
7/82
BN -RD
WH-GN
BK-GN
A:27
A:7
GN-YE
6/120
ETA
GN-RD
BK-OG
WH-BU
BN-BU
WH-BU
YE-BU
B:22
B:10
B:37
B:38
B:25
B:26
GN-OG
B
GN-YE
C
BK-BU
D

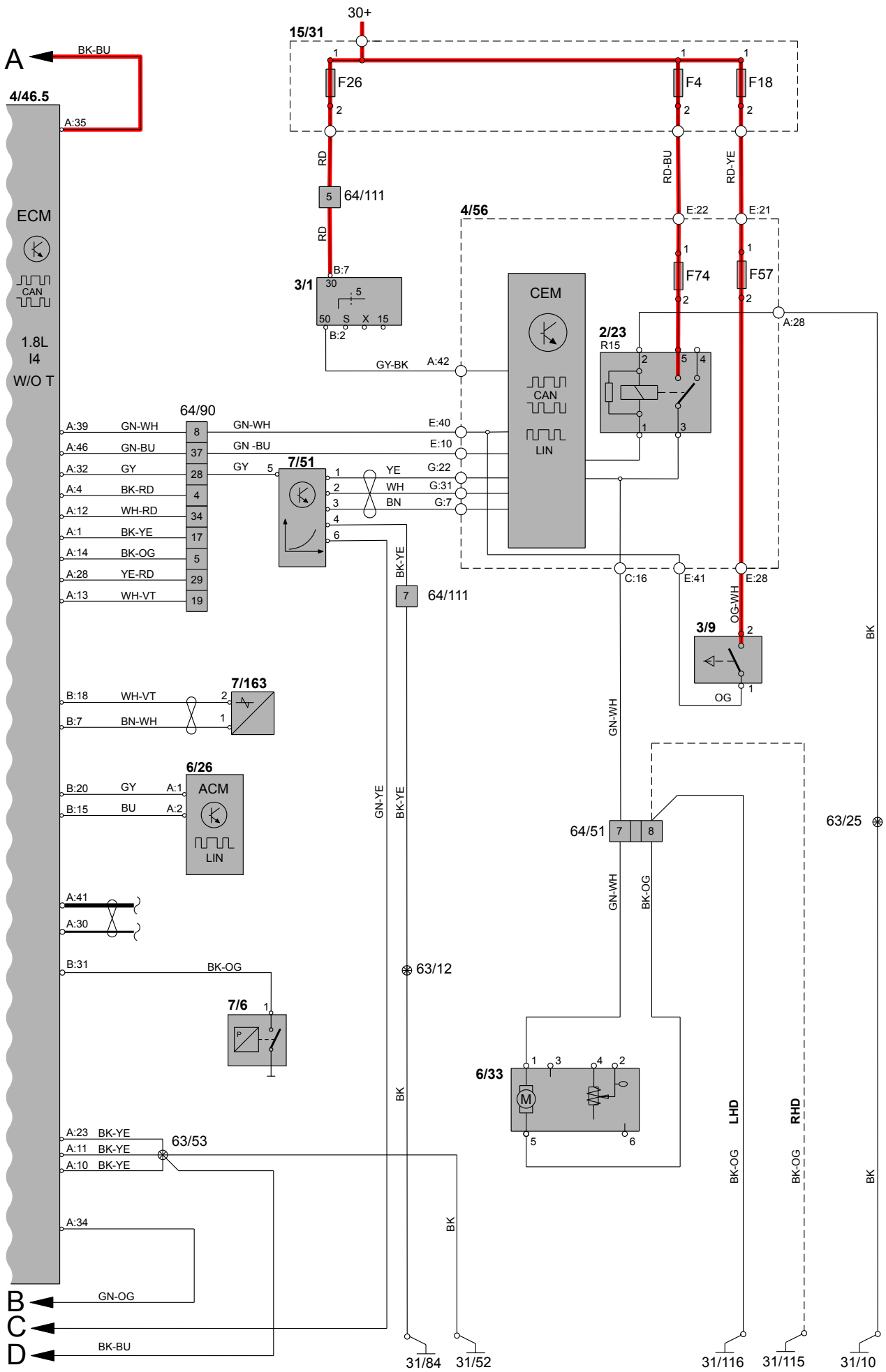
30+
15/31
F26
F4
F18
4/46.5
A:35
BK-BU
ECM
CAN
1.8L
I4
W/O T
64/111
3/1
B:7
B:2
GY-BK
A:42
4/56
CEM
CAN
LIN
E:22
E:21
F74
F57
2/23
R15
A:28
64/90
A:39 GN-WH
A:46 GN-BU
A:32 GY
A:4 BK-RD
A:12 WH-RD
A:1 BK-YE
A:14 BK-OG
A:28 YE-RD
A:13 WH-VT
E:40
E:10
G:22
G:31
G:7
7/51
YE
WH
BN
BK-YE
64/111
C:16
E:41
E:28
OG-WH
3/9
OG
BK
7/163
B:18 WH-VT
B:7 BN-WH
6/26
ACM
LIN
B:20 GY A:1
B:15 BU A:2
GN-YE
BK-YE
GN-WH
64/51
63/25
BK-OG
A:41
A:30
B:31
BK-OG
63/12
7/6
6/33
BK
LHD
RHD
A:23 BK-YE
A:11 BK-YE
A:10 BK-YE
63/53
A:34
GN-OG
BK-BU
A
B
C
D
31/84
31/52
31/116
31/115
31/10

Grupp 23 Bränslesystem
Motorstyrsystem 5-cyl. Turbo 1.8l 1:2

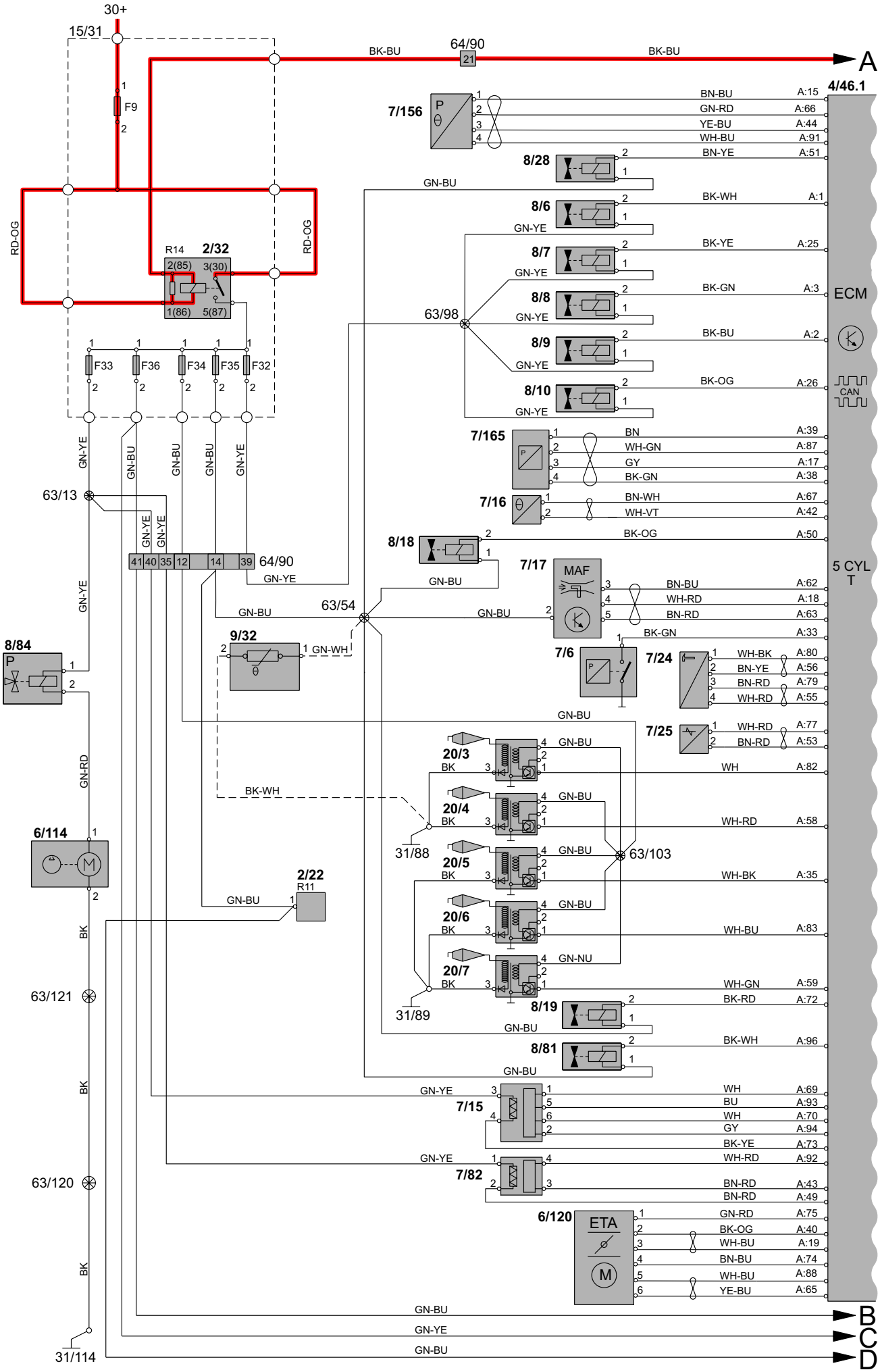

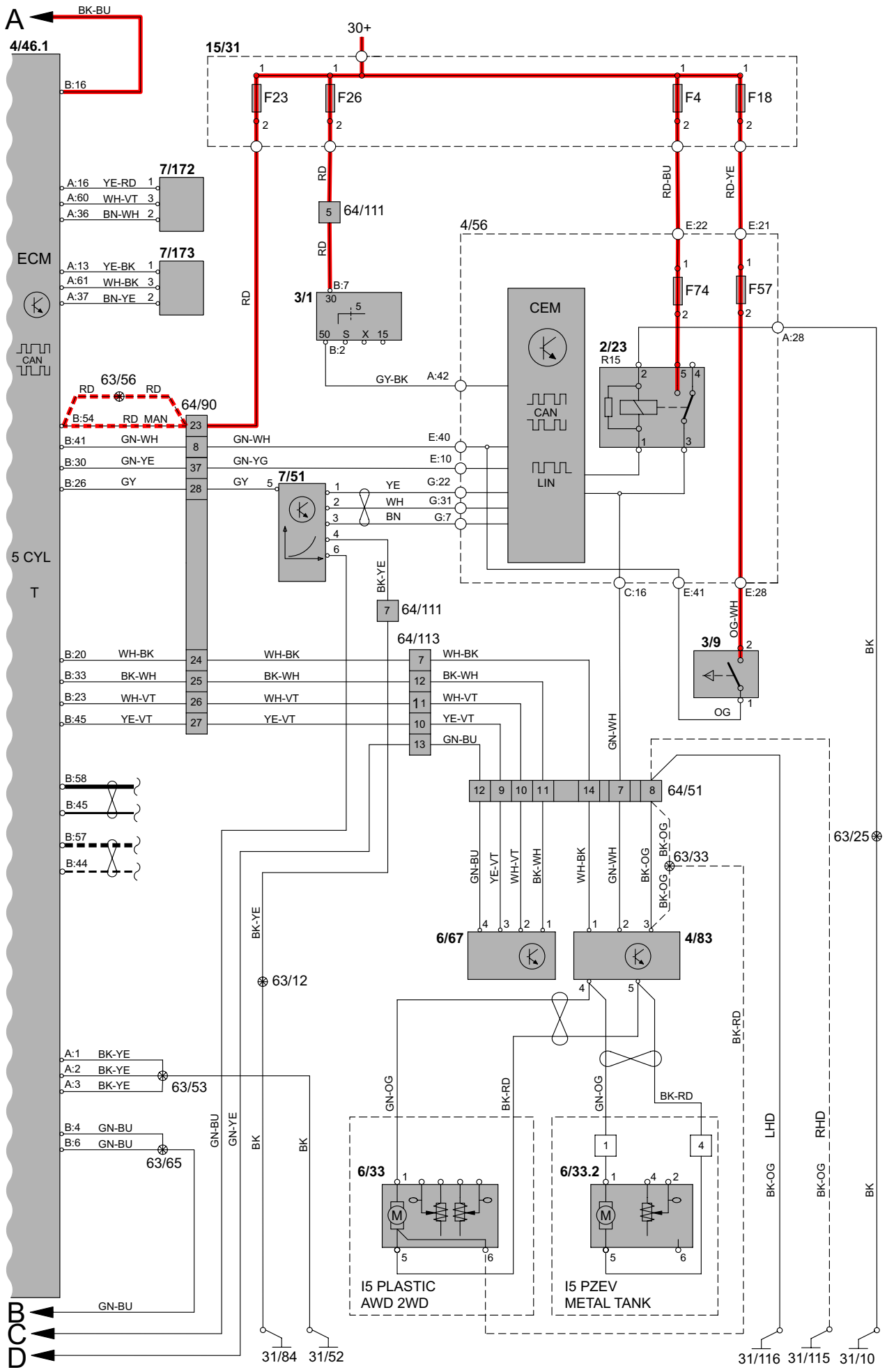
A
BK-BU
4/46.1
B:16
ECM
CAN
5 CYL
T
15/31
30+
F23
F26
F4
F18
7/172
A:16 YE-RD
A:60 WH-VT
A:36 BN-WH
7/173
A:13 YE-BK
A:61 WH-BK
A:37 BN-YE
RD
64/111
3/1
B:7
B:2
GY-BK
A:42
4/56
CEM
CAN
LIN
E:22
E:21
F74
F57
2/23
R15
A:28
63/56
64/90
B:54
RD MAN
B:41 GN-WH
B:30 GN-YE
B:26 GY
GN-WH
GN-YG
GY
E:40
E:10
7/51
YE
WH
BN
G:22
G:31
G:7
BK-YE
64/111
64/113
B:20 WH-BK
B:33 BK-WH
B:23 WH-VT
B:45 YE-VT
WH-BK
BK-WH
WH-VT
YE-VT
GN-BU
C:16
E:41
E:28
OG-WH
3/9
OG
BK
GN-WH
64/51
B:58
B:45
B:57
B:44
63/25
63/33
BK-OG
GN-BU
YE-VT
WH-VT
BK-WH
WH-BK
GN-WH
BK-OG
6/67
4/83
63/12
BK-YE
A:1 BK-YE
A:2 BK-YE
A:3 BK-YE
63/53
B:4 GN-BU
B:6 GN-BU
63/65
GN-BU
GN-YE
BK
BK
GN-OG
BK-RD
GN-OG
BK-RD
BK-RD
6/33
6/33.2
I5 PLASTIC
AWD 2WD
I5 PZEV
METAL TANK
LHD
RHD
BK-OG
BK-OG
BK
B
C
D
GN-BU
31/84
31/52
31/116
31/115
31/10

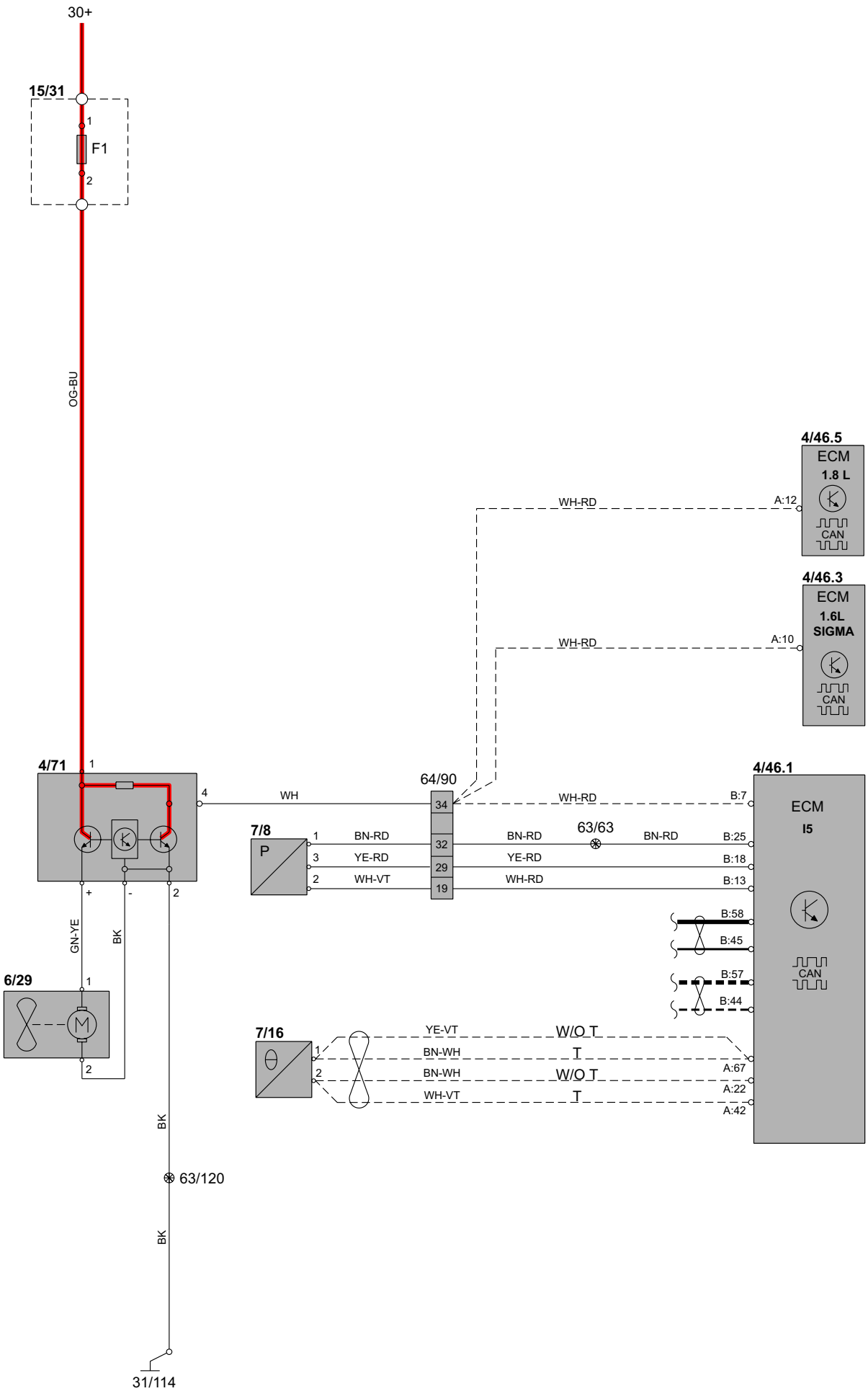
30+
15/31
1
F1
2
OG-BU
4/46.5
ECM
1.8 L
CAN
WH-RD
A:12
4/46.3
ECM
1.6L
SIGMA
CAN
WH-RD
A:10
4/71
1
4
WH
64/90
34
WH-RD
B:7
4/46.1
ECM
I5
CAN
7/8
P
1
3
2
BN-RD
YE-RD
WH-VT
32
29
19
BN-RD
YE-RD
WH-RD
63/63
BN-RD
B:25
B:18
B:13
B:58
B:45
B:57
B:44
+
-
2
GN-YE
BK
6/29
1
2
7/16
1
2
YE-VT
BN-WH
BN-WH
WH-VT
W/O T
T
W/O T
T
A:67
A:22
A:42
BK
63/120
BK
31/114

Grupp 26 Kylsystem
Elkylfläkt Diesel

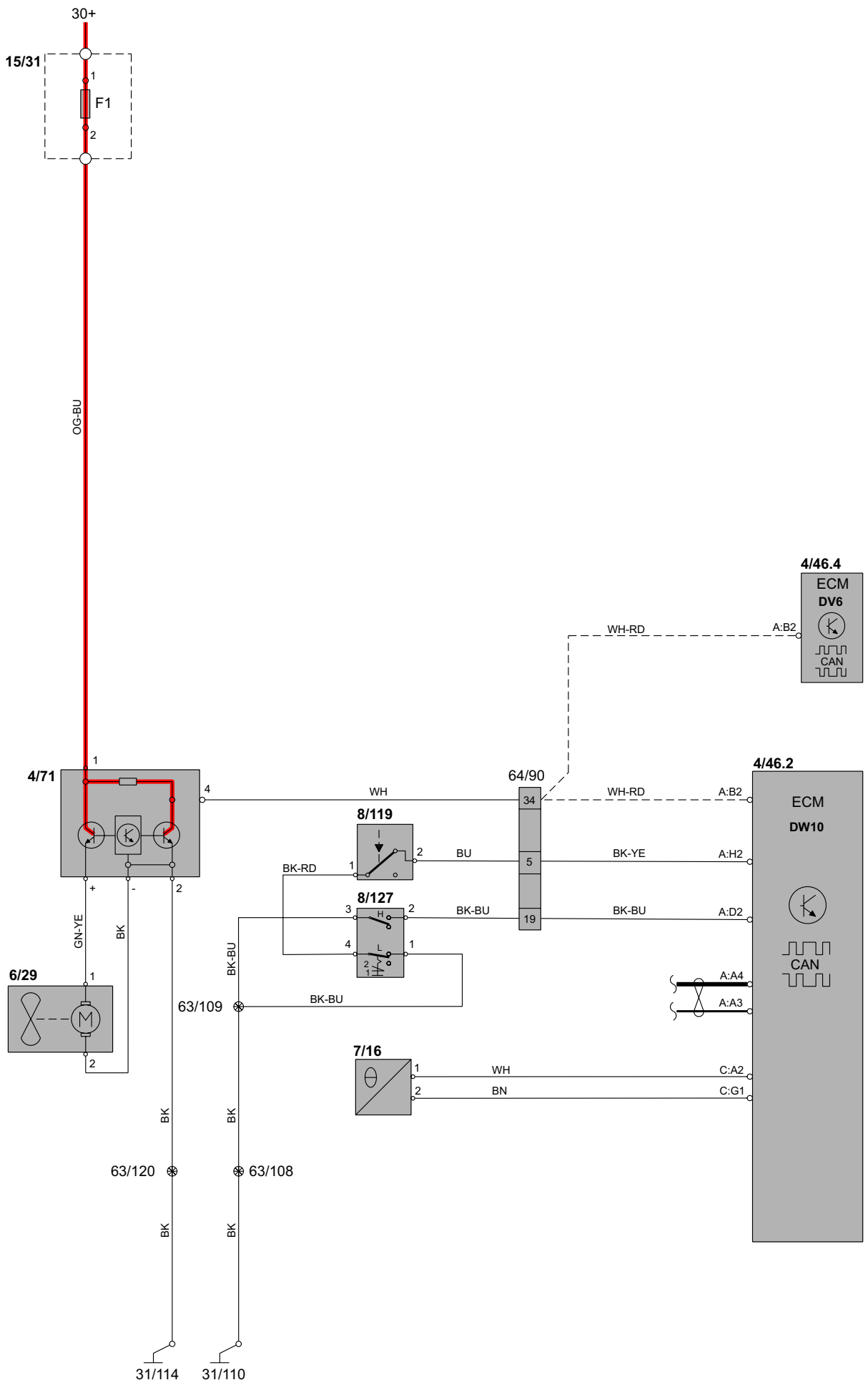

Grupp 27 Motorreglage
Konstantfarthållare 1.6l

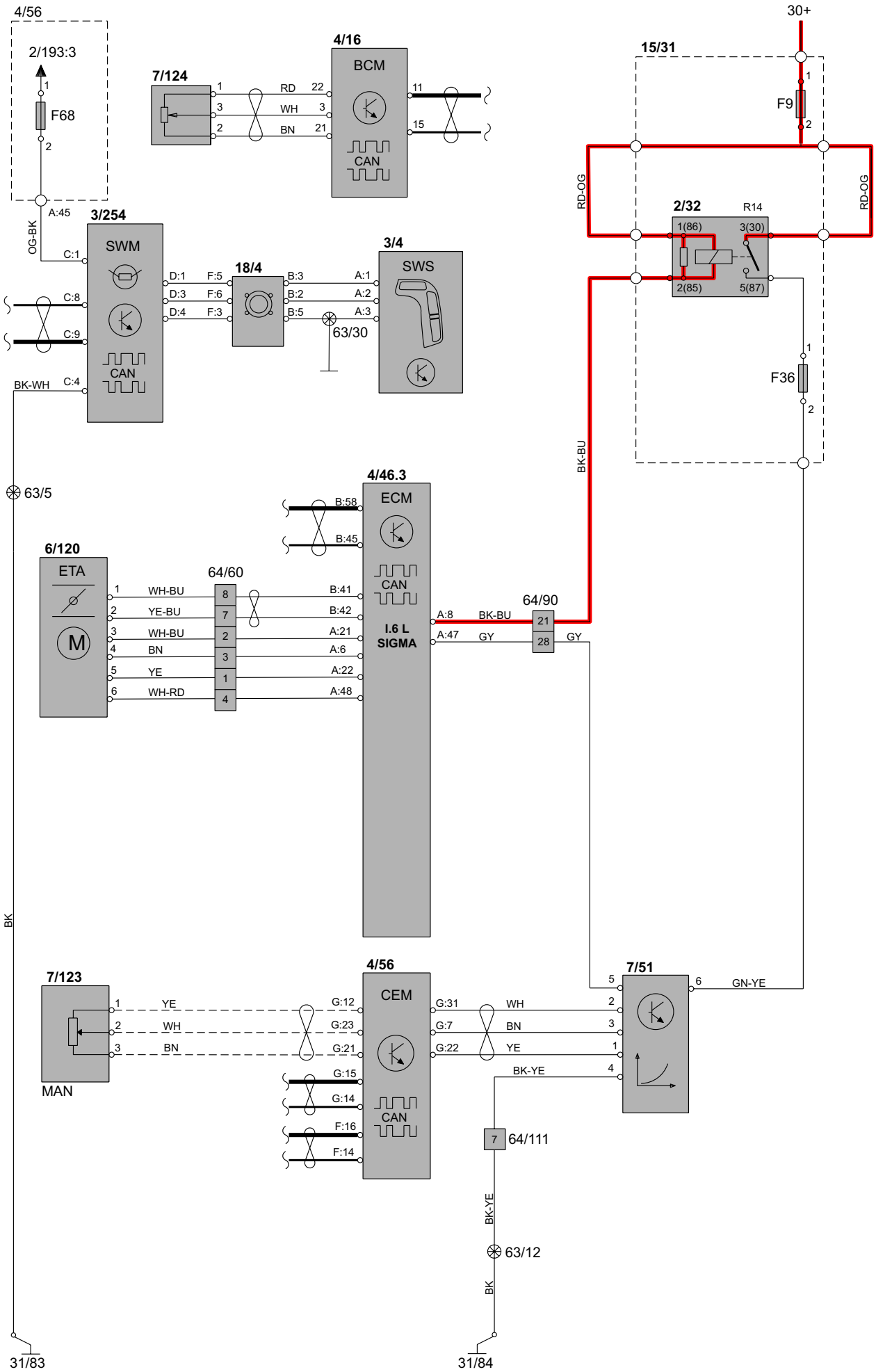

Grupp 27 Motorreglage
Konstantfarthållare 1,8l

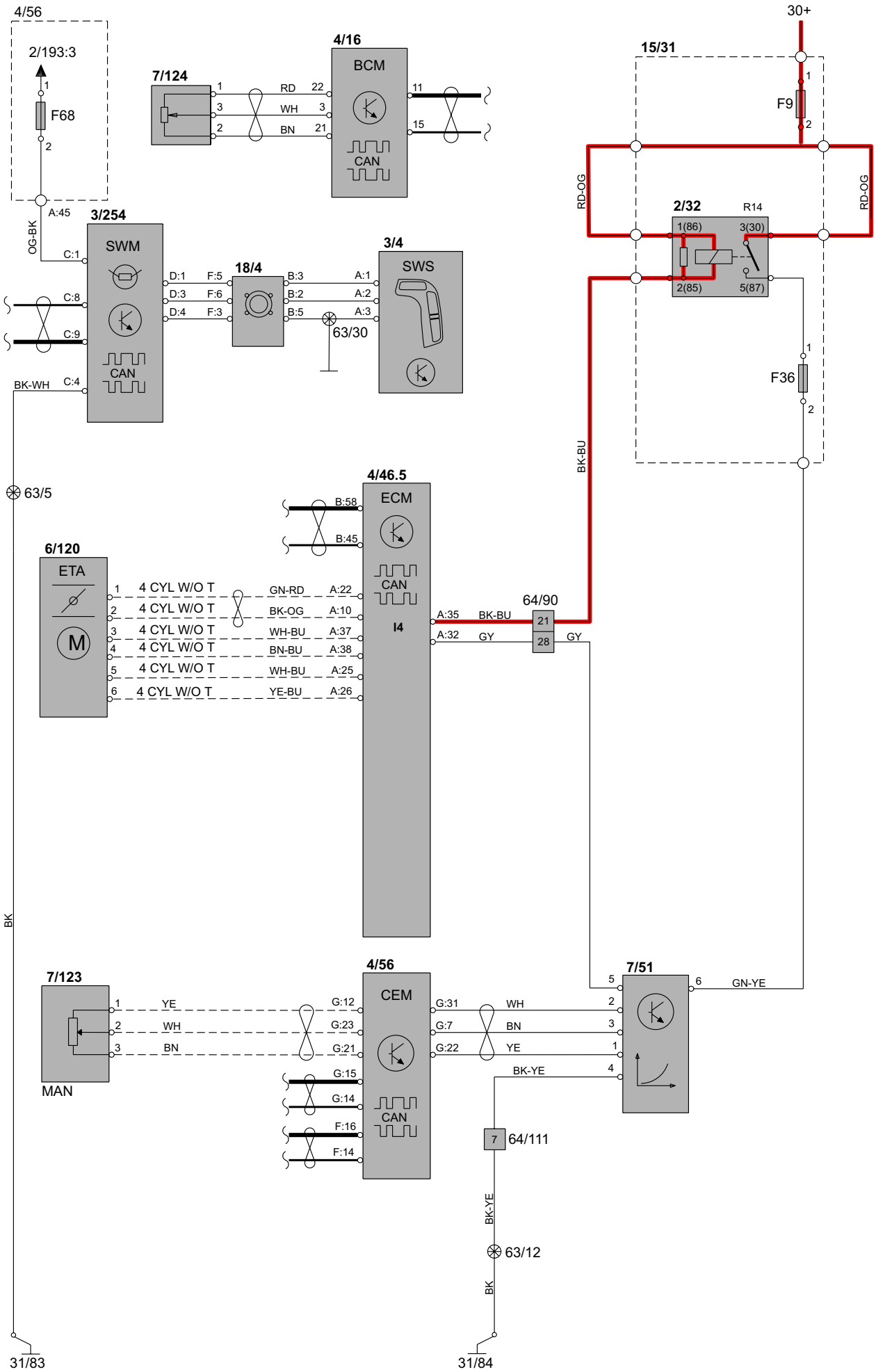

Grupp 27 Motorreglage
Konstantfarthållare 5-cyl.

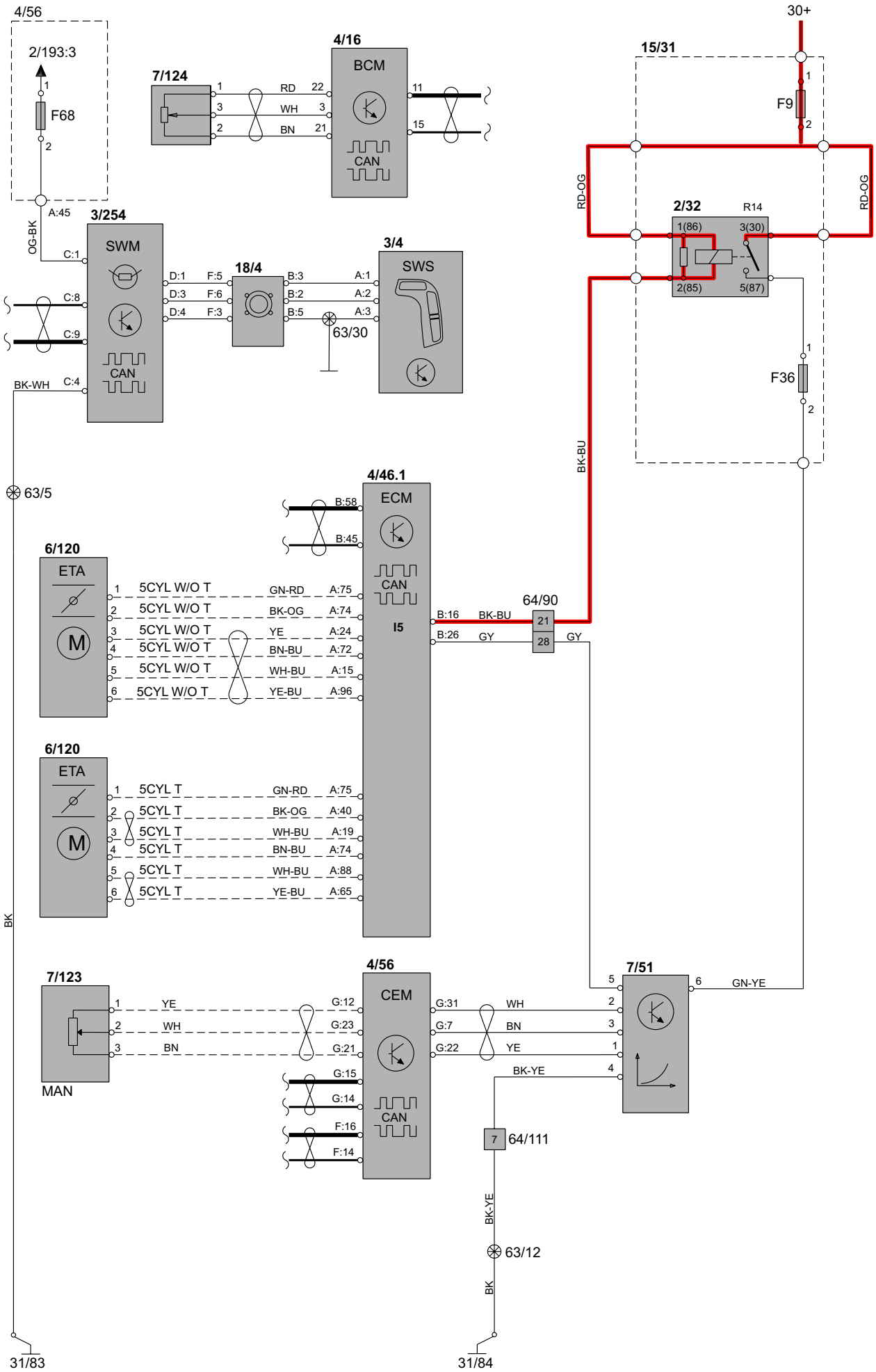

Grupp 27 Motorreglage
Konstantfarthållare 4-cyl. Diesel

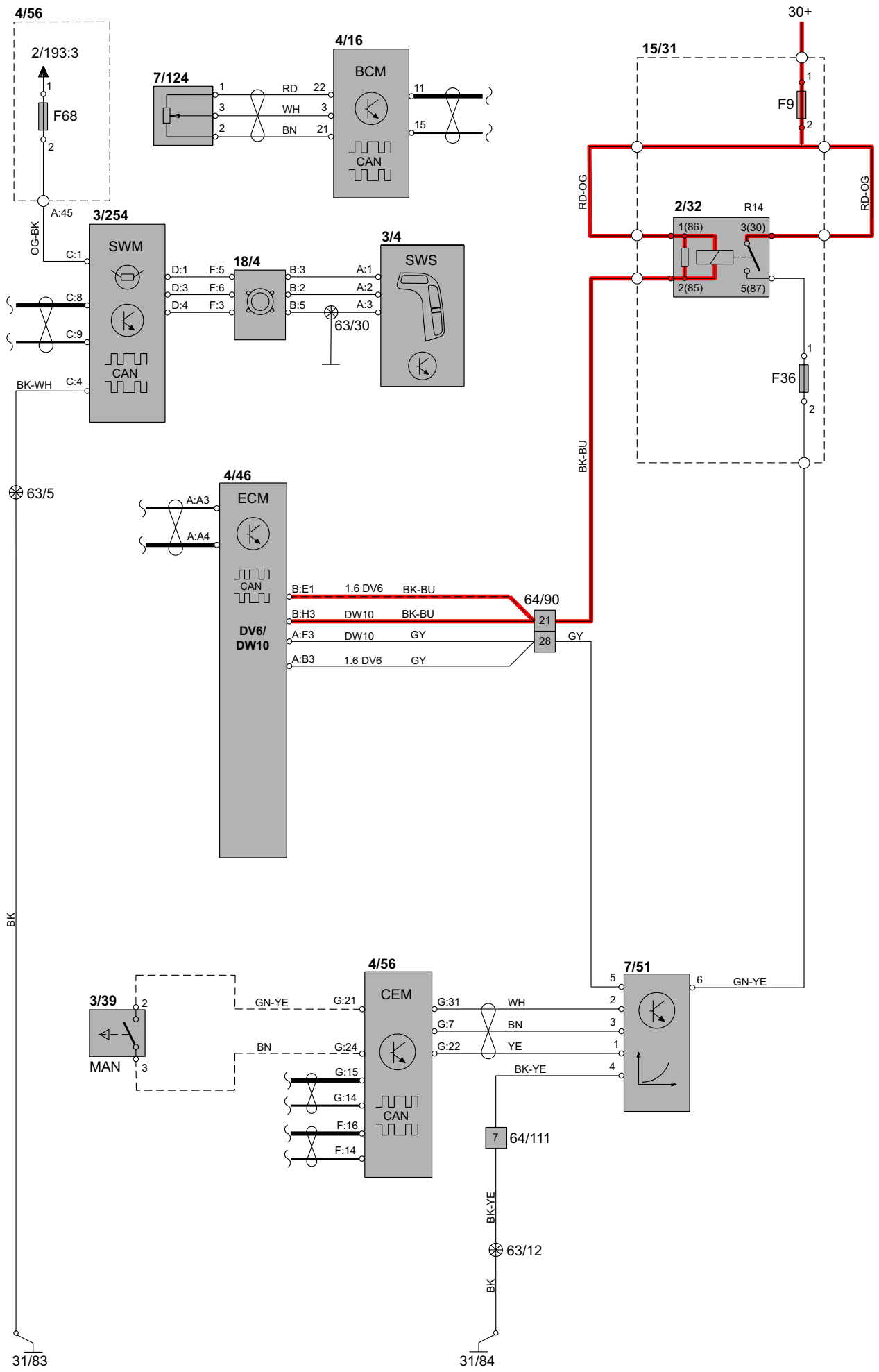

Grupp 32 Generator och laddningsregulator
Strömförsörjnin 4-cyl.

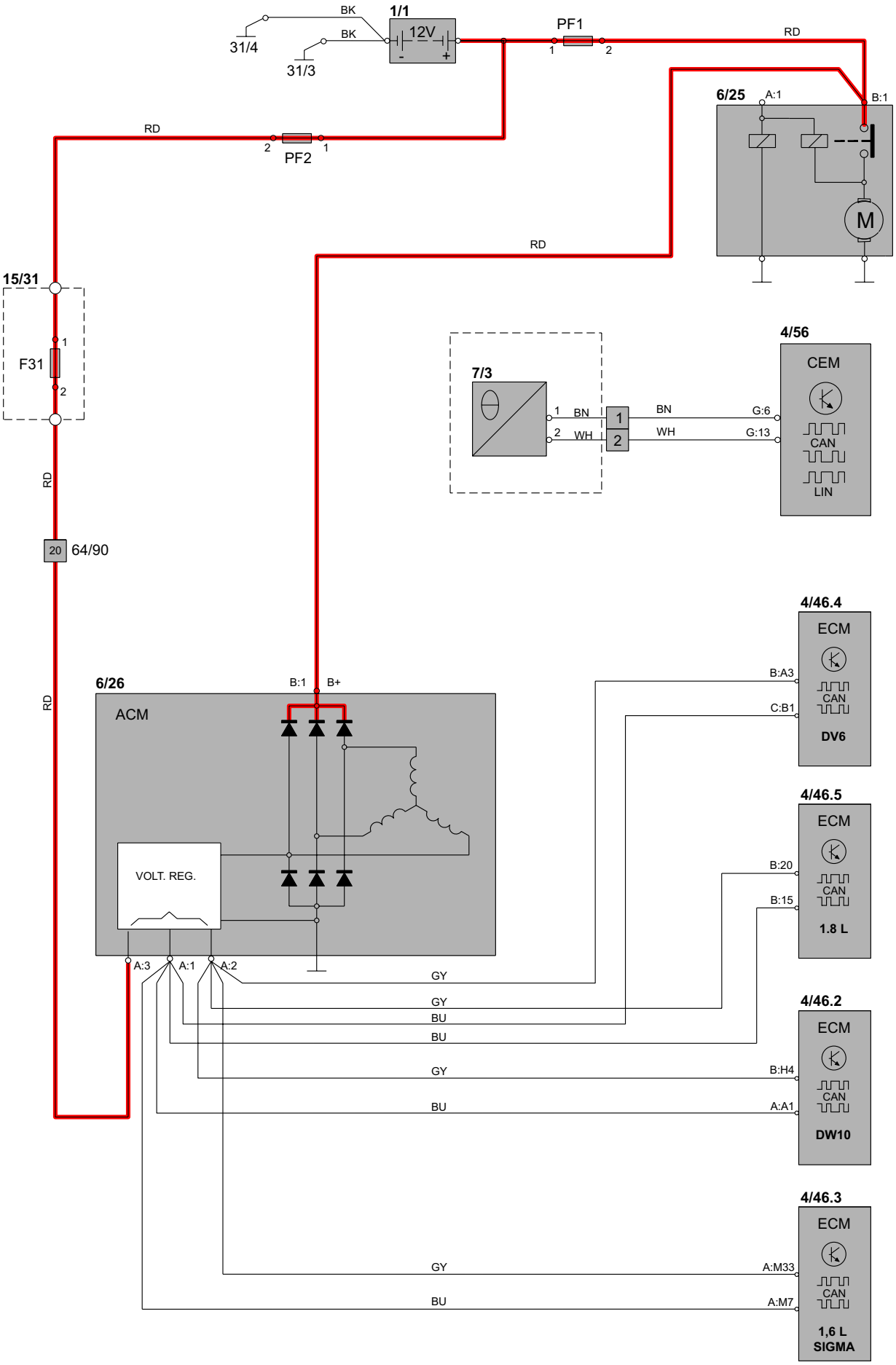

Grupp 32 Generator och laddningsregulator
Strömförsörjning 5-cyl.

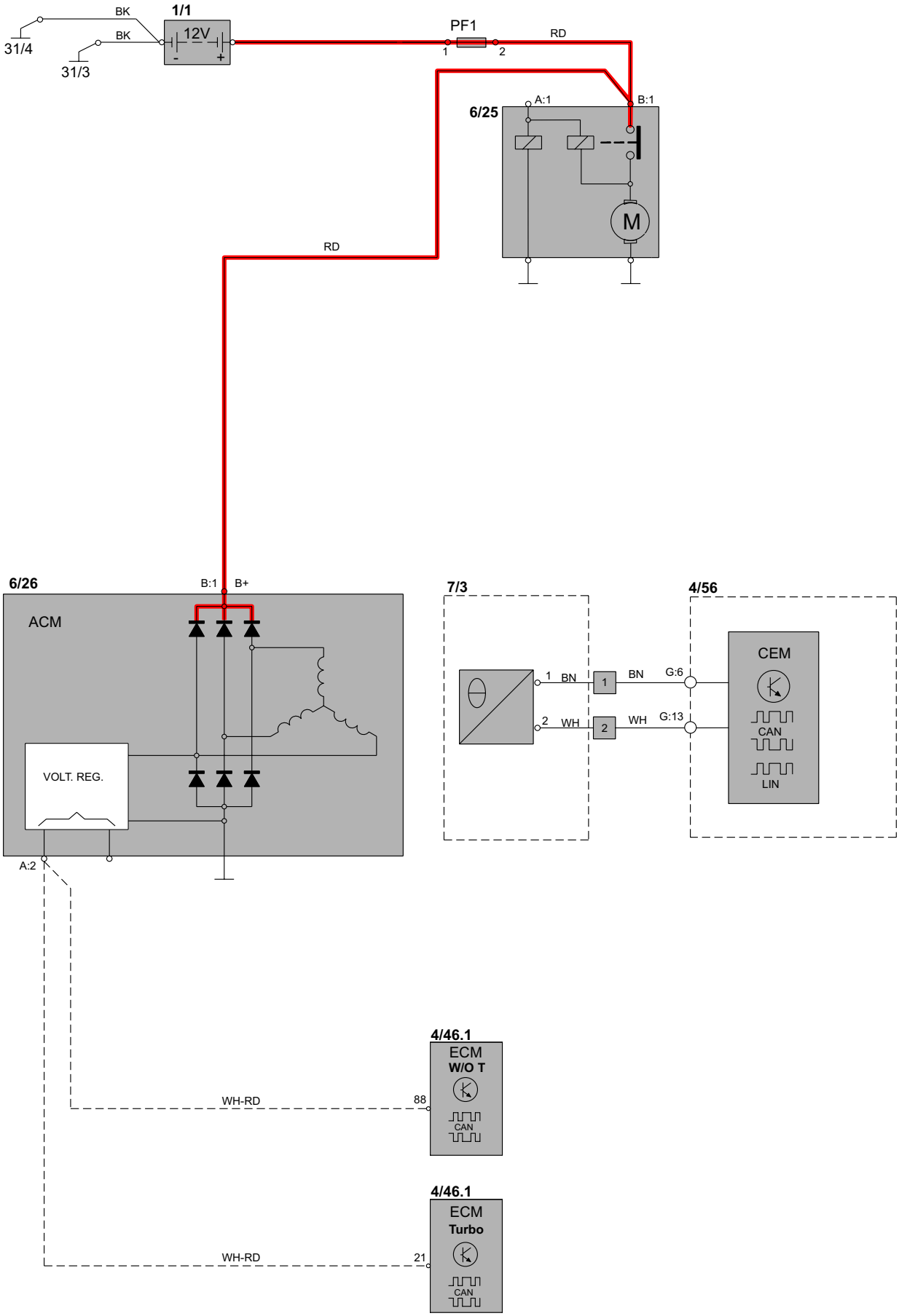

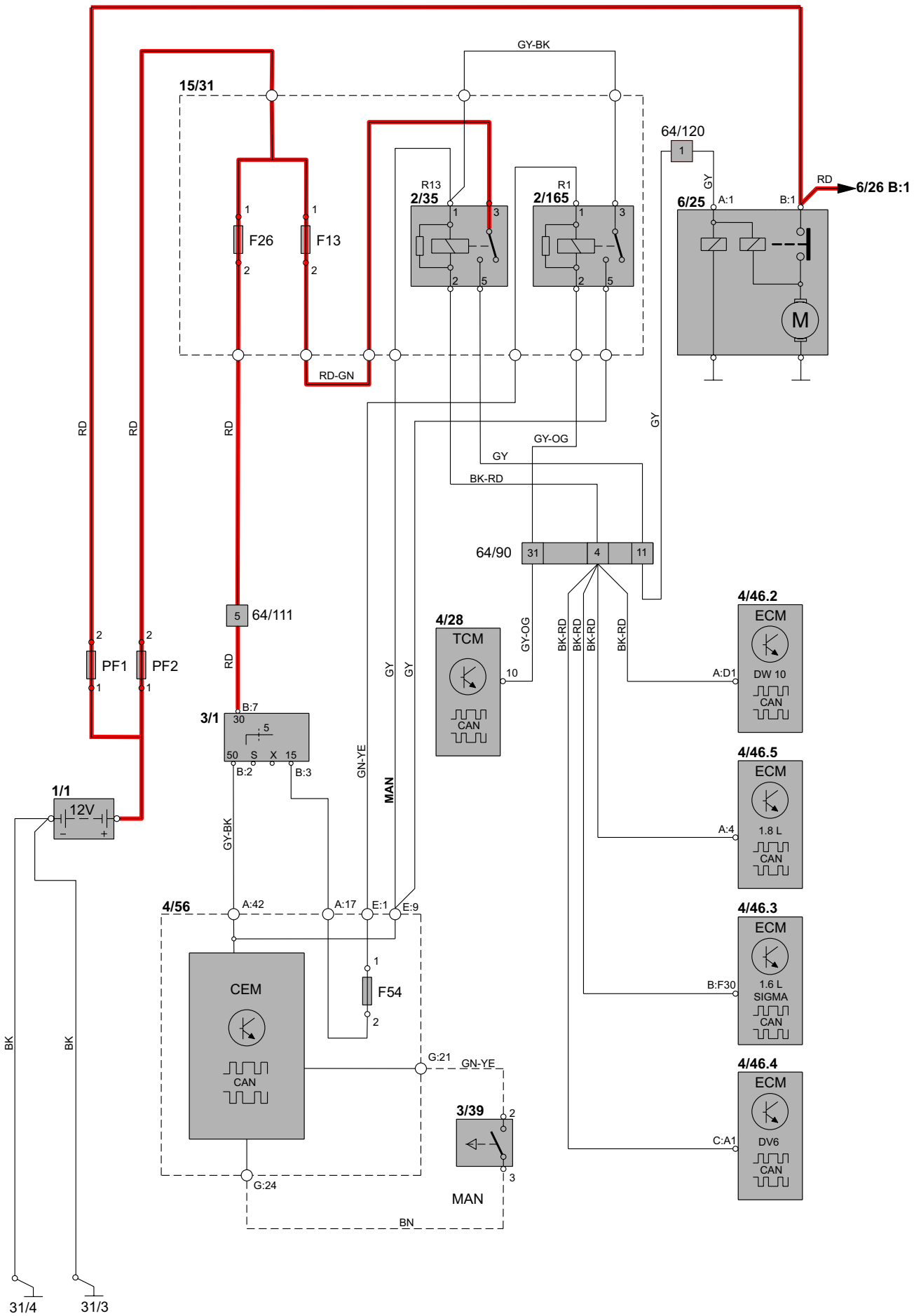
15/31
GY-BK
64/120
R13
2/35
R1
2/165
6/25
A:1
B:1
RD
6/26 B:1
F26
F13
M
RD-GN
RD
GY
GY-OG
BK-RD
64/90
31
4
11
64/111
PF1
PF2
4/28
TCM
CAN
10
4/46.2
ECM
DW 10
A:D1
3/1
B:7
30
5
50
S
X
15
B:2
B:3
GN-YE
MAN
1/1
12V
GY-BK
4/46.5
1.8 L
A:4
4/56
A:42
A:17
E:1
E:9
CEM
F54
4/46.3
1.6 L
SIGMA
B:F30
G:21
3/39
4/46.4
DV6
C:A1
G:24
BN
BK
31/4
31/3

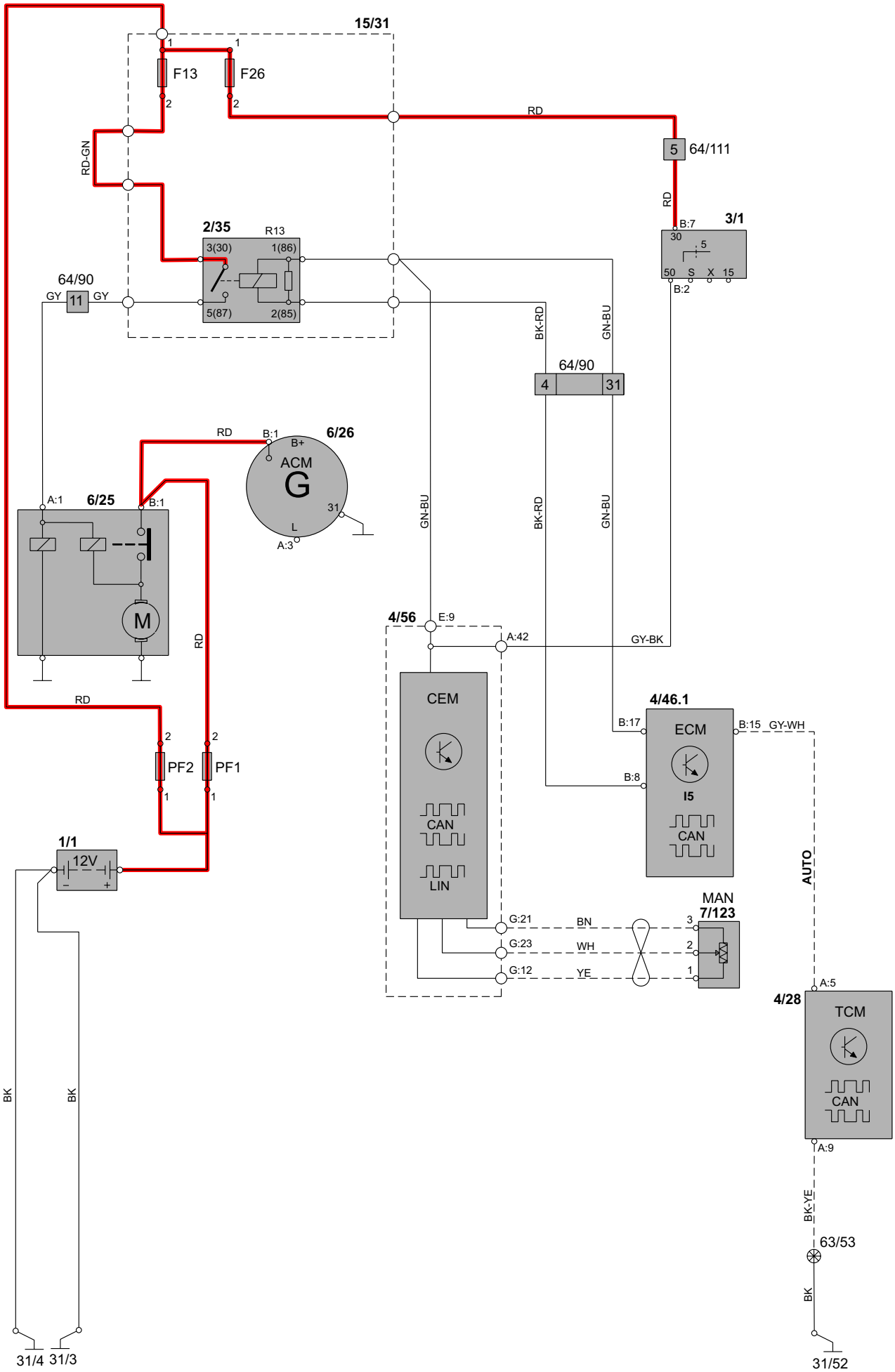
15/31
F13
F26
RD
RD-GN
5
64/111
RD
B:7
3/1
30
5
50
S
X
15
B:2
2/35
R13
3(30)
1(86)
5(87)
2(85)
64/90
GY
11
GY
BK-RD
GN-BU
64/90
4
31
RD
B:1
B+
6/26
ACM
G
31
L
A:3
A:1
6/25
B:1
M
GN-BU
BK-RD
GN-BU
4/56
E:9
A:42
GY-BK
CEM
CAN
LIN
4/46.1
B:17
ECM
B:15
GY-WH
B:8
I5
CAN
RD
RD
2
2
PF2
PF1
1
1
1/1
12V
AUTO
MAN
7/123
G:21
BN
3
G:23
WH
2
G:12
YE
1
A:5
4/28
TCM
CAN
A:9
BK
BK
BK-YE
63/53
BK
31/4
31/3
31/52

Grupp 35 Belysning
Backljus

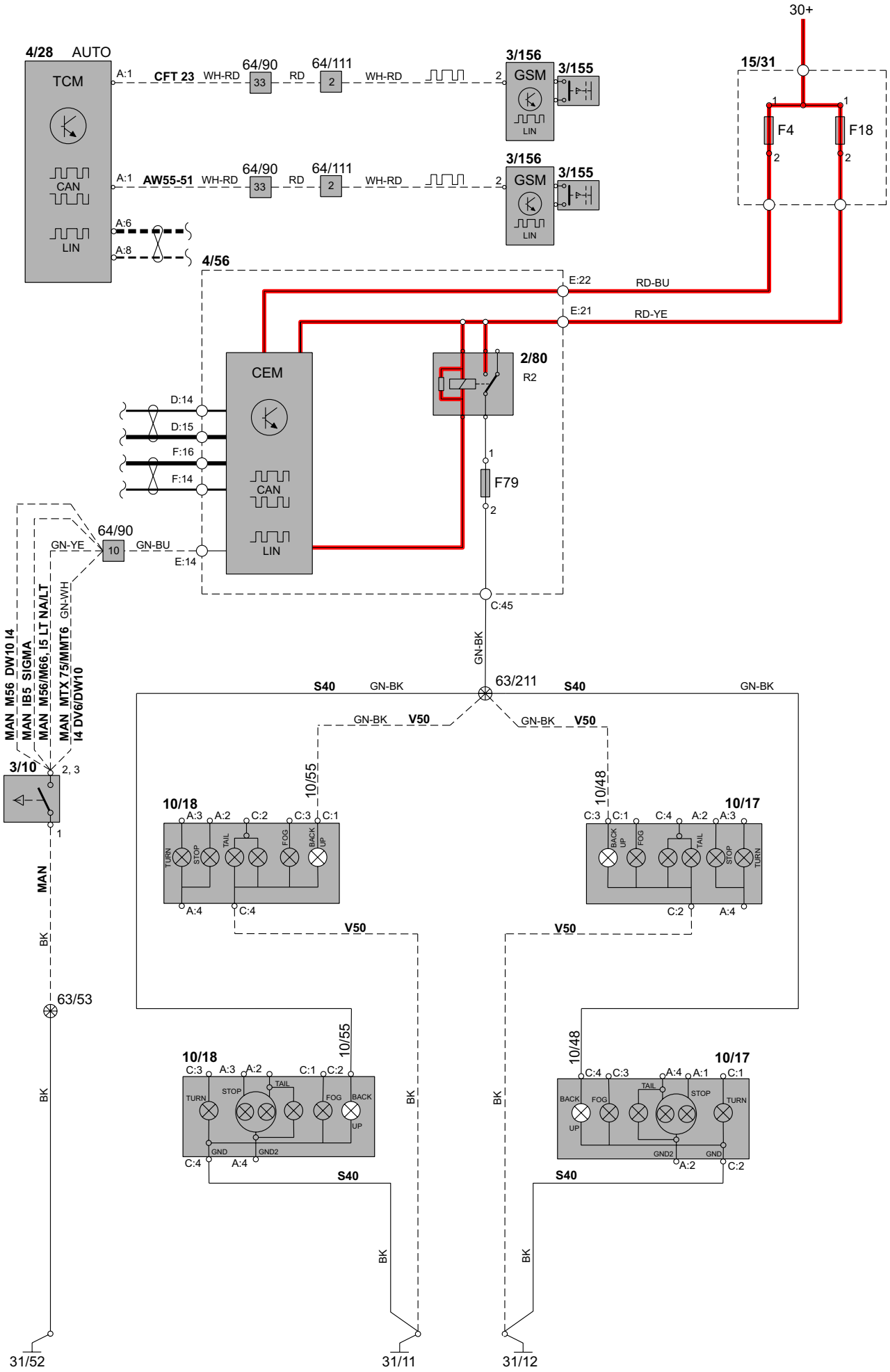

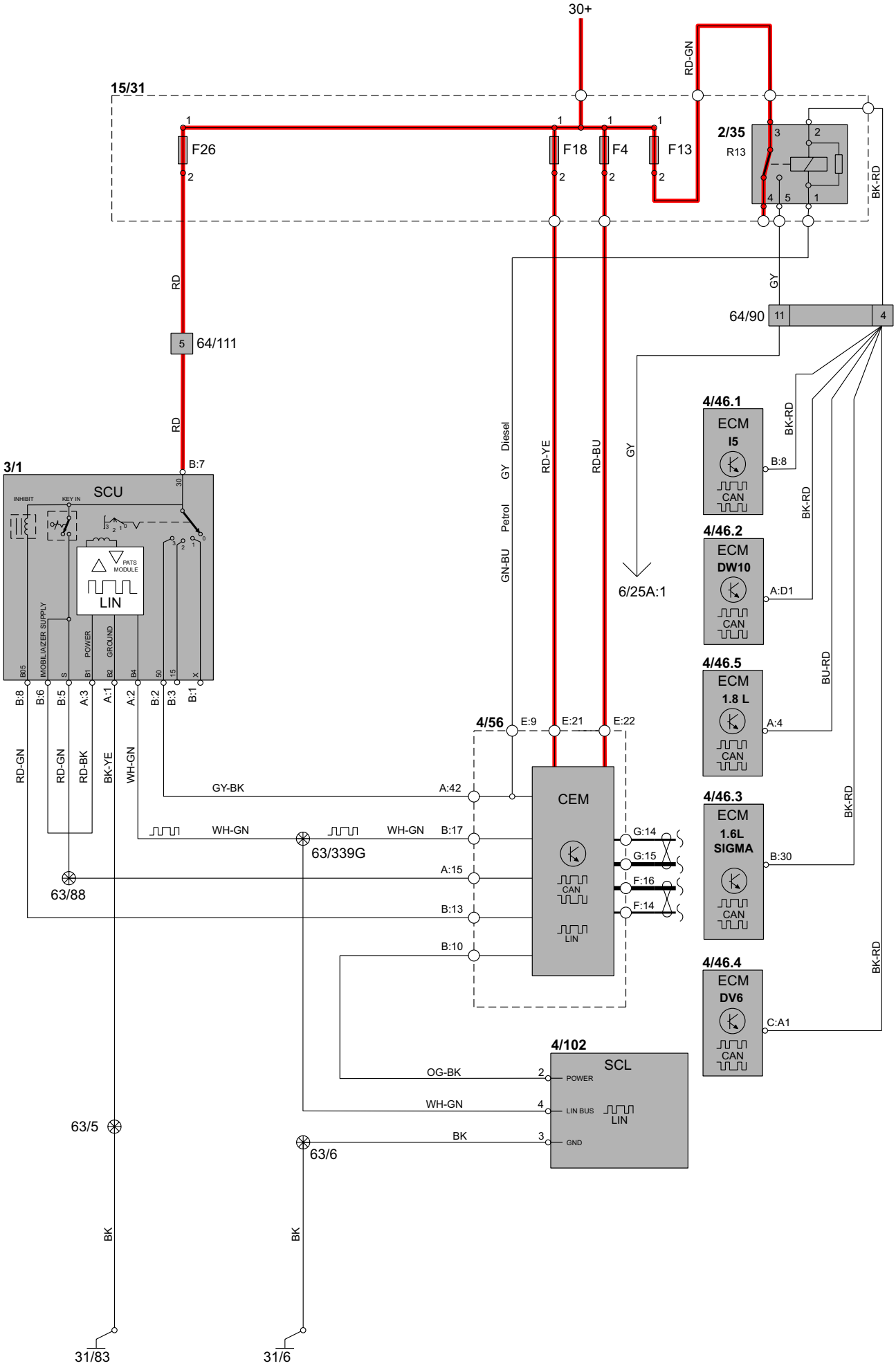
30+
RD-GN
15/31
F26
F18
F4
F13
2/35
R13
BK-RD
RD
5
64/111
GY
64/90
11
4
3/1
SCU
INHIBIT
KEY IN
PATS MODULE
LIN
IMOBILIAIZER SUPPLY
POWER
GROUND
B:7
B:8
B:6
B:5
A:3
A:1
A:2
B:2
B:3
B:1
RD-GN
RD-GN
RD-BK
BK-YE
WH-GN
GY-BK
WH-GN
WH-GN
63/339G
63/88
63/5
63/6
BK
BK
31/83
31/6
GY Diesel
Petrol
GN-BU
RD-YE
RD-BU
GY
6/25A:1
4/56
E:9
E:21
E:22
CEM
A:42
B:17
A:15
B:13
B:10
G:14
G:15
F:16
F:14
CAN
LIN
4/46.1
ECM
I5
B:8
4/46.2
ECM
DW10
A:D1
4/46.5
ECM
1.8 L
A:4
4/46.3
ECM
1.6L
SIGMA
B:30
4/46.4
ECM
DV6
C:A1
BK-RD
BU-RD
4/102
SCL
OG-BK
WH-GN
BK
POWER
LIN BUS
GND

Grupp 36 Övrig elektrisk utrustning
Stöldlarm

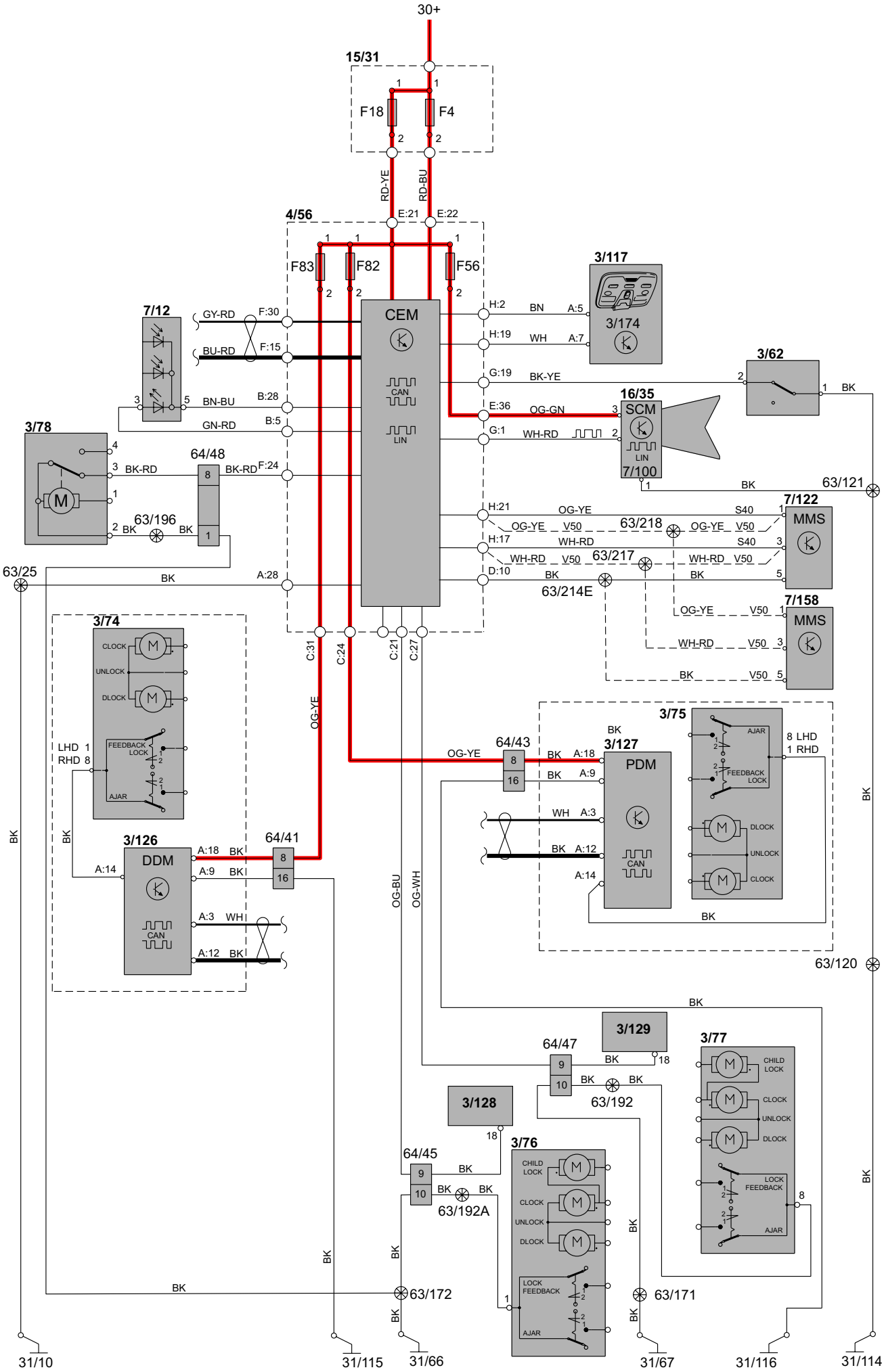

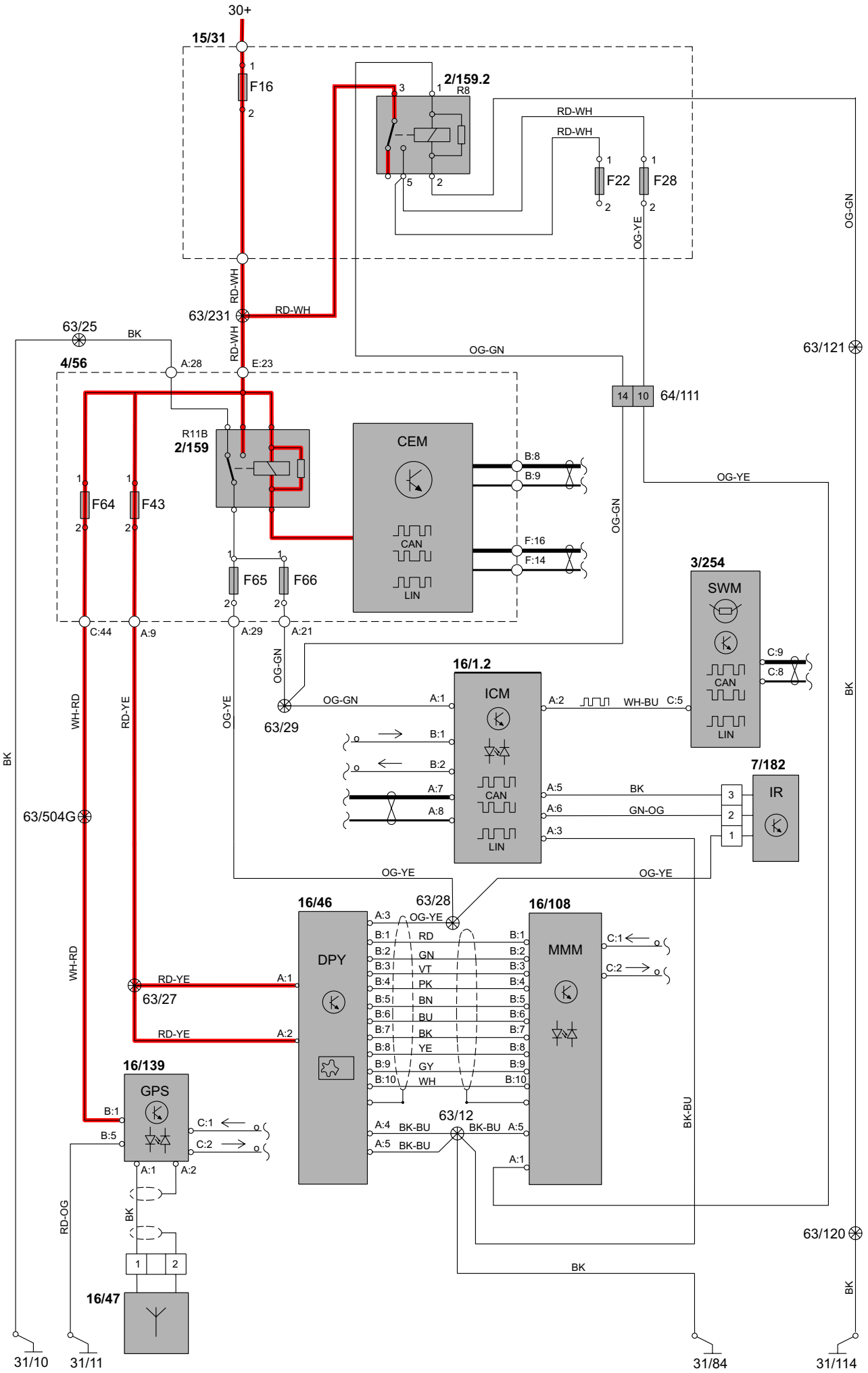
30+
15/31
F16
2/159.2
R8
RD-WH
F22
F28
OG-YE
OG-GN
63/231
63/25
BK
4/56
A:28
E:23
63/121
64/111
R11B
2/159
CEM
B:8
B:9
F:16
F:14
CAN
LIN
F64
F43
F65
F66
3/254
SWM
C:9
C:8
C:44
A:9
A:29
A:21
16/1.2
ICM
A:1
A:2
WH-BU
C:5
B:1
B:2
A:7
A:8
A:5
A:6
A:3
BK
GN-OG
7/182
IR
63/29
WH-RD
RD-YE
63/504G
63/28
16/46
DPY
16/108
MMM
RD
GN
VT
PK
BN
BU
YE
GY
WH
63/27
16/139
GPS
C:1
C:2
63/12
BK-BU
RD-OG
16/47
63/120
31/10
31/11
31/84
31/114

Grupp 39 Övrigt
Audio Low Level 1:2

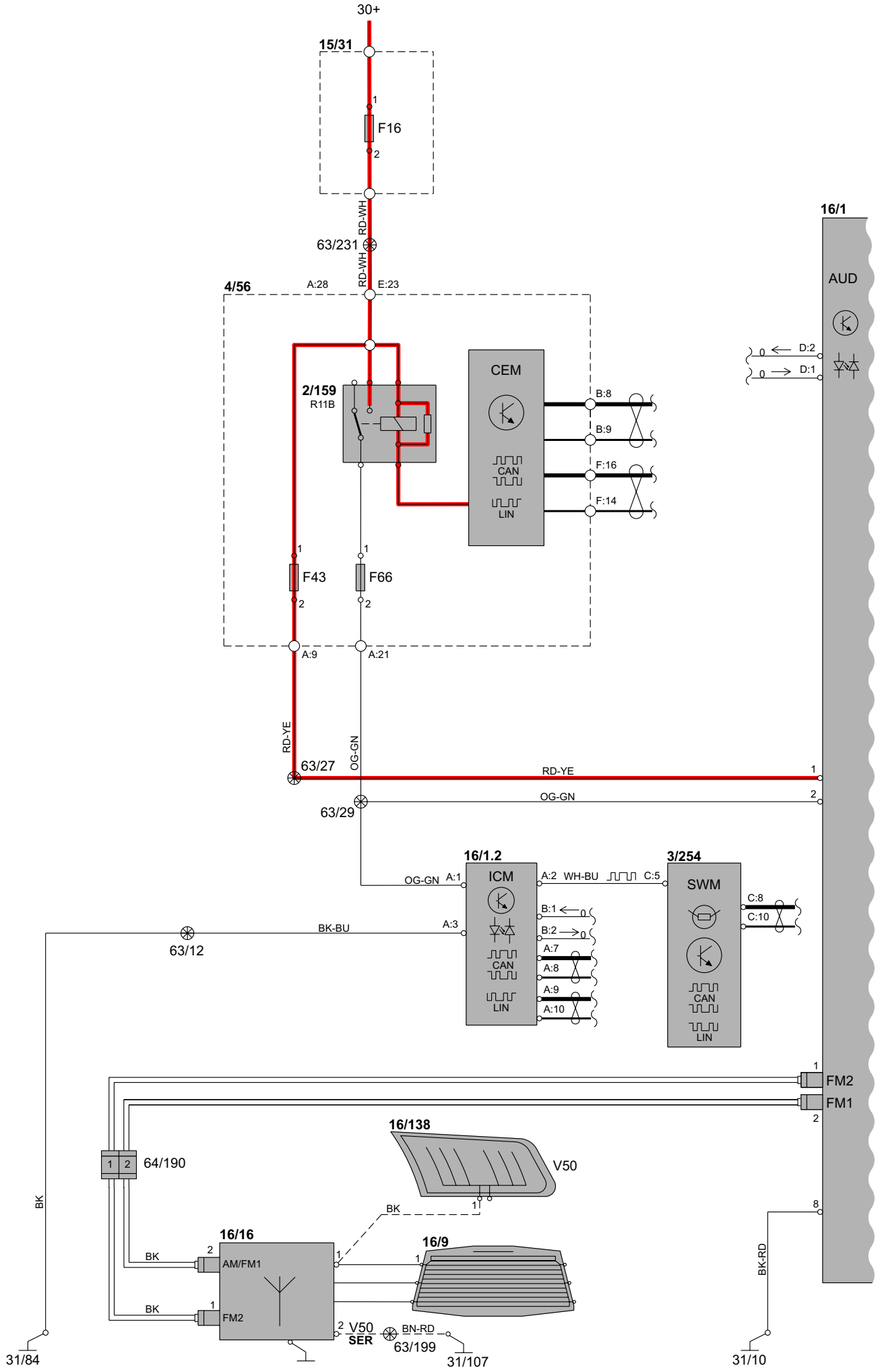

Grupp 39 Övrigt
Audio Low level 2:2

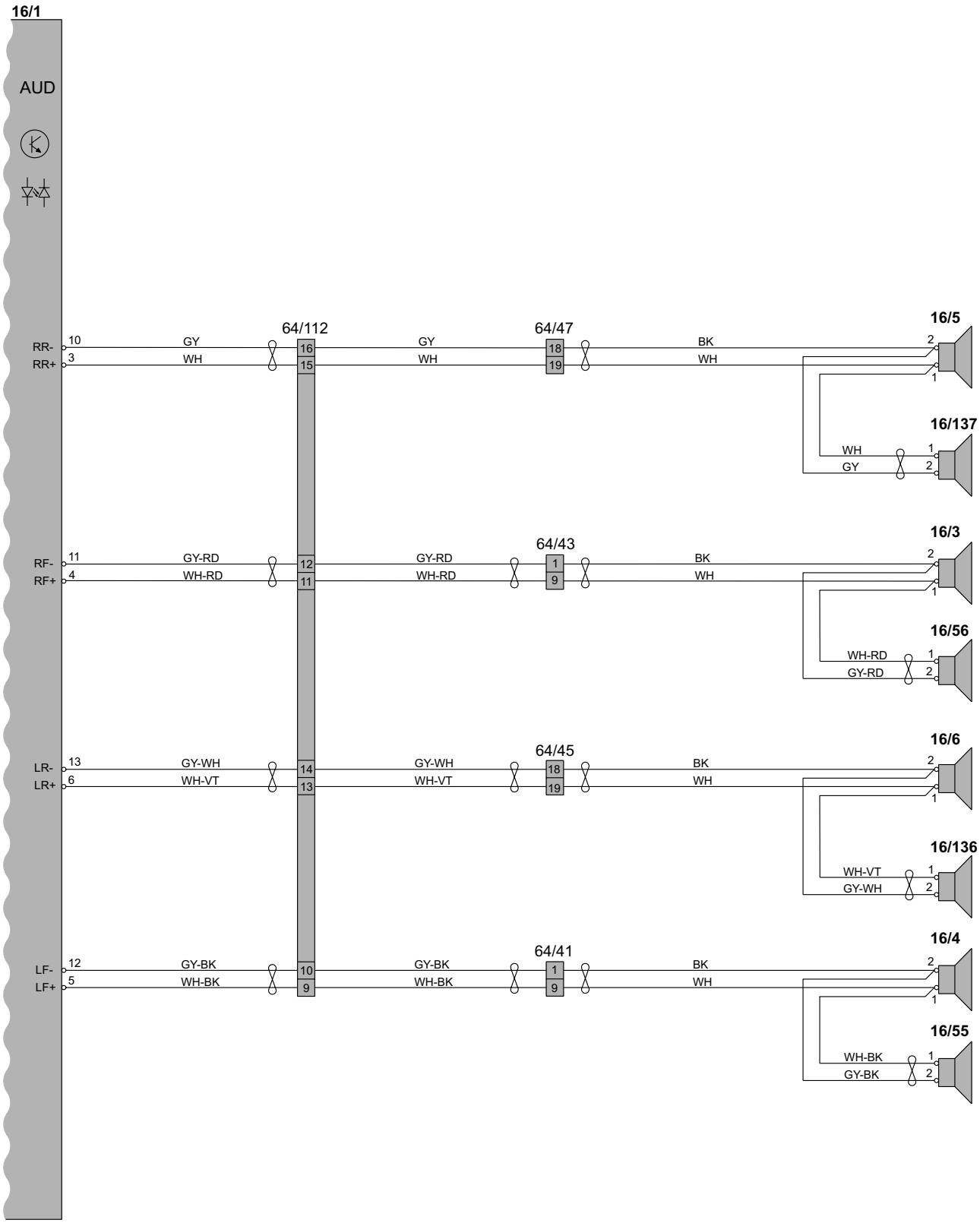

Grupp 39 Övrigt
Mobiltelefon 1:2

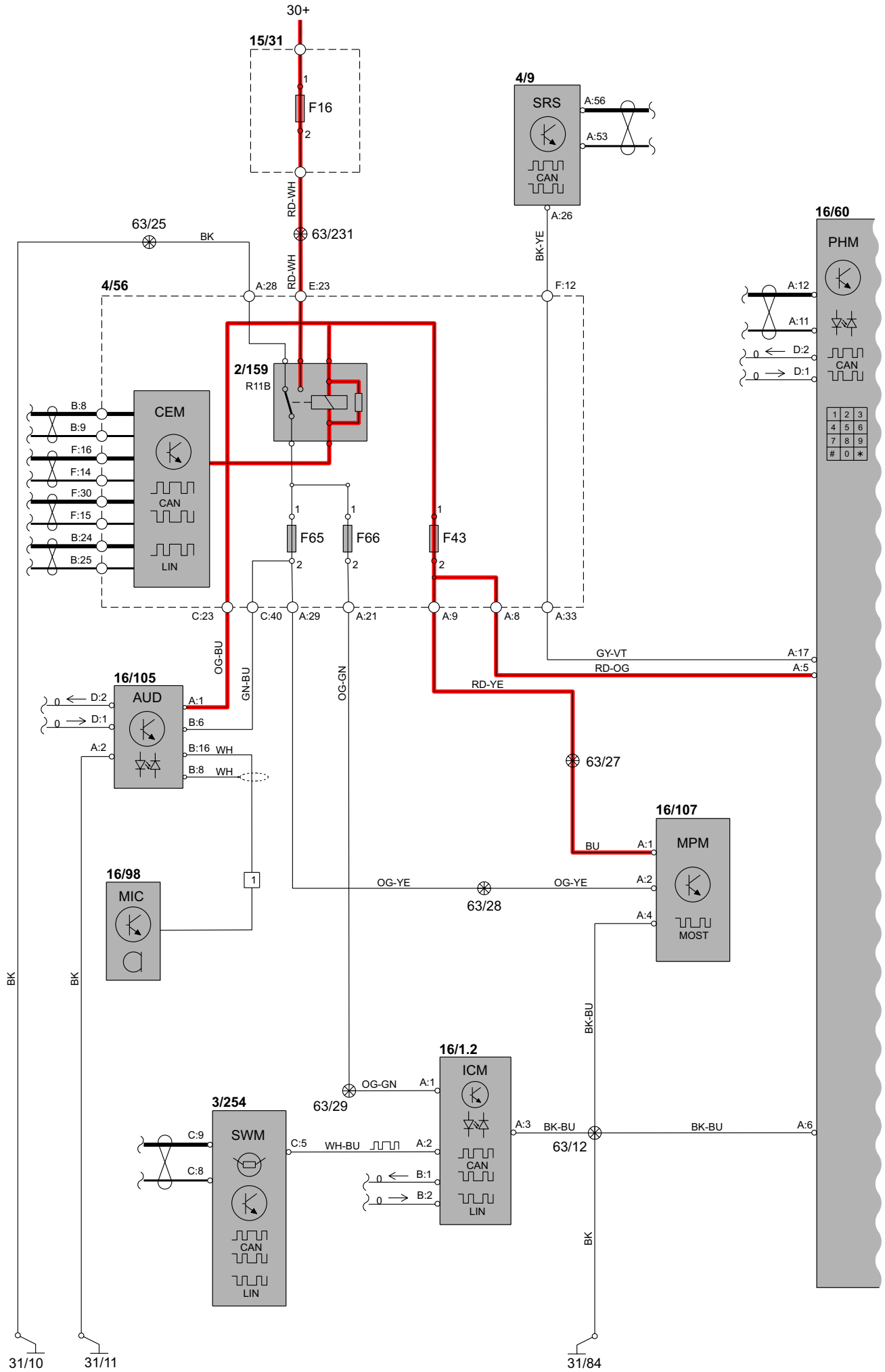

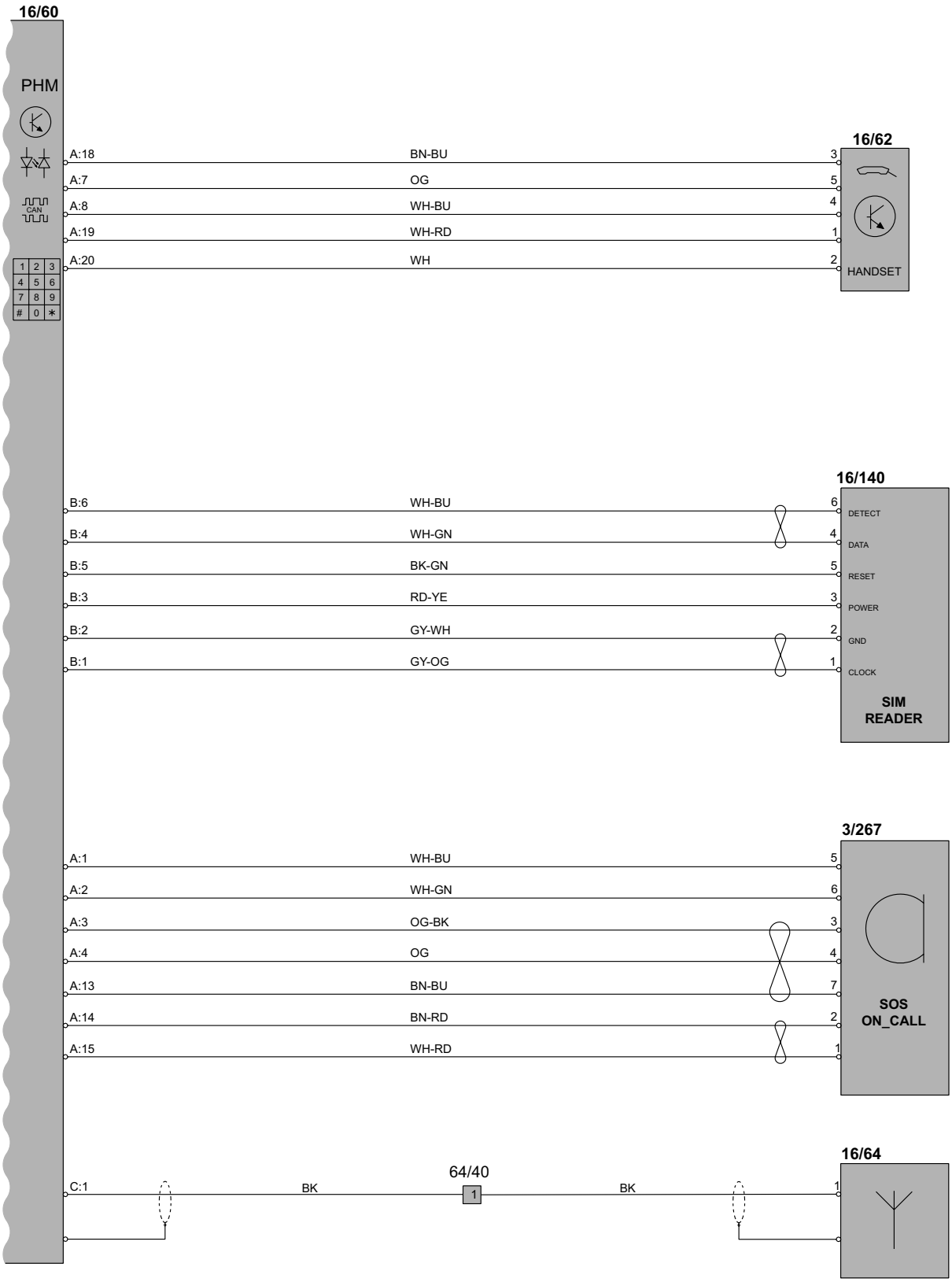
16/60
PHM
CAN
1 2 3
4 5 6
7 8 9
0 *
A:18 BN-BU 3
A:7 OG 5
A:8 WH-BU 4
A:19 WH-RD 1
A:20 WH 2
16/62
HANDSET
B:6 WH-BU 6
B:4 WH-GN 4
B:5 BK-GN 5
B:3 RD-YE 3
B:2 GY-WH 2
B:1 GY-OG 1
16/140
DETECT
DATA
RESET
POWER
GND
CLOCK
SIM READER
A:1 WH-BU 5
A:2 WH-GN 6
A:3 OG-BK 3
A:4 OG 4
A:13 BN-BU 7
A:14 BN-RD 2
A:15 WH-RD 1
3/267
SOS ON_CALL
C:1 BK 64/40 1 BK 1
16/64

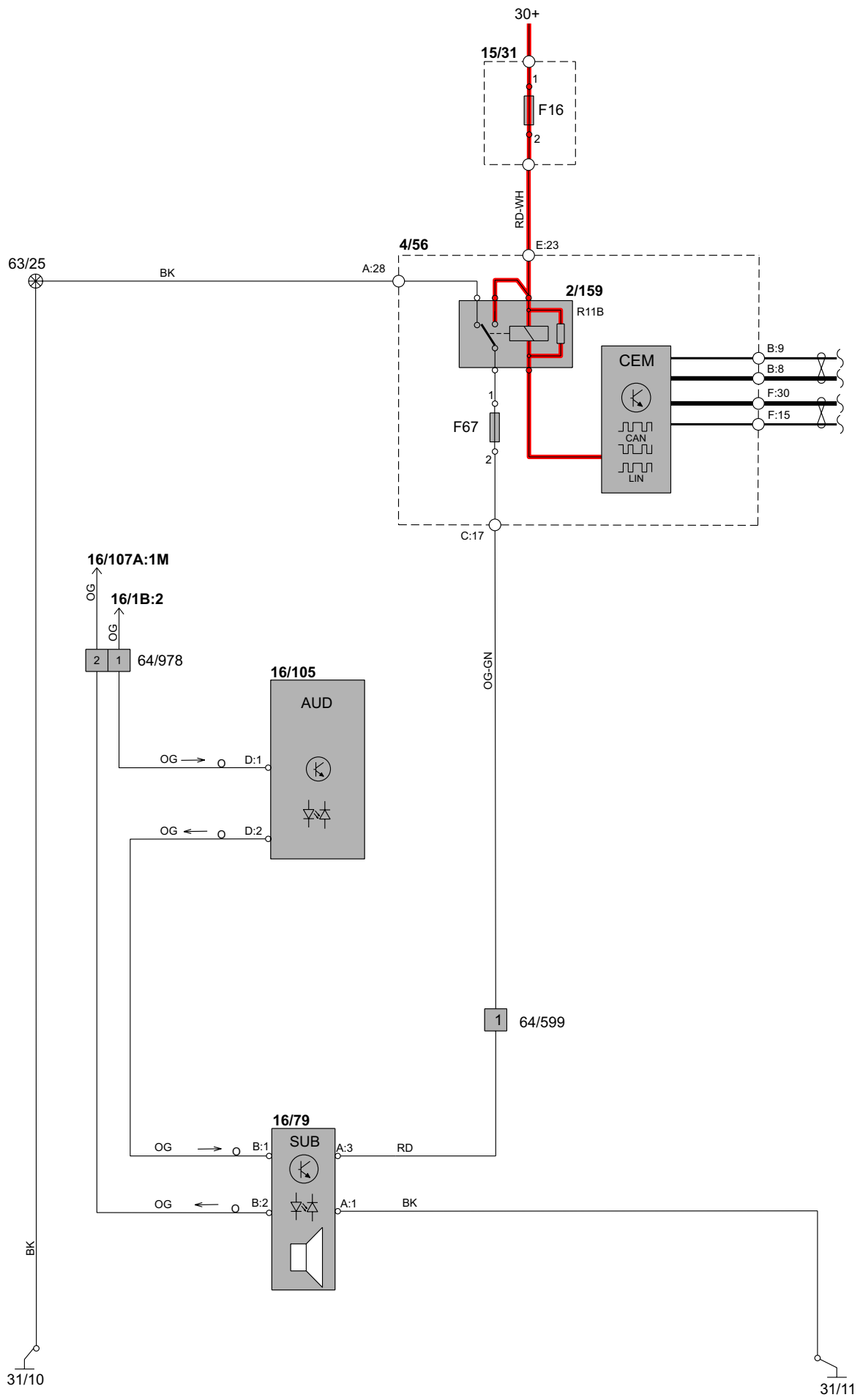
30+
15/31
1
F16
2
RD-WH
4/56
E:23
63/25
BK
A:28
2/159
R11B
CEM
B:9
B:8
F:30
F:15
CAN
LIN
1
F67
2
C:17
16/107A:1M
OG
16/1B:2
OG
2
1
64/978
16/105
AUD
OG-GN
OG
D:1
OG
D:2
1
64/599
16/79
SUB
OG
B:1
A:3
RD
OG
B:2
A:1
BK
BK
31/10
31/11

Grupp 43 Växellåda
Automatväxellåda CFT 23

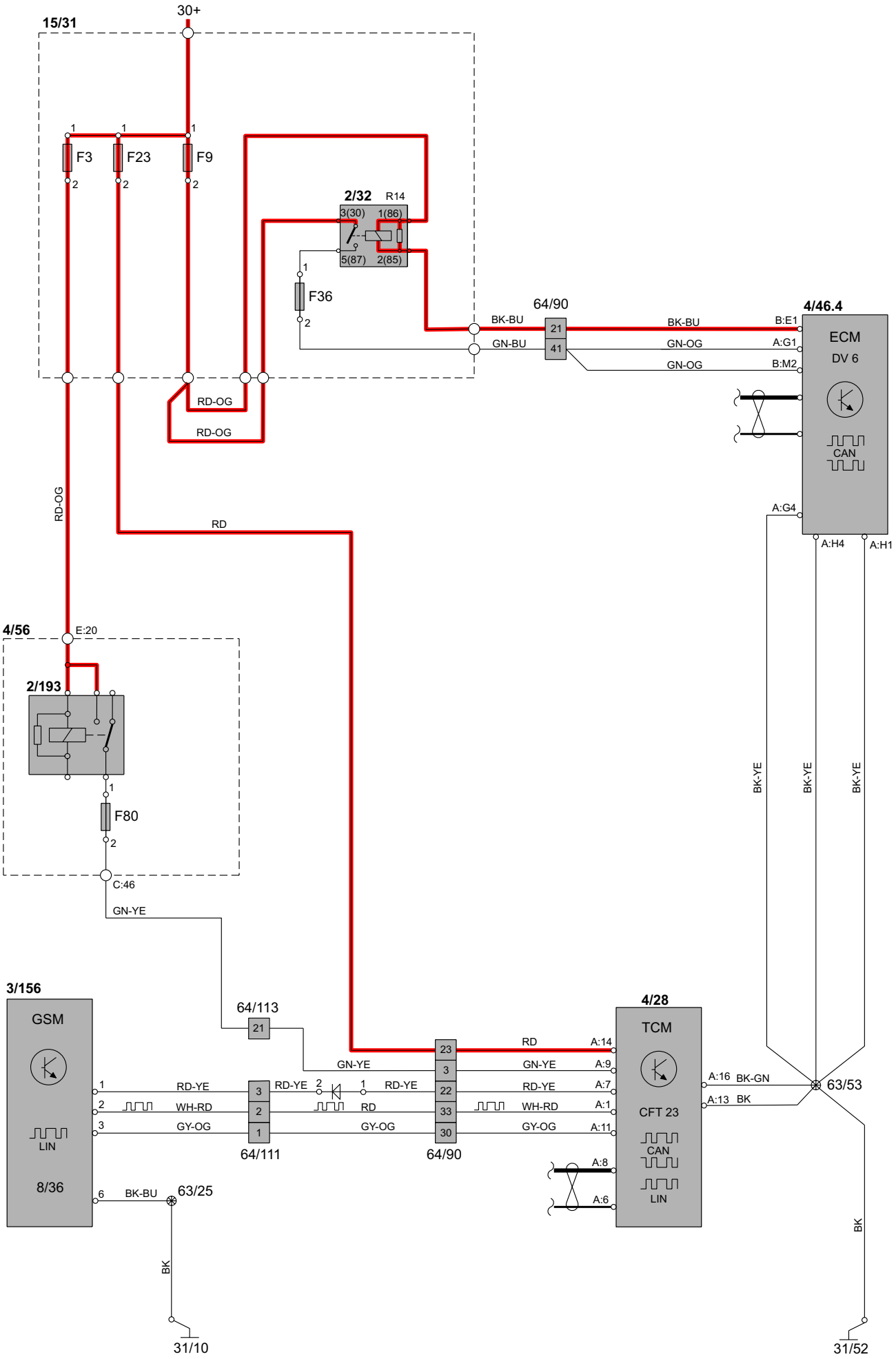

Grupp 43 Växellåda
Automatväxellåda AW 55-51, 5 cyl.

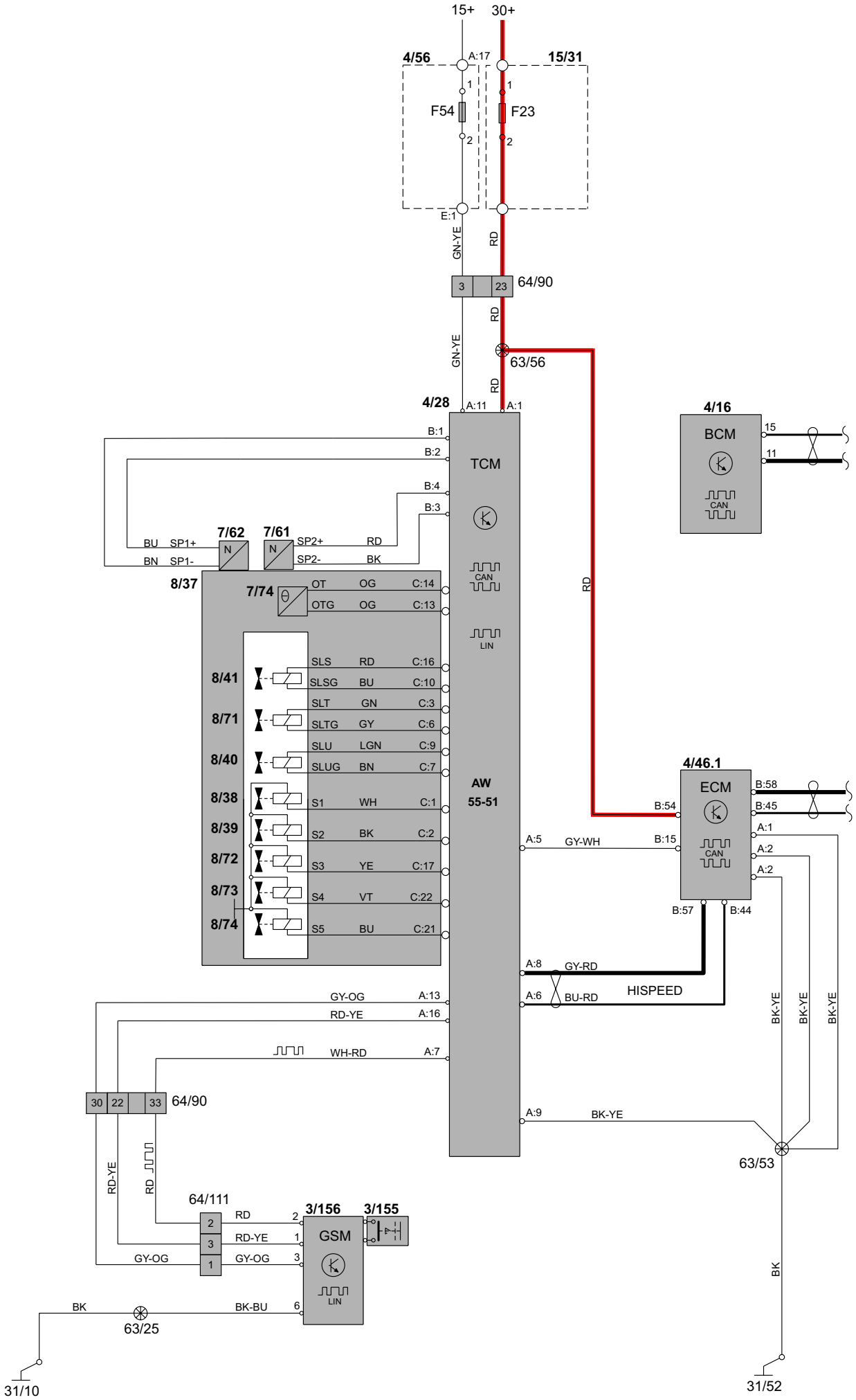

Grupp 43 Växellåda
Styrenhet fyrhjulsdrift (DEM)

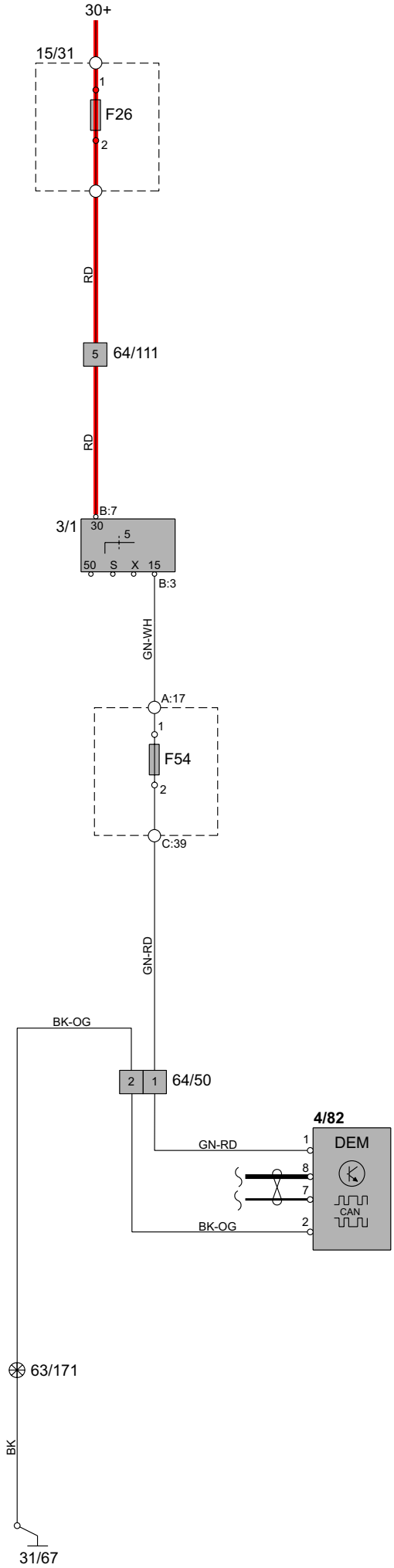

Klimatanläggning 4-cyl. 1:2

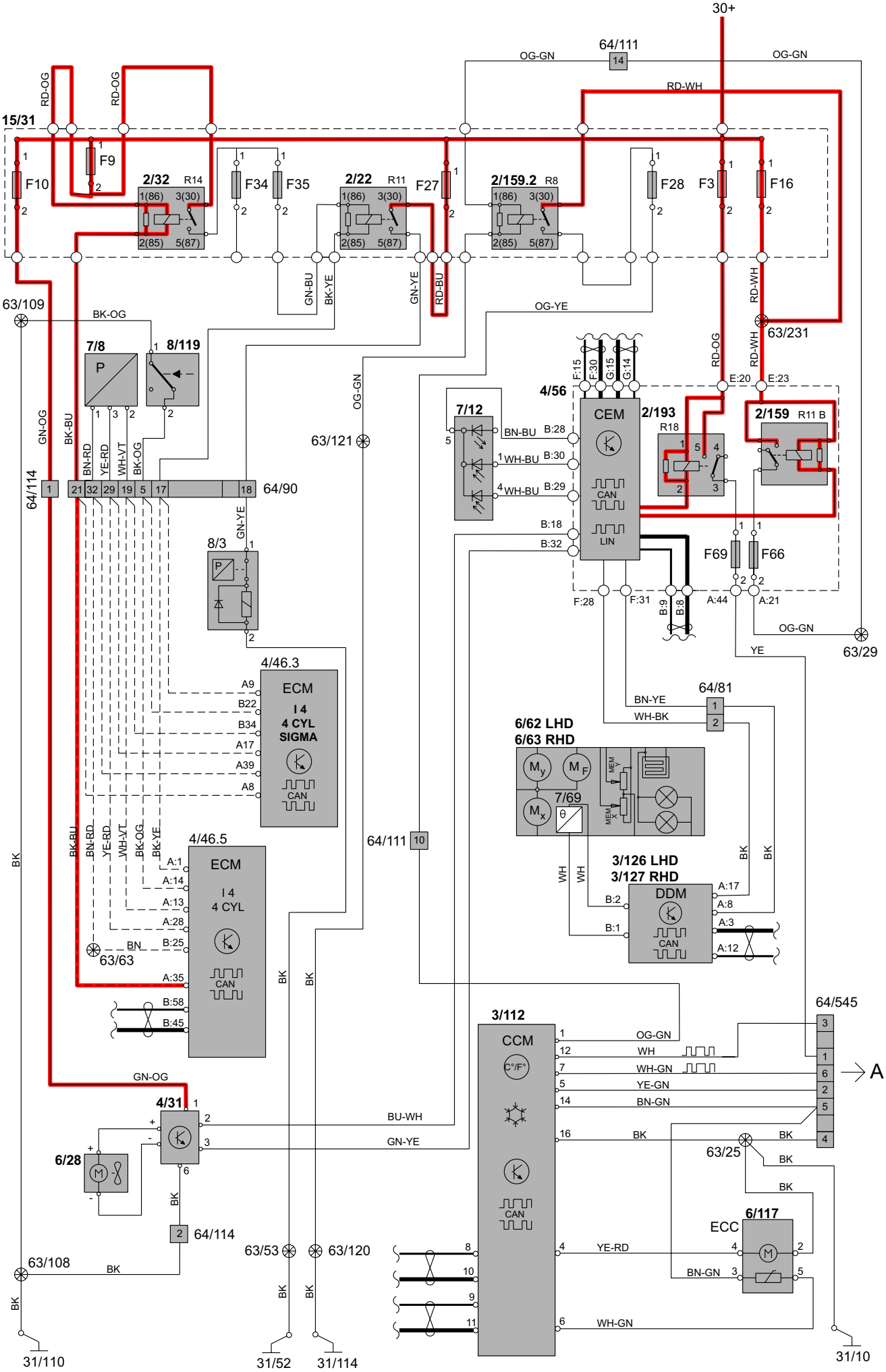

Grupp 87 Klimatanläggning
Klimatanläggning 5-cyl. 1:2

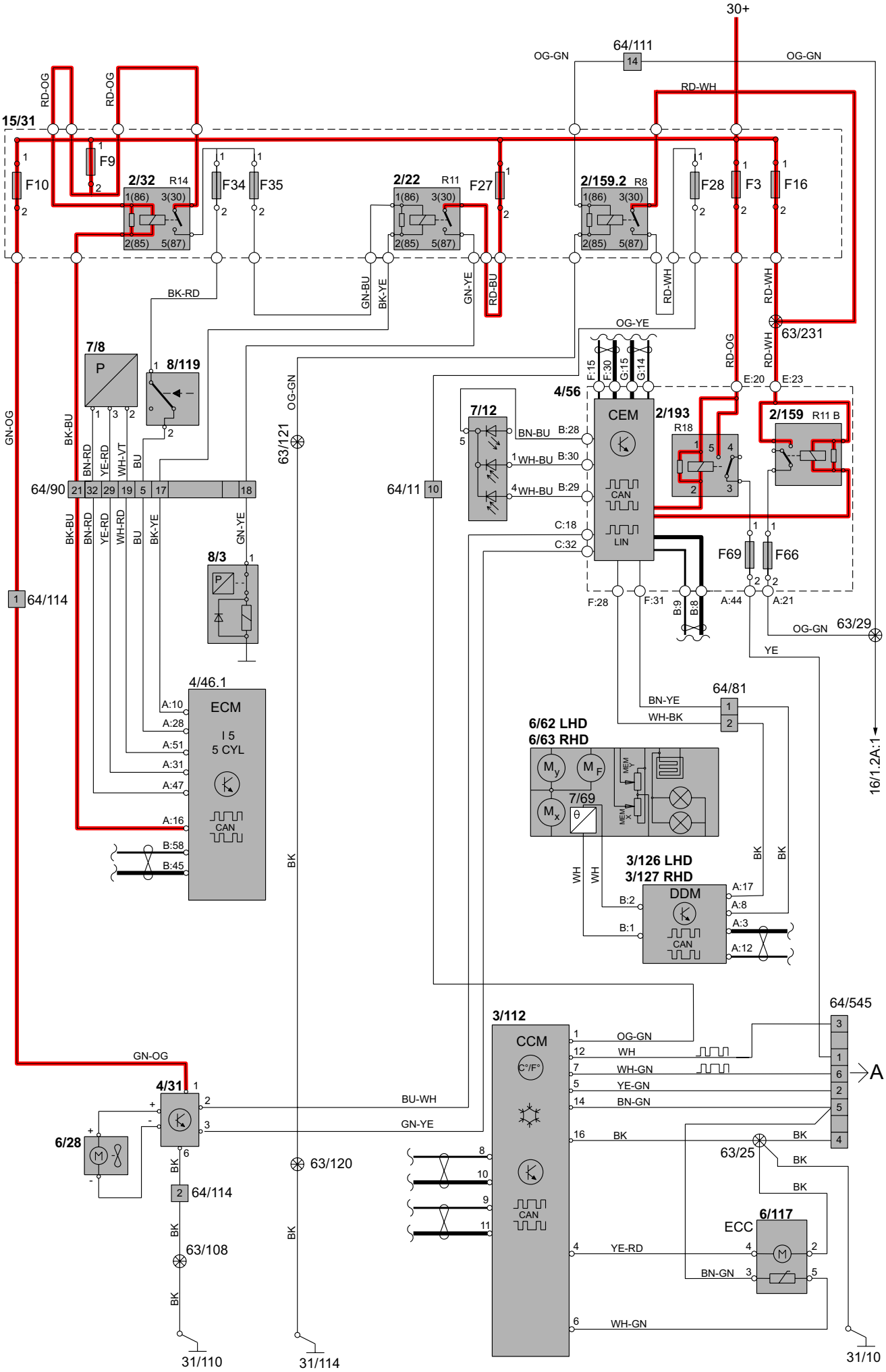

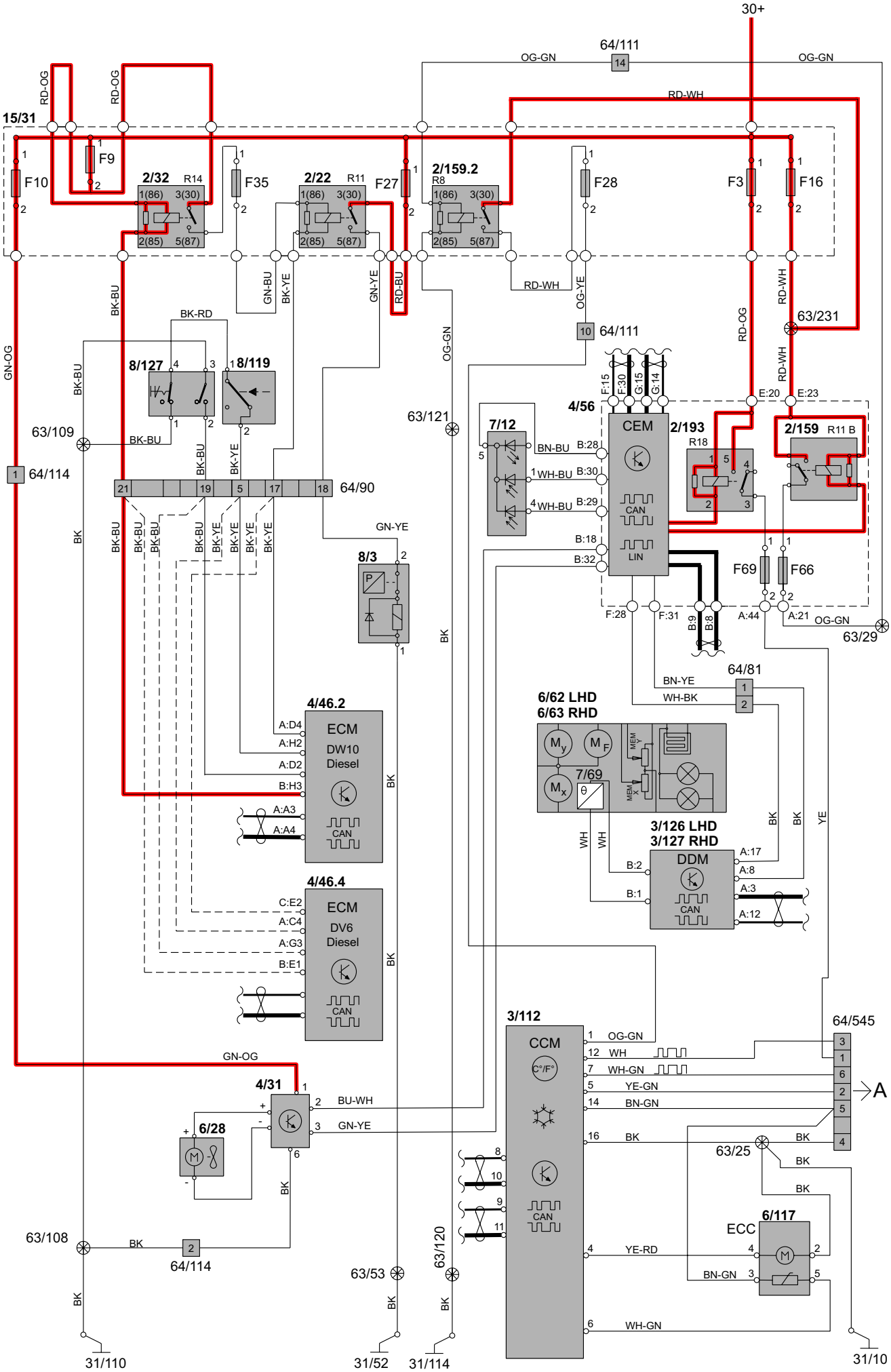
30+
64/111
OG-GN
RD-WH
15/31
F9
F10
2/32
R14
F35
2/22
R11
F27
2/159.2
R8
F28
F3
F16
RD-OG
BK-BU
GN-BU
BK-YE
GN-YE
RD-BU
OG-YE
63/231
BK-RD
8/127
8/119
GN-OG
63/109
64/114
64/90
63/121
4/56
CEM
CAN
LIN
7/12
2/193
R18
2/159
R11 B
F69
F66
E:20
E:23
F:15
F:30
G:15
G:14
F:28
F:31
A:44
A:21
63/29
8/3
BN-YE
WH-BK
64/81
6/62 LHD
6/63 RHD
7/69
3/126 LHD
3/127 RHD
DDM
4/46.2
ECM
DW10
Diesel
4/46.4
DV6
BK
YE
WH
3/112
CCM
64/545
A
4/31
6/28
BU-WH
63/108
64/114
63/53
63/120
63/25
6/117
ECC
YE-RD
BN-GN
WH-GN
31/110
31/52
31/114
31/10

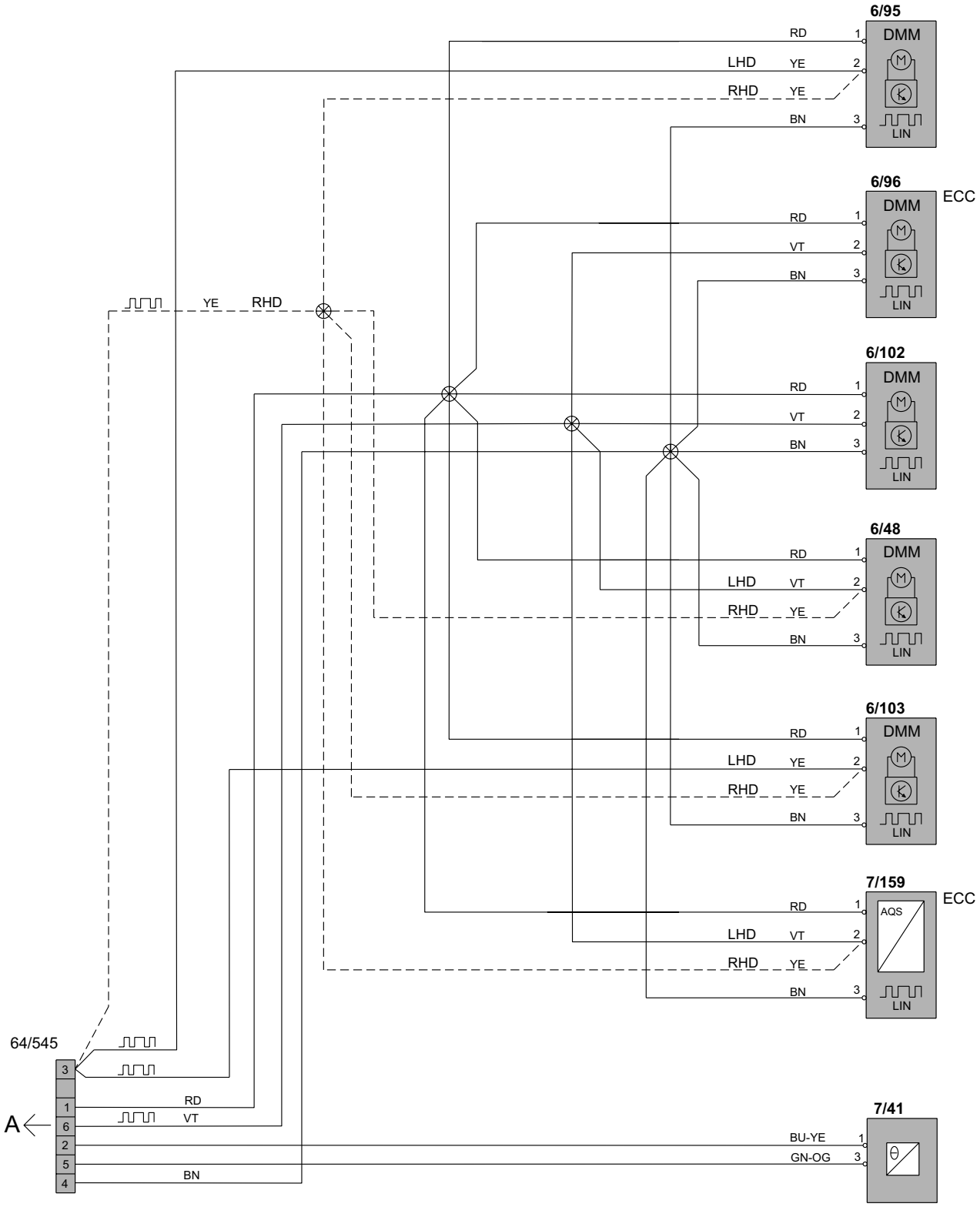
6/95
DMM
LIN
RD
LHD
YE
RHD
YE
BN
6/96
ECC
DMM
LIN
RD
VT
BN
YE
RHD
6/102
DMM
LIN
RD
VT
BN
6/48
DMM
LIN
RD
LHD
VT
RHD
YE
BN
6/103
DMM
LIN
RD
LHD
YE
RHD
YE
BN
7/159
ECC
AQS
LIN
RD
LHD
VT
RHD
YE
BN
64/545
3
1
6
2
5
4
A
RD
VT
BN
7/41
BU-YE
GN-OG

Kontaktstycken
64/40 - 64/41

64/40
1-poligt violett

Nr	Matta Instumentbräda			Matta Golv		
1	16/60C:1	Telefonstyrenhet (PHM)	BK	16/64:1	Antenn mobiltelefon	BK

64/41
16-poligt svart

Nr	Matta Förardörr			Matta Golv		
1	16/4:2	Högtalare förardörr	BK	64/112:10	Kontaktstycke	GY-BK
2	3/74A:4	Låsenhet förardörr	BK	4/56F:19	Central elektronikstyrenhet (CEM)	BK-YE
3	-		-	-		-
4	3/126A:3	Styrenhet förardörr (DDM)	WH	63/220 63/228 63/232	Förgreningspunkt Förgreningspunkt Förgreningspunkt	GY-RD
5	3/126A:12	Styrenhet förardörr (DDM)	BK	63/221 63/229 63/233	Förgreningspunkt Förgreningspunkt Förgreningspunkt	BU-RD
6	3/74B:1 3/74B:4	Låsenhet förardörr, LHD Låsenhet förardörr, RHD	BK	4/93A:2	Styrenhet nyckellös bil (KVM)	BN-GN
7	3/74B:2 3/74B:3	Låsenhet förardörr, LHD Låsenhet förardörr, RHD	BK	4/93A:3	Styrenhet nyckellös bil (KVM)	YE-GN
8	3/126A:18	Styrenhet förardörr (DDM)	BK	4/56C:31	Central elektronikstyrenhet (CEM)	OG-YE
9	16/4:1	Högtalare förardörr	WH	64/112:9	Kontaktstycke	WH-BK
10	3/258:5	Kontakt låsning fram vänster	WH	4/93D:20	Styrenhet nyckellös bil (KVM)	WH-BK
11	3/258:4	Kontakt låsning fram vänster	BK	4/93D:2	Styrenhet nyckellös bil (KVM)	GY-BK
12	3/258:1	Kontakt låsning fram vänster	BK	4/93A:15	Styrenhet nyckellös bil (KVM)	BN-YE
13	3/258:3	Kontakt låsning fram vänster	BK	4/93A:14	Styrenhet nyckellös bil (KVM)	BN-WH
14	3/74B:2 3/74B:3	Låsenhet förardörr Låsenhet förardörr	BK	4/93D:11	Styrenhet nyckellös bil (KVM)	BN
15	3/126A:13	Styrenhet förardörr (DDM)	BK	64/45:1	Kontaktstycke	WH-GN
16	3/126A:9	Styrenhet förardörr (DDM)	BK	31/115	Stomanslutning	BK

64/43
16-poligt svart

Nr	Matta Passagerardörr			Matta Golv		
1	16/3:2	Högtalare passagerardörr	BK	64/112:12	Kontaktstycke	GY-RD
2	3/75A:4	Låsenhet passagerardörr	BK	4/56F:18	Central elektronikstyrenhet (CEM)	BK-BU
3	-		-	-		-
4	3/127A:3	Styrenhet passagerardörr (PDM)	WH	63/220 63/232	Förgreningspunkt, RHD Förgreningspunkt	GY-RD
5	3/127A:12	Styrenhet passagerardörr (PDM), RHD	BK	63/221 63/233	Förgreningspunkt, RHD Förgreningspunkt	BU-RD
6	3/75B:4 3/75B:1	Låsenhet passagerardörr, LHD Låsenhet passagerardörr, RHD	BK	4/93A:5	Styrenhet nyckellös bil (KVM)	BN-GN
7	3/75B:3 3/75B:2	Låsenhet passagerardörr, LHD Låsenhet passagerardörr, RHD	BK	4/93A:4	Styrenhet nyckellös bil (KVM)	YE-GN
8	3/127A:18	Styrenhet passagerardörr (PDM)	BK	4/56C:24	Central elektronikstyrenhet (CEM)	OG-YE
9	16/3:1	Högtalare passagerardörr	WH	64/112:11	Kontaktstycke	WH-RD
10	3/259:5	Kontakt låsning fram höger	WH	4/93D:22	Styrenhet nyckellös bil (KVM)	WH-BK
11	3/259:4	Kontakt låsning fram höger	BK	4/93D:4	Styrenhet nyckellös bil (KVM)	GY-BK
12	3/259:1	Kontakt låsning fram höger	BK	4/93D:9	Styrenhet nyckellös bil (KVM)	BN-YE
13	3/259:3	Kontakt låsning fram höger	BK	4/93D:8	Styrenhet nyckellös bil (KVM)	BN-WH
14	3/75B:2 3/75B:3	Låsenhet passagerardörr, LHD Låsenhet passagerardörr, RHD	BK	4/93D:10	Styrenhet nyckellös bil (KVM)	BN
15	3/127A:13	Styrenhet passagerardörr (PDM)	BK	64/47:1	Kontaktstycke	WH-GN
16	3/127A:9	Styrenhet passagerardörr (PDM)	BK	31/116	Stomanslutning	BK

64/45
19-poligt svart

Nr	Matta Bakdörr, vänster			Matta Golv		
1	3/128:6	Styrenhet vänster bakdörr (LDM)	BK	64/41:15	Kontaktstycke	WH-GN
2	6/117:4	Givare innertemperatur	BK	4/56F:21	Central elektronikstyrenhet (CEM)	BK-OG
3	-		-	-		-
4	-		-	-		-
5	-		-	-		-
6	-		-	-		-
7	-		-	-		-
8	-		-	-		-
9	3/128:18	Styrenhet vänster bakdörr (LDM)	BK	4/56C:21	Central elektronikstyrenhet (CEM)	OG-BU
10	63/192A	Förgreningspunkt	BK	63/172	Förgreningspunkt	BK
11	3/260:1	Kontakt låsning bak vänster	BK	4/93A:21	Styrenhet nyckellös bil (KVM)	BN-GN
12	3/260:3	Kontakt låsning bak vänster	BK	4/93A:16	Styrenhet nyckellös bil (KVM)	BN-YE
13	3/76:3	Låsenhet bakdörr vänster	BK	4/93D:13	Styrenhet nyckellös bil (KVM)	BN-WH
14	3/76:1	Låsenhet bakdörr vänster	BK	4/93B:2	Styrenhet nyckellös bil (KVM)	BN-BU
15	3/76:2	Låsenhet bakdörr vänster	BK	4/93B:1	Styrenhet nyckellös bil (KVM)	YE-BU
16	3/260:4	Kontakt låsning bak vänster	WH	4/93D:21	Styrenhet nyckellös bil (KVM)	WH-GN
17	3/260:5	Kontakt låsning bak vänster	BK	4/93D:3	Styrenhet nyckellös bil (KVM)	GY-OG
18	16/6:2	Högtalare bakdörr vänster	BK	64/112:14	Kontaktstycke	GY-WH
19	16/6:1	Högtalare bakdörr vänster	WH	64/112:15	Kontaktstycke	WH-VT

Kontaktstycken
64/47 - 64/48 S40

64/47
19-poligt svart

Nr	Matta Bakdörr, höger			Matta Golv		
1	3/129:6	Styrenhet höger bakdörr (RDM)	BK	64/43:15	Kontaktstycke	WH-GN
2	6/116:4	Motor barnsäkerhetslås bakdörr höger	BK	4/56F:20	Central elektronikstyrenhet (CEM)	BK-BU
3	-		-	-		-
4	-		-	-		-
5	-		-	-		-
6	-		-	-		-
7	-		-	-		-
8	-		-	-		-
9	3/129:18	Styrenhet höger bakdörr (RDM)	BK	4/56C:27	Central elektronikstyrenhet (CEM)	OG-WH
10	63/192	Förgreningspunkt	BK	63/171	Förgreningspunkt	BK
11	3/261:1	Kontakt låsning bak höger	BK	4/93D:17	Styrenhet nyckellös bil (KVM)	BN-RD
12	3/261:3	Kontakt låsning bak höger	BK	4/93D:16	Styrenhet nyckellös bil (KVM)	BN-BU
13	3/77:2	Låsenhet bakdörr höger	BK	4/93D:15	Styrenhet nyckellös bil (KVM)	BN-GN
14	3/77:4	Låsenhet bakdörr höger	BK	4/93C:2	Styrenhet nyckellös bil (KVM)	BN
15	3/77:3	Låsenhet bakdörr höger	BK	4/93C:1	Styrenhet nyckellös bil (KVM)	YE
16	3/261:4	Kontakt låsning bak höger	WH	4/93D:23	Styrenhet nyckellös bil (KVM)	WH-RD
17	3/261:5	Kontakt låsning bak höger	BK	4/93D:5	Styrenhet nyckellös bil (KVM)	GY-RD
18	16/5:2	Högtalare bakdörr höger	BK	64/112:16	Kontaktstycke	GY
19	16/5:1	Högtalare bakdörr höger	WH	64/112:15	Kontaktstycke	WH

64/48 S40
8-poligt grå

Nr	Matta Baklucka			Matta Golv		
1	63/196	Förgreningspunkt	BK	63/172	Förgreningspunkt	BK
2	-		-	-		-
3	-		-	-		-
4	3/78:1	Låsenhet baklucka	WH-GN	4/56C:8	Central elektronikstyrenhet (CEM)	WH-GN
5	10/3:2	Skyltbelysning	OG-BK	4/56C:13	Central elektronikstyrenhet (CEM)	OG-BK
6	3/78:4	Låsenhet baklucka	BK-BU	10/24:4	Belysning bagagerum	BK-BU
7	10/3:1	Skyltbelysning	BK-YE	4/56F:22 4/93D:14	Central elektronikstyrenhet (CEM) Styrenhet nyckellös bil (KVM)	BK-YE
8	3/78:3	Låsenhet baklucka	BK-RD	4/56F:24	Central elektronikstyrenhet (CEM)	BK-RD

Kontaktstycken
64/48 V50 - 64/50

64/48 V50
14-poligt grå

Nr	Matta Baklucka			Matta Golv		
1	63/196	Förgreningspunkt	BK	63/172	Förgreningspunkt	BK
2	10/19:1	Bromsljus extra	OG-YE	4/56C:7	Central elektronikstyrenhet (CEM)	OG-YE
3	6/32:1	Motor bakrutetorkare	GN-BU	4/56C:33	Central elektronikstyrenhet (CEM)	GN-BU
4	3/78:1	Låsenhet baklucka	WH-GN	4/56C:8	Central elektronikstyrenhet (CEM)	WH-GN
5	10/3:2	Skyltbelysning	OG-BK	4/56C:13	Central elektronikstyrenhet (CEM)	OG-BK
6	6/32:2	Motor bakrutetorkare	WH-RD	4/56C:34	Central elektronikstyrenhet (CEM)	WH-RD
7	16/141	Avstörningsfilter bakruta vän-ster	GN-BU	64/113:6	Kontaktstycke	GN-BU
8	3/78:3	Låsenhet baklucka	BK-RD	4/56F:24	Central elektronikstyrenhet (CEM)	BK-RD
9	-		-	-		-
10	10/3:1	Skyltbelysning	BK-YE	4/93D:14	Styrenhet nyckellös bil (KVM)	BK-YE
11	-		-	-		-
12	-		-	-		-
13	10/25:2	Taklampa bagagerum	OG-BU	63/173	Förgreningspunkt	OG-BU
14	-		-	-		-

64/50
12-poligt svart

Nr	Matta Bakaxel			Matta Golv		
1	4/82:1	Styrenhet fyrhjulsdrift (DEM)	GN-RD	4/56C:39	Central elektronikstyrenhet (CEM)	GN-RD
2	4/82:2	Styrenhet fyrhjulsdrift (DEM)	BK-RD	63/171	Förgreningspunkt	BK-OG
3	63/225 64/50:6	Förgreningspunkt Kontaktstycke	BU-RD	4/56F:14	Central elektronikstyrenhet (CEM)	BU-RD
4	63/224 64/50:5	Förgreningspunkt Kontaktstycke	GY-RD	4/56F:16	Central elektronikstyrenhet (CEM)	GY-RD
5	63/224 64/50:4	Förgreningspunkt Kontaktstycke	GY-RD	64/51:2	Kontaktstycke	GY-RD
6	63/225 64/50:6	Förgreningspunkt kontaktstycke	BU-RD	64/51:6	Kontaktstycke	BU-RD
7	7/120:1	Vinkelgivare Bi-Xenon bak	BN	64/113:27	Kontaktstycke	BN
8	7/120:4	Vinkelgivare Bi-Xenon bak	WH	64/113:19	Kontaktstycke	WH
9	7/120:5	Vinkelgivare Bi-Xenon bak	YE	64/113:20	Kontaktstycke	YE
10	-		-	-		-
11	-		-	-		-
12	-		-	-		-

64/51
14-poligt grå

Nr	Matta Bränsletank			Matta Golv		
1	6/35B:1	Bränslepump tillskottsvärmare	RD-OG	64/113:15	Kontaktstycke	RD-OG
2	64/650:7	Kontaktstycke	GY-RD	4/56F:16 64/50:5 64/112:5	Central elektronikstyrenhet (CEM) Kontaktstycke Kontaktstycke	GY-RD
3	6/33:2 6/33:3	Bränslepump Bränslepump, PZEV	WH-RD	4/56F:5	Central elektronikstyrenhet (CEM)	WH-RD
4	6/33:3	Bränslepump, AWD	WH-GN	4/56F:25	Central elektronikstyrenhet (CEM)	WH-GN
5	6/33:4 6/33:2	Bränslepump Bränslepump, PZEV	WH-BU	4/56F:7	Central elektronikstyrenhet (CEM)	WH-BU
6	64/650:6	Kontaktstycke	BU-RD	4/56F:14 64/50:6 64/112:4	Central elektronikstyrenhet (CEM) Kontaktstycke, AWD Kontaktstycke	BU-RD
7	4/83:2 6/33:1 64/650:1	Styrenhet bränslepump Bränslepump Kontaktstycke	GN-WH	4/56C:16	Central elektronikstyrenhet (CEM)	GN-WH
8	4/83:3 6/33:5 63/33 64/650:8	Styrenhet bränslepump, PZEV Bränslepump Förgreningspunkt Kontaktstycke	BK-OG	31/116 31/115	Stomanslutning, LHD Stomanslutning, RHD	BK-OG
9	6/67:3	Pump bränsleläckagekontroll	YE-VT	64/113:10	Kontaktstycke	YE-VT
10	6/67:2	Pump bränsleläckagekontroll	WH-VT	64/113:11	Kontaktstycke	WH-VT
11	6/67:1	Pump bränsleläckagekontroll	BK-WH	64/113:12	Kontaktstycke	BK-WH
12	6/67:4	Pump bränsleläckagekontroll	GN-BU	64/113:13	Kontaktstycke	GN-BU
13	6/35B:2	Bränslepump tillskottsvärmare	BK-OG	63/172	Förgreningspunkt	BK-OG
14	4/83:1	Styrenhet bränslepump	WH-BK	64/113:7	Kontaktstycke	WH-BK

Kontaktstycken
64/60 - 64/81

64/60
16-poligt grå

Nr	Matta Motorrum			Matta Motorrum		
1	6/120:5	Motor spjällhus	YE	4/46.3A:22	Styrenhet motor (ECM), 4-cyl. 1,6l	YE
2	6/120:3	Motor spjällhus	WH-BU	4/46.3A:21	Styrenhet motor (ECM), 4-cyl. 1,6l	WH-BU
3	6/120:4	Motor spjällhus	BN	4/46.3A:6	Styrenhet motor (ECM), 4-cyl. 1,6l	BN
4	6/120:6	Motor spjällhus	WH-RD	4/46.3A:48	Styrenhet motor (ECM), 4-cyl. 1,6l	WH-RD
5	63/52	Förgreningspunkt	GN-YE	63/99	Förgreningspunkt	GN-YE
6	-		-	-		-
7	6/120:2	Motor spjällhus	YE-BU	4/46.3B:42	Styrenhet motor (ECM), 4-cyl. 1,6l	YE-BU
8	6/120:1	Motor spjällhus	WH-BU	4/46.3B:41	Styrenhet motor (ECM), 4-cyl. 1,6l	WH-BU
9	7/16:1	Givare Kylvätsketemperatur	BN	4/46.3B:13	Styrenhet motor (ECM), 4-cyl. 1,6l	BN
10	7/16:2	Givare Kylvätsketemperatur	BN	4/46.3B:36	Styrenhet motor (ECM), 4-cyl. 1,6l	BN
11	-		-	-		-
12	-		-	-		-
13	8/6:2	Insprutningsventiler	BK-WH	4/46.3A:27	Styrenhet motor (ECM), 4-cyl. 1,6l	BK-WH
14	8/7:2	Insprutningsventiler	BK-YE	4/46.3A:13	Styrenhet motor (ECM), 4-cyl. 1,6l	BK-YE
15	8/8:2	Insprutningsventiler	BK-BU	4/46.3A:28	Styrenhet motor (ECM), 4-cyl. 1,6l	BK-BU
16	8/9:2	Insprutningsventiler	BK-OG	4/46.3A:12	Styrenhet motor (ECM), 4-cyl. 1,6l	BK-OG

64/81
2-poligt svart

Nr	Matta Golv			Matta Framdörr		
1	4/56F:31	Central elektronikstyrenhet (CEM)	BN-YE	3/126A:8 3/127A:8	Styrenhet förardörr (DDM), LHD Styrenhet passagerardörr (PDM), RHD	BK
2	4/56F:28	Central elektronikstyrenhet (CEM)	WH-BK	3/126A:17 3/127A:17	Styrenhet förardörr (DDM), LHD Styrenhet passagerardörr (PDM), RHD	BK

64/90
41-poligt svart

Nr	Matta Motor			Matta Motorrum		
1	4/46.1B:45 4/46.5:30 63/227 4/46.2A:A3 4/46.3A:33 4/46.4B:A3	Styrenhet motor (ECM), 5-cyl. Styrenhet motor (ECM), 4-cyl. 1,8l Förgreningspunkt Styrenhet motor (ECM), DW10 Styrenhet motor (ECM), 4-cyl. 1,6l Styrenhet motor (ECM), DV6	BU-RD GY	63/223	Förgreningspunkt	BU-RD
2	4/46.3A:7 4/46.4C:F2 4/46.5A:14	Styrenhet motor (ECM), 4-cyl. 1,6l Styrenhet motor (ECM), DV6 Styrenhet motor (ECM), 4-cyl. 1,8l	BK-YE	4/109:8	Styrenhet glödstift, Diesel	BK-YE
3	4/28A:11 4/28A:9	Styrenhet transmission (TCM), I5 Styrenhet transmission (TCM), I4	GN-YE	4/56E:1 64/113:21 15/31	Central elektronikstyrenhet (CEM) Kontaktstycken Elcentral i motorrum, resistor	GN-YE
4	4/46.1B:8 4/46.2A:D1 4/46.3B:30 4/46.4C:A1 4/46.5A:4	Styrenhet motor (ECM), 5-cyl. Styrenhet motor (ECM), DW10 Styrenhet motor (ECM), 4-cyl. 1,6l Styrenhet motor (ECM), DV6 Styrenhet motor (ECM), 4-cyl. 1,8l	BK-RD	2/35:2	Relä startmotor	BK-RD
5	4/46.1A:28 4/46.2A:H2 4/46.3B:22 4/46.4A:C4 4/46.5A:14	Styrenhet motor (ECM), 5-cyl. Styrenhet motor (ECM), Diesel Styrenhet motor (ECM), 4-cyl. 1,6l Styrenhet motor (ECM), Diesel Styrenhet motor (ECM), 4-cyl. 1,8l	BU BK-OG BK-YE	8/119:2 8/119:2 8/119:2	Tryckvakt klimatanläggning, I5 Tryckvakt klimatanläggning, I4 Tryckvakt klimatanläggning, Diesel	BU BK-OG BK-YE
6	9/38:1	Eluppvärmt bränslefilter, Diesel	GN-RD	2/142:5	Relä förvärmare bränslefilter	GN-RD
7	4/46.4C:B2	Styrenhet motor (ECM), DV6	WH-GN	4/56G:30	Central elektronikstyrenhet (CEM), Diesel	WH-GN
8	4/46.1B:41 4/46.3A:40 4/46.4A:A2 4/46.5A:39	Styrenhet motor (ECM), 5-cyl. Styrenhet motor (ECM), 4-cyl. 1,6l Styrenhet motor (ECM), DV6 Styrenhet motor (ECM), 4-cyl. 1,8l	GN-WH	4/56E:40	Central elektronikstyrenhet (CEM)	GN-WH
9	-		-	-		-
10	3/10:2 3/10:2	Kontakt backljus, MAN. Kontakt backljus, MAN Diesel	GN-YE GN-WH	4/56E:14	Central elektronikstyrenhet (CEM)	GN-BU
11	6/25A:1 64/120:1	Startmotor Kontaktstycke, I4 & Diesel	GY	2/35:5	Relä startmotor	GY

fortsätter

64/90
41-poligt svart

Nr	Matta Motor			Matta Motorrum		
12	8/77:1 63/52 9/32:1 63/103 63/95	Reglerventil bränslevolym, Diesel Förgreningspunkt, I4 PTC-resistor oljefälla, Diesel Förgreningspunkt, I4 Förgreningspunkt, I4	GN-BU GN-RD	F34:2	Säkring	GN-BU
13	4/46.4B:G4	Styrenhet motor (ECM), DV6	RD	F30:2	Säkring, Diesel, I4	RD
14	63/54 2/22	Förgreningspunkt Relä Klimatanläggning	GN-BU	F35:2	Säkring	GN-BU
15	4/46.1B:58 4/46.2A:A4 4/46.3F:31 4/46.4A:A4 4/46.5:41	Styrenhet motor (ECM), 5-cyl. Styrenhet motor (ECM), DW10 Styrenhet motor (ECM), 4-cyl. 1,6l Styrenhet motor (ECM), DV6 Styrenhet motor (ECM), 4-cyl. 1,8l	GY-RD	63/222	Förgreningspunkt	GY-RD
16	4/46.4C:A4	Styrenhet motor (ECM), Diesel	WH-BU	4/109:3	Styrenhet glödstift, Diesel	WH-BU
17	4/46.1A:17 4/46.2A:D4 4/46.3A:9 4/46.4C:E2 4/46.5A:1	Styrenhet motor (ECM), 5-cyl. Styrenhet motor (ECM), DW10 Styrenhet motor (ECM), 4-cyl. 1,6l Styrenhet motor (ECM), DV6 Styrenhet motor (ECM), 4-cyl. 1,8l	BK-YE	2/22:2	Relä klimatanläggning	BK-YE
18	8/3:1 8/3:2	Magnetkoppling klimatanläggning, Bensin Magnetkoppling klimatanläggning, Diesel	GN-YE	2/22:5	Relä klimatanläggning	GN-YE
19	4/46.1A:51 4/46.2A:D2 4/46.4A:G3 4/46.3B:34 4/46.5A:13	Styrenhet motor (ECM), 5-cyl. Styrenhet motor (ECM), DW10 Styrenhet motor (ECM), DV6 Styrenhet motor (ECM), 4-cyl. 1,6l Styrenhet motor (ECM), 4-cyl. 1,8l	WH-RD BK-BU WH-VT	7/8:2 8/127:2	Tryckgivare klimatanläggning Tryckbrytare klimatanläggning, Diesel	WH-VT BK-BU
20	6/26A:3	Generator	RD	F31:2	Säkring, I4	RD
21	4/46.1B:16 4/46.2B:H3 4/46.3A:8 4/46.4B:E1 4/46.5A:35	Styrenhet motor (ECM), 5-cyl. Styrenhet motor (ECM), DW10 Styrenhet motor (ECM), 4-cyl. 1,6l Styrenhet motor (ECM), DV6 Styrenhet motor (ECM), 4-cyl. 1,8l	BK-BU	2/32:2	Huvudrelä motorstyrsystem	BK-BU
22	4/28A:16 4/28A:7	Styrenhet transmission (TCM) Styrenhet transmission (TCM), I4	RD-YE	64/111:3	Kontaktstycke	RD-YE

fortsätter

64/90
41-poligt svart

Nr	Matta Motor			Matta Motorrum		
23	63/56 4/28A:14 4/46.1B:54	Förgreningspunkt Styrenhet transmission (TCM) Styrenhet motor (ECM), 5-cyl.	RD	F23:2	Säkring	RD
24	4/46.1B:20 64/600:1	Styrenhet motor (ECM), 5-cyl. Kontaktstycke, Diesel	WH-BK GN-OG	64/113:7 4/109:1	Kontaktstycke Styrenhet glödstift, Diesel	WH-BK GN-OG
25	4/46.1B:33 64/600:2	Styrenhet motor (ECM), 5-cyl. Kontaktstycke, Diesel	BN-WH GN-OG	64/113:12 4/109:2	Kontaktstycke Styrenhet glödstift, Diesel	BK-WH GN-OG
26	4/46.1B:23 64/600:3	Styrenhet motor (ECM), 5-cyl. Kontaktstycke, Diesel	WH-VT GN-OG	64/113:11 4/109:6	Kontaktstycke Styrenhet glödstift, Diesel	WH-VT GN-OG
27	4/46.1B:45 64/600:4	Styrenhet motor (ECM), 5-cyl. Kontaktstycke, Diesel	YE-VT GN-OG	64/113:10 4/109:7	Kontaktstycke Styrenhet glödstift, Diesel	YE-VT GN-OG
28	4/46.1B:26 4/46.2A:F3 4/46.3A:47 4/46.4A:B3 4/46.5A:32	Styrenhet motor (ECM), 5-cyl. Styrenhet motor (ECM), DW10 Styrenhet motor (ECM), 4-cyl. 1,6l Styrenhet motor (ECM), DV6 Styrenhet motor (ECM), 4-cyl. 1,8l	GY	7/51:5	Givare gaspedal	GY
29	4/46.3A:17 4/46.5A:12	Styrenhet motor (ECM), 4-cyl. 1,6l Styrenhet motor (ECM), 4-cyl. 1,8l	YE-RD	7/8:3	Tryckgivare klimatanläggning	YE-RD
30	4/28A:13 4/28A:11	Styrenhet transmission (TCM),I5 Styrenhet transmission (TCM),I4	GY-OG	64/111:1	Kontaktstycke	GY-OG
31	4/46.1B:17 4/28A:10	Styrenhet motor (ECM), 5-cyl. Styrenhet transmission (TCM), I4	GN-BU GY-OG	2/35:1	Relä startmotor	GN-BU
32	4/46.3A:39 63/63	Styrenhet motor (ECM), 4-cyl. 1,6l Förgreningspunkt, I4	BN-RD	7/8:1	Tryckgivare klimatanläggning	BN-RD
33	4/28A:7 4/28A:1	Styrenhet transmission (TCM), I5 Styrenhet transmission (TCM), I4	RD RD	64/111:2	Kontaktstycke	RD
34	4/46.1B:7 4/46.2A:B2 4/46.3A:10 4/46.4A:B2 4/46.5A:12	Styrenhet motor (ECM), 5-cyl. Styrenhet motor (ECM), DW10 Styrenhet motor (ECM), 4-cyl. 1,6l Styrenhet motor (ECM), DV6 Styrenhet motor (ECM), 4-cyl. 1,8l	WH-RD	4/71:4	Styrenhet elkylfläkt	WH
35	7/82:1	Lambdasond bakre, Turbo	GN-YE	63/13	Förgreningspunkt, Turbo	GN-YE
36	6/26A:3	Generator	WH-RD	15/31	Elcentral i motorrum, diod	WH-RD

fortsätter

Kontaktstycken
64/90:37-41 - 64/111:1-10

64/90
41-poligt svart

Nr	Matta Motor			Matta Motorrum		
37	4/46.1B:30 4/46.3B:21 4/46.4A:C3 4/46.5A:46	Styrenhet motor (ECM), 5-cyl. Styrenhet motor (ECM), 4-cyl. 1,6l Styrenhet motor (ECM), DV6 Styrenhet motor (ECM), 4-cyl. 1,8l	GN-YE	4/56E:10 4/56E:10	Central elektronikstyrenhet (CEM) Central elektronikstyrenhet (CEM), Diesel	GN-GY GN-BU
38	-		-	-		-
39	7/15:1 8/121:1 7/82:1 63/98	Lambdasond främre, I4 Ventil kylarvätska, Diesel Lambdasond bakre, I4 Förgreningspunkt	GN-RD GN-BK GN-YE	F32:2	Säkring	GN-YE
40	63/61 7/15:3	Förgreningspunkt Lambdasond främre, Turbo	GN-YE	F33:2 63/13	Säkring Förgreningspunkt, Turbo	GN-YE
41	63/65 4/46.3B:F8 4/46.4A:G1 4/46.4B:M2 4/46.5A:34	Förgreningspunkt Styrenhet motor (ECM), 4-cyl. 1,6l Styrenhet motor (ECM), DV6 Styrenhet motor (ECM), DV6 Styrenhet motor (ECM), 4-cyl. 1,8l	GN-BU GN-OG	F36:2	Säkring	GN-BU

64/111
27-poligt grå

Nr	Matta Motorrum			Matta Instrumentbräda		
1	64/90:30	Kontaktstycke	GY-OG	3/156:3	Styrenhet växelväljare (GSM)	GY-OG
2	64/90:33	Kontaktstycke	RD	3/156:2	Styrenhet växelväljare (GSM)	WH-RD
3	64/90:22	Kontaktstycke	RD-YE	3/156:1	Styrenhet växelväljare (GSM)	RD-YE
4	-		-	-		-
5	F26:2	Säkring	RD	3/1B:7	Styrenhet tändningslås (SCU)	RD
6	-		-	-		-
7	7/51:4	Givare gaspedal	BK-YE	63/12	Förgreningspunkt	BK-YE
8	10/1:6 10/2:6	Lamphus fram vänster Lamphus fram höger	BU	3/111:10	Manöverenhet ljus	BU
9	63/124	Förgreningspunkt	BK	63/6	Förgreningspunkt	BK
10	F28:2	Säkring	OG-YE	16/108A:1 3/112:1	Styrenhet multimedia (MMM) Styrenhet Klimatanläggning (CCM), I4	OG-YE

fortsätter

Kontaktstycken
64/111:11-27 - 64/112:1-5

64/111
27-poligt grå

Nr	Matta Motorrum			Matta Instrumentbräda		
11	7/178:1	Frontkrockgivare höger	WH-BK	4/9B:23	Styrenhet krocksäkerhetssystem (SRS)	WH-BK
12	7/178:2	Frontkrockgivare höger	BN-YE	4/9B:24	Styrenhet krocksäkerhetssystem (SRS)	BN-YE
13	-		-	-		-
14	2/159.2:1	Relä infotainment, extra	OG-GN	63/29	Förgreningspunkt	OG-GN
15	-		-	-		-
16	-		-	-		-
17	-		-	-		-
18	10/1:12 10/2:12	Lamphus fram vänster Lamphus fram höger	OG	63/139	Förgreningspunkt	OG
19	7/179:1	Frontkrockgivare vänster	WH	4/9B:5	Styrenhet krocksäkerhetssystem (SRS)	WH
20	7/179:2	Frontkrockgivare vänster	BN	4/9B:9	Styrenhet krocksäkerhetssystem (SRS)	BN
21	-		-	-		-
22	7/179:1	Frontkrockgivare vänster	WH-BK	4/9B:23	Styrenhet krocksäkerhetssystem (SRS)	WH-BK
23	-		-	-		-
24	F10:2	Säkring	GN-OG	6/28:1	Motor kupéfläkt	GN-OG
25	F10:2	Säkring	GN-OG	4/31:1	Styrenhet kupéfläkt	GN-OG
26	-		-	-		-
27	-		-	-		-

64/112
16-poligt grå

Nr	Matta Golv			Matta Instrumentbräda		
1	16/105B:10	Styrenhet audio (AUD)	WH-RD	16/26:1	Högtalare instrumentbräda mitten	WH-RD
2	16/105B:2	Styrenhet audio (AUD)	GY-RD	16/26:2	Högtalare instrumentbräda mitten	GY-RD
3	-		-	-		-
4	64/51:6	Kontaktstycke	BU-RD	3/254C:8	Rattstyrenhet (SWM)	BU-RD
5	64/51:2	Kontaktstycke, RHD	GY-RD	3/254C:9	Rattstyrenhet (SWM)	GY-RD

fortsätter

Kontaktstycken
64/112:6-16 - 64/113:1-14

64/112
16-poligt grå

Nr	Matta Golv			Matta Instrumentbräda		
6	64/31:4 64/30:4	Kontaktstycke Kontaktstycke, RHD	WH-GN WH	64/545:6	Kontaktstycke, HVAC	WH-GN
7	64/30:4 64/31:4	Kontaktstycke Kontaktstycke, RHD	WH WH-GN	64/545:3	Kontaktstycke, HVAC	WH
8	4/93B:17	Styrenhet nyckellös bil (KVM)	RD-GN	63/88	Förgreningspunkt	RD-GN
9	16/1A:5	Styrenhet Audio (AUD)	WH-BK	64/41:9	Kontaktstycke	WH-BK
10	16/1A:12	Styrenhet Audio (AUD)	GY-BK	64/41:1	Kontaktstycke	GY-BK
11	16/1A:4	Styrenhet Audio (AUD)	WH-VT	64/43:9	Kontaktstycke	WH-RD
12	16/1A:11	Styrenhet Audio (AUD)	GY-WH	64/43:1	Kontaktstycke	GY-RD
13	16/1A:6	Styrenhet Audio (AUD)	WH-RD	64/45:19	Kontaktstycke	WH-VT
14	16/1A:13	Styrenhet Audio (AUD)	GY-RD	64/45:18	Kontaktstycke	GY-WH
15	16/1A:3	Styrenhet Audio (AUD)	WH	64/47:19	Kontaktstycke	WH
16	16/1A:10	Styrenhet Audio (AUD)	GY	64/47:18	Kontaktstycke	GY

64/113
29-poligt svart

Nr	Matta Golv			Matta Motorrum		
1	64/816:1	Kontaktstycke	WH	4/16:36	Styrenhet bromssystem (BCM)	WH
2	64/816:2	Kontaktstycke	BN	4/16:37	Styrenhet bromssystem (BCM)	BN
3	64/817:1	Kontaktstycke	YE-GN	4/16:43	Styrenhet bromssystem (BCM)	YE-GN
4	64/817:2	Kontaktstycke	WH-GN	4/16:42	Styrenhet bromssystem (BCM)	WH-GN
5	-		-	-		-
6	64/48:7 16/141	Kontaktstycke, V50 Avstörningsfilter bakruta vänster, S40	GN-BU	2/82:5	Relä eluppvärmd bakruta	GN-BU
7	64/51:14	Kontaktstycke	WH-BK	64/90:24	Kontaktstycke	WH-BK
8	7/164:5	Stabilitetssensor (BSC)	BN-RD	4/16:5	Styrenhet bromssystem (BCM)	BN-RD
9	7/164:3	Stabilitetssensor (BSC)	YE-RD	4/16:7	Styrenhet bromssystem (BCM)	YE-RD
10	64/51:9	Kontaktstycke	YE-VT	64/90:27	Kontaktstycke	YE-VT
11	64/51:10	Kontaktstycke	WH-VT	64/90:26	Kontaktstycke	WH-VT
12	64/51:11	Kontaktstycke	BK-WH	64/90:25	Kontaktstycke	BK-WH
13	64/51:12	Kontaktstycke	GN-BU	2/22:1 F35:2	Relä klimatanläggning Säkring	GN-BU
14	4/93B:20	Styrenhet nyckellös bil (KVM)	WH-RD	3/271:1	Kontakt startspärr kopplingspedal	WH-RD

fortsätter

64/113
29-poligt svart

Nr	Matta Golv			Matta Motorrum		
15	64/51:1	Kontaktstycke	RD-OG	4/7A:6	Styrenhet tillsatsvärmare (CPM)	RD-OG
16	16/79:1	Styrenhet bashögtalare (SUB)	OG-GN	F22:2	Säkring	OG-GN
17	7/164:2	Stabilitetssensor (BSC)	GY	4/16:29	Styrenhet bromssystem (BCM)	GY
18	7/164:1	Stabilitetssensor (BSC)	BU	4/16:25	Styrenhet bromssystem (BCM)	BU
19	64/50:8	Kontaktstycke	WH	4/112A:2	Styrenhet gasurladdningslampa (GDL), master vänster	WH
20	64/50:9	Kontaktstycke	YE	4/112:3 7/121:5	Styrenhet gasurladdningslampa (GDL), master vänster Vinkelgivare Bi-Xenon fram	YE
21	64/90:3	Kontaktstycke	GN-YE	4/56C:46	Förgreningspunkt	GN-YE
22	-		-	-		-
23	-		-	-		-
24	4/110C:2	Styrenhet dragkrok (TRM)	RD	F14:2	Säkring	RD
25	4/110C:2	Styrenhet dragkrok (TRM)	RD	F14:2	Säkring	RD
26	-		-	-		-
27	64/50:7	Kontaktstycke	BN	4/112:4 7/121:1	Styrenhet gasurladdningslampa (GDL), master vänster Vinkelgivare Bi-Xenon fram	BN
28	-		-	-		-
29	-		-	-		-

64/114
2-poligt grå

Nr	Matta Golv			Matta Motorrum		
1	4/31:1	Styrenhet Kupèfläkt	WH	F10	Säkring	GN-OG
2	4/31:6	Styrenhet Kupèfläkt	BK	63/108	Förgreningspunkt	BK

64/120
1-poligt svart

Nr	Matta Motor			Matta Startmotor		
1	64/90:11	Kontaktstycke	GY	6/25A:1	Startmotor	GY

64/322
5-poligt grön

Nr	Matta Golv			Matta Stötdämpare, bakre		
1	63/228	Förgreningspunkt	GY-RD	63/421	Förgreningspunkt	GY-RD
2	63/229	Förgreningspunkt	BU-RD	63/422	Förgreningspunkt	BU-RD
3	10/17A:1 10/17A:2	Lamphus bak höger, S40 Lamphus bak höger, V50	OG-BK	4/27B:3	Styrenhet parkeringshjälp (PAM)	BK
4	31/12	Stomanslutning	BK	63/420	Förgreningspunkt	BK
5	4/56:38	Central elektronikstyrenhet (CEM)	RD	4/27A:1	Styrenhet parkeringshjälp (PAM)	RD

64/545
6-poligt ljusgrå

Nr	Matta Instrumentbräda			Matta Klimatanläggning		
1	4/56A:44	Central elektronikstyrenhet (CEM)	YE	6/95:1 6/103:1 6/96:1 6/48:1 6/102:1 7/159:1	Styrenhet spjällmotor (DMM), vänster sida§ Styrenhet spjällmotor (DMM), golv/ventilation Styrenhet spjällmotor (DMM), höger sida Styrenhet spjällmotor (DMM), recirkulation Styrenhet spjällmotor (DMM), defroster Luftkvalitésensor (AQS)	RD
2	3/112:5	Styrenhet klimatanläggning (CCM)	YE-GN	7/41:1	Temperaturgivare evaporator	BU-YE
3	3/112:12 64/112:7	Styrenhet klimatanläggning (CCM) Kontaktstycke	WH	6/103:2 6/95:2	Styrenhet spjällmotor (DMM), golv/ventilation Styrenhet spjällmotor (DMM), vänster sida	YE
4	63/25	Förgreningspunkt	BK	6/48:3 6/96:3 6/102:3 6/103:3 7/159:3	Styrenhet spjällmotor (DMM), recirkulation Styrenhet spjällmotor (DMM), höger sida Styrenhet spjällmotor (DMM), defroster Styrenhet spjällmotor (DMM), golv/ventilation Luftkvalitésensor (AQS)	BN

fortsätter

Kontaktstycken
64/545:5-6 - 64/650:1-9

64/545
6-poligt ljusgrå

Nr	Matta Instrumentbräda			Matta Klimatanläggning		
5	3/112:14 6/117:3	Styrenhet klimatanläggning (CCM) Givare innertemperatur	BN-GN	7/41:3	Temperaturgivare evaporator	GN-OG
6	3/112:7 64/112:6	Styrenhet klimatanläggning (CCM) Kontaktstycke	WH-GN	7/159:2 6/102:2 6/48:2 6/96:2	Luftkvalitésensor (AQS) Styrenhet spjällmotor (DMM), defroster Styrenhet spjällmotor (DMM), recirkulation Styrenhet spjällmotor (DMM), höger sida	VT

64/600
4-poligt svart

Nr	Matta Motor			Matta Glödstift		
1	64/90:24	Kontaktstycke	GN-OG	20/25:1	Glödstift	GN-OG
2	64/90:25	Kontaktstycke	GN-OG	20/24:1	Glödstift	GN-OG
3	64/90:26	Kontaktstycke	GN-OG	20/23:1	Glödstift	GN-OG
4	64/90:27	Kontaktstycke	GN-OG	20/22:1	Glödstift	GN-OG

64/650
16-poligt svart

Nr	Matta Bränsletank			Matta Doseringsenhet, pig-tail		
1	64/51:7	Kontaktstycke	GN-WH	4/111	Styrenhet Additiv dosering, (ADM)	-
2	-		-	-		-
3	-		-	-		-
4	-		-	-		-
5	-		-	-		-
6	64/51:6	Kontaktstycke	BU-RD	4/111	Styrenhet Additiv dosering, (ADM)	-
7	64/51:2	Kontaktstycke	GY-RD	4/111	Styrenhet Additiv dosering, (ADM)	-
8	64/51:8	Kontaktstycke	BK-OG	4/111	Styrenhet Additiv dosering, (ADM)	-
9	6/33:1	Bränslepump	GN-OG	4/111	Styrenhet Additiv dosering, (ADM)	-

fortsätter

Kontaktstycken
64/650:10-16 - 64/978

64/650
16-poligt svart

Nr	Matta Bränsletank			Matta Doseringsenhet, pig-tail		
10	6/33:2	Bränslepump	BK-RD	4/111	Styrenhet Additiv dosering, (ADM)	-
11	6/33:4	Bränslepump	WH	-		-
12	-		-	-		-
13	6/33:3	Bränslepump	BN	-		-
14	-		-	-		-
15	-		-	-		-
16	-		-	-		-

64/977A
2-poligt

Nr	Matta Golv			Matta Instrumentbräda		
1	64/978:1	Kontaktstycke	OG	16/1.2B:2 16/108C:2	Styrenhet infotainment (ICM) Styrenhet multimedia (MMM)	OG
2	64/978:2	Kontaktstycke	OG	16/60D:1 16/1:1	Telefonstyrenhet (PHM) Styrenhet infotainment (ICM)	OG

64/978
2-poligt

Nr	Matta Golv			Matta MOST Förstärkare		
1	64/977A:1	Kontaktstycke	OG	16/105D:1 64/977:1	Styrenhet audio (AUD) Kontaktstycke	OG
2	64/977A:2	Kontaktstycke	OG	16/105D:2 16/139C:2	Styrenhet audio (AUD) Styrenhet globalt positioner-ingssystem (GPS)	OG

Förgreningspunkter
63/5 - 63/33

63/5

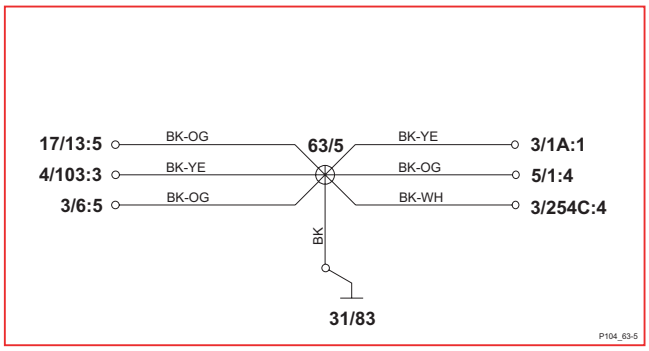

63/27

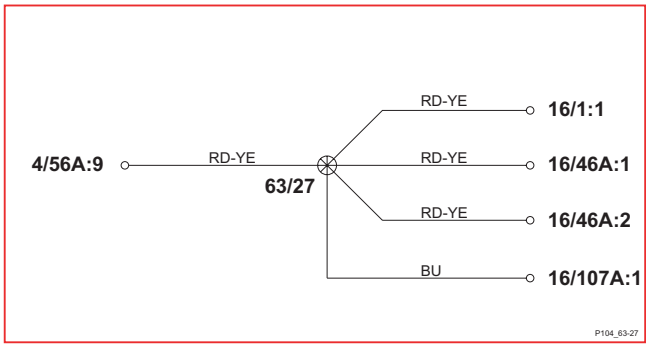

63/6

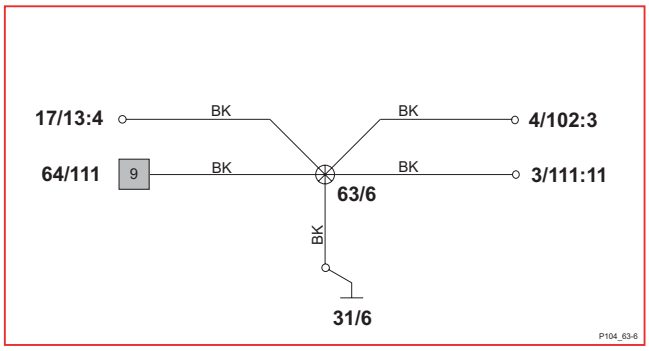

63/28

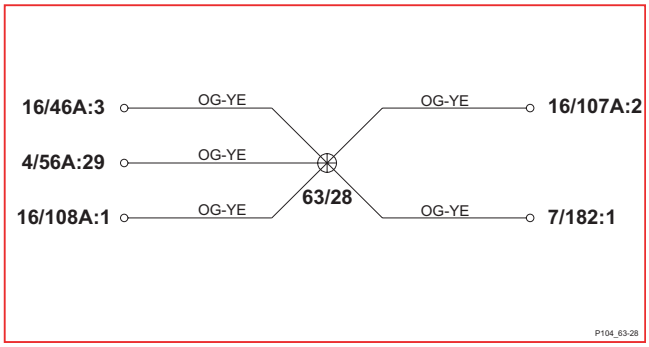

63/12

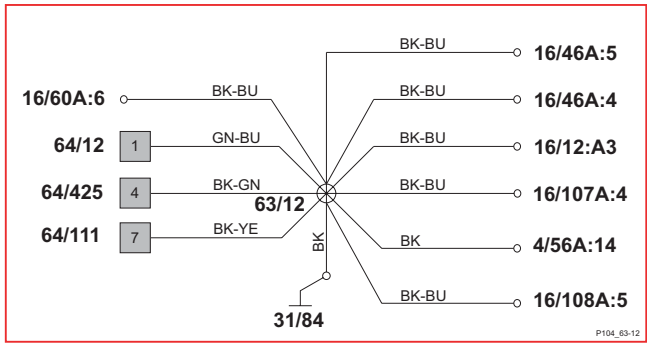

63/29

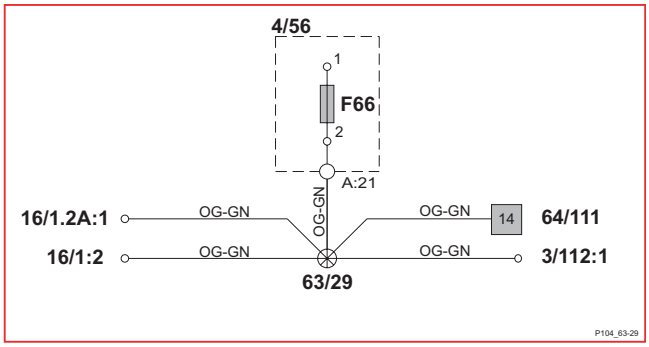

63/13

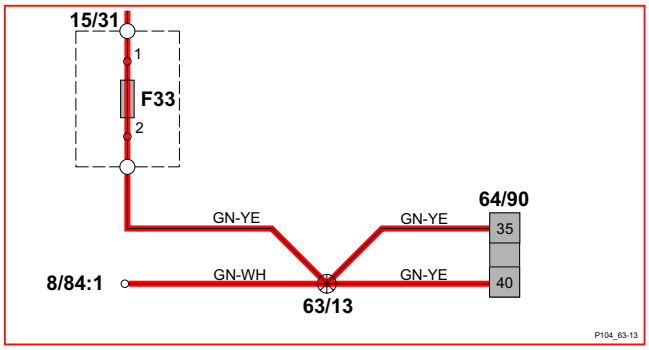

63/30

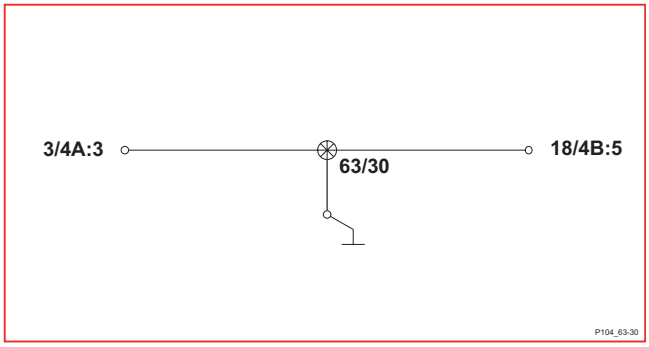

63/25

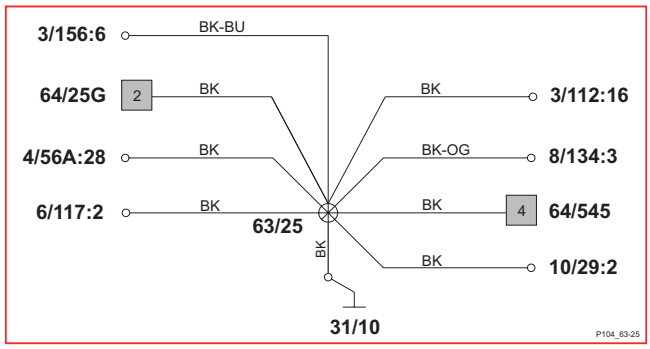

63/33

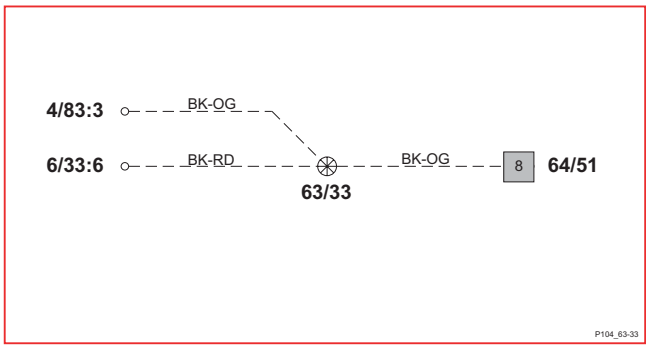

Förgreningspunkter
63/41 - 63/54 Diesel

63/41

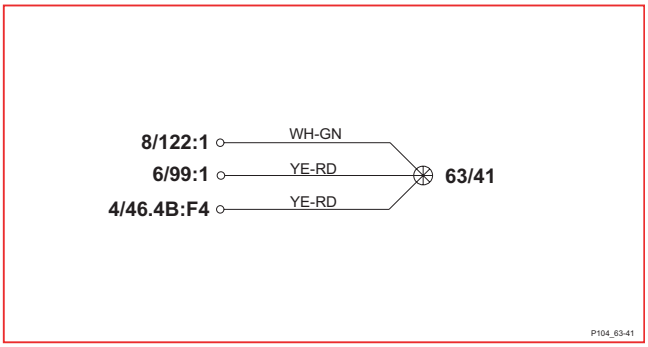

63/53.3

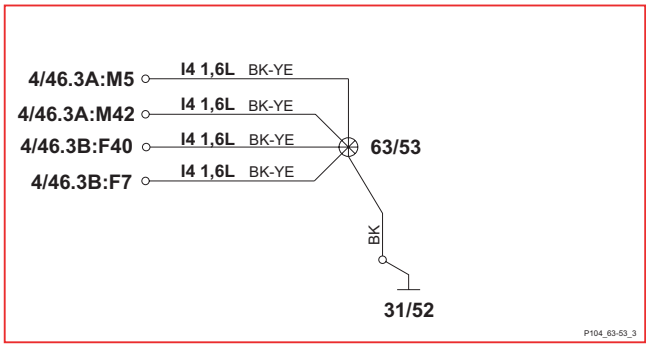

63/42

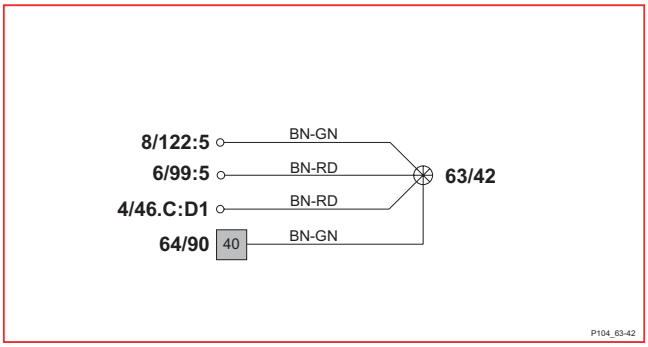

63/53.4

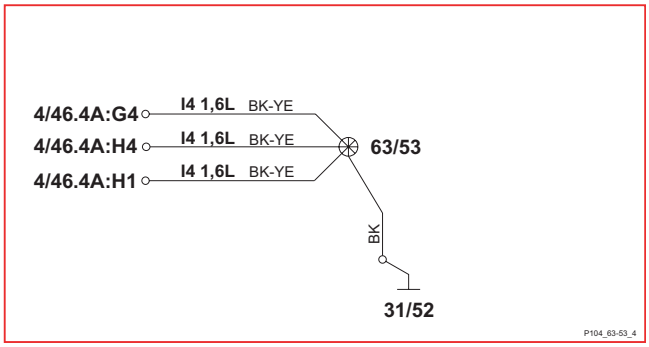

63/52

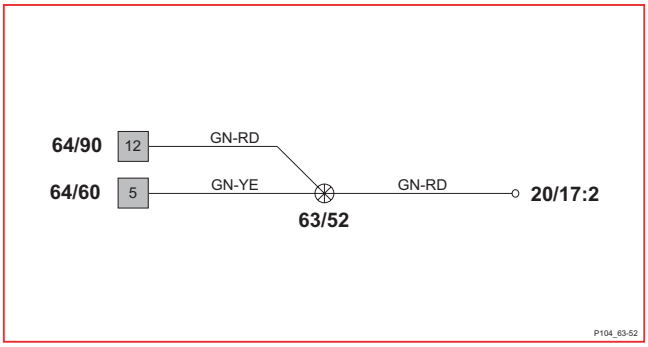

63/53.5

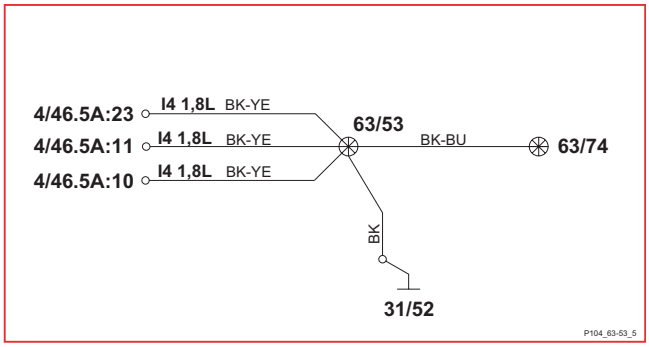

63/53 Bensin

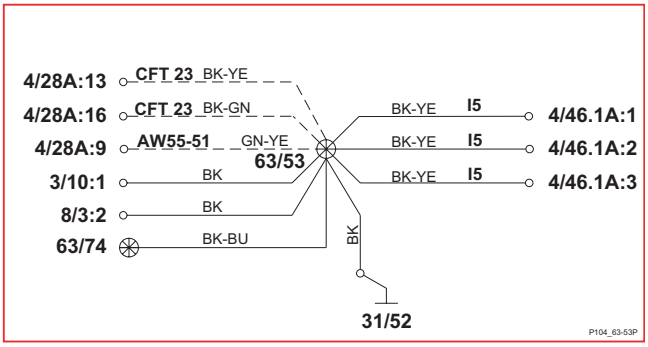

63/54 Bensin

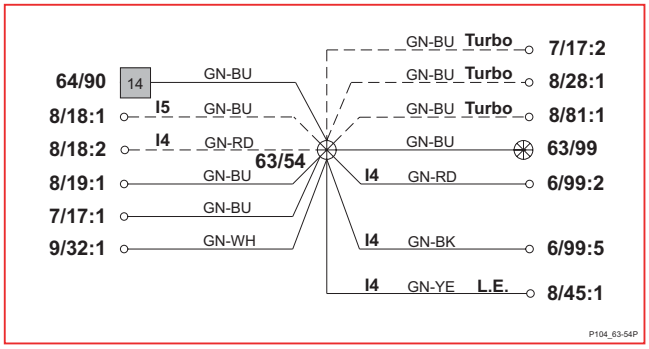

63/53 Diesel

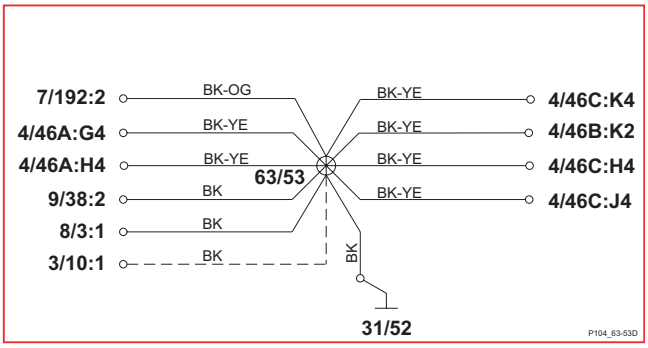

63/54 Diesel

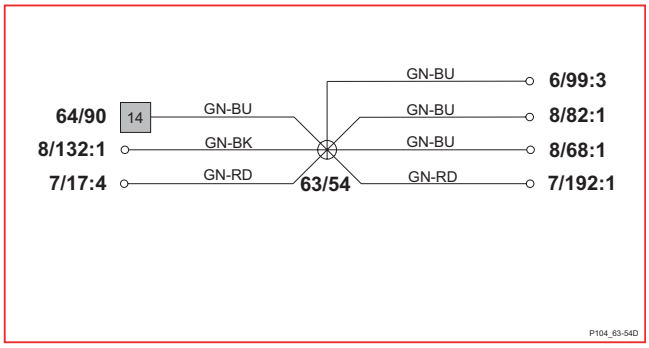

Förgreningspunkter
63/56 - 63/103

63/56

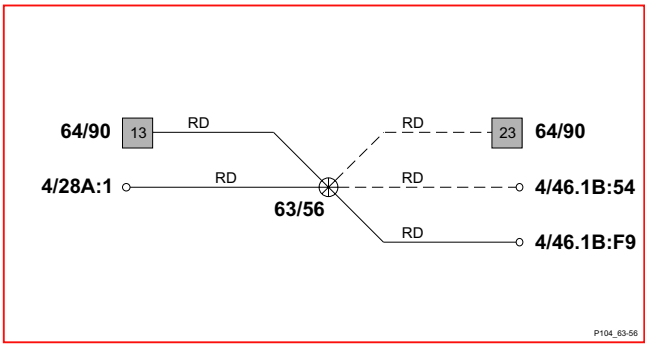

63/88

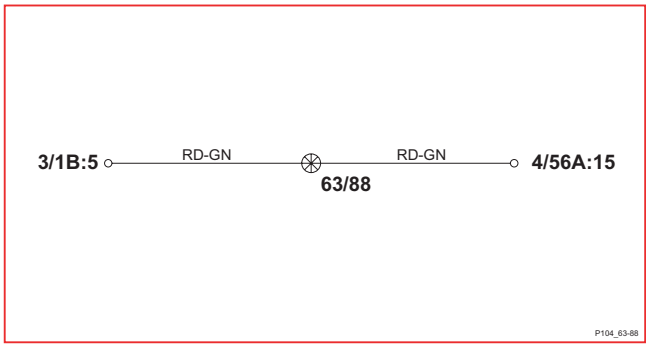

63/63

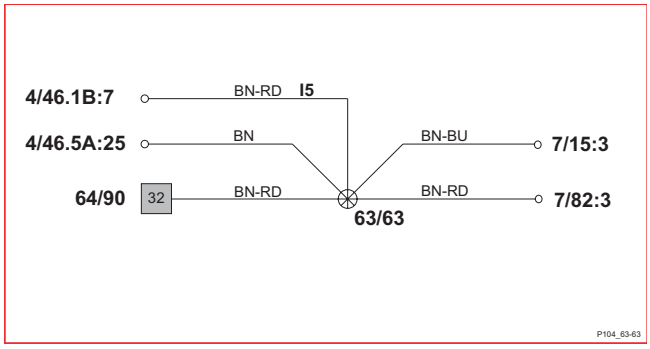

63/95

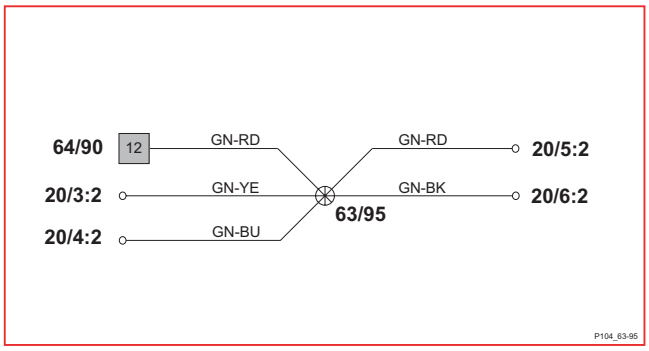

63/65

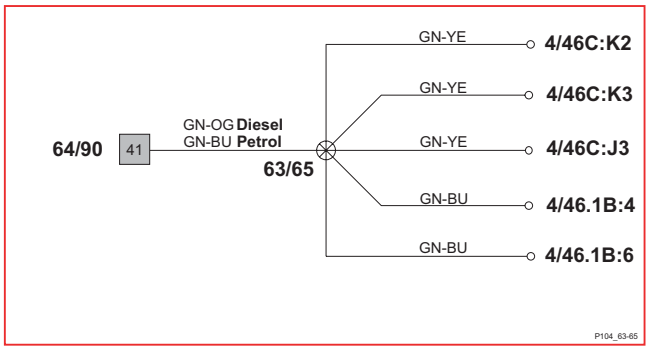

63/98 Bensin

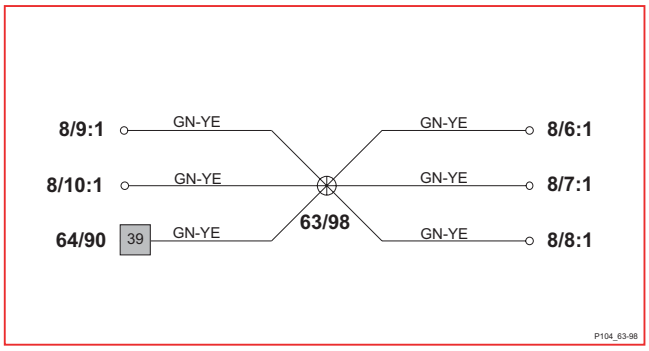

63/67

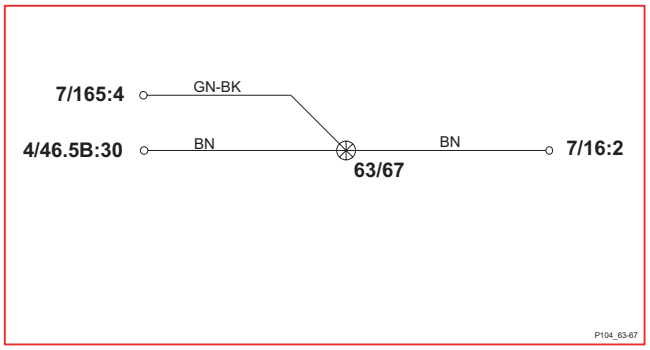

63/99

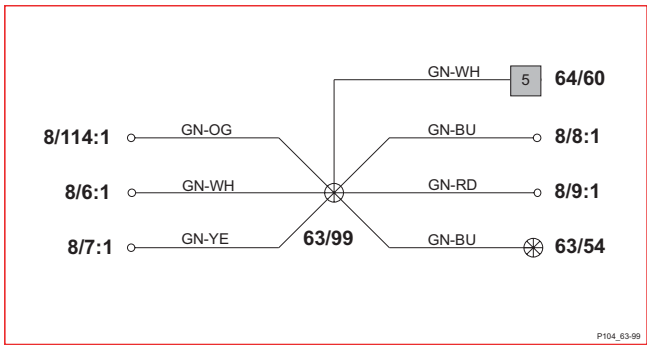

63/74

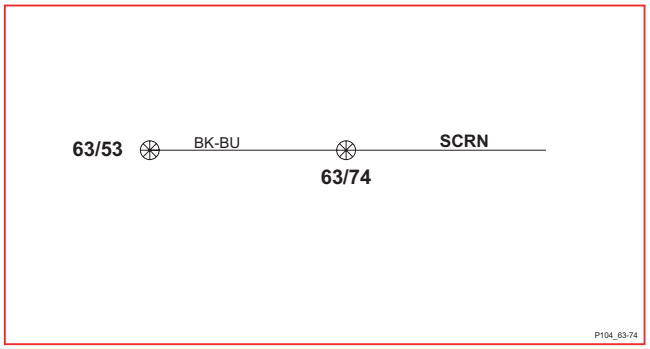

63/103 Bensin

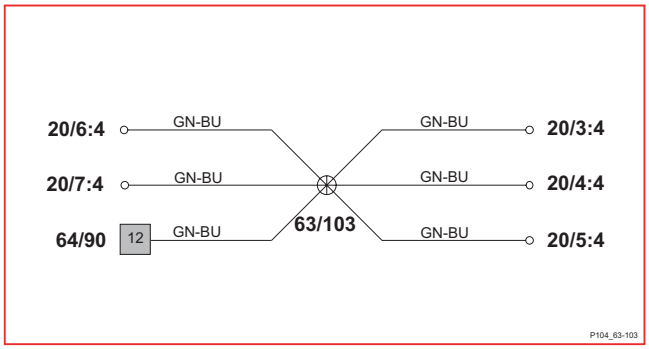

Förgreningspunkter
63/108 - 63/199

63/108

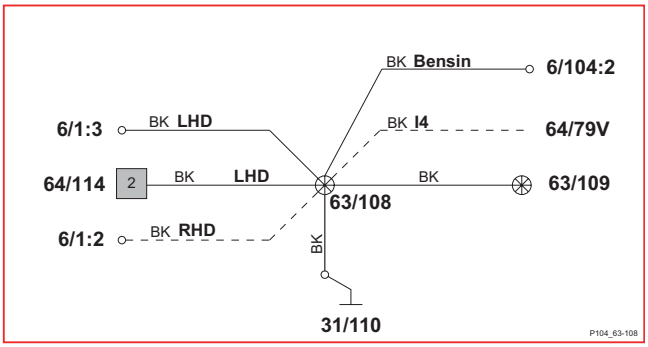

63/172

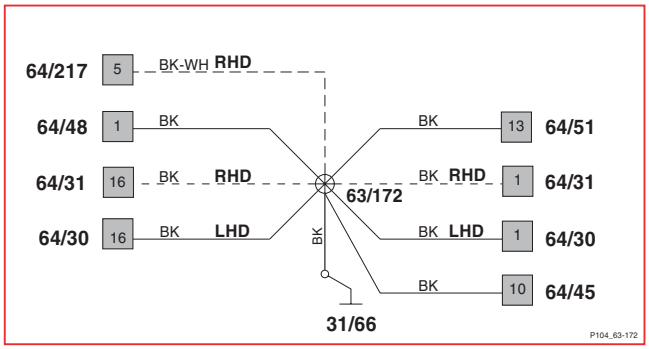

63/109

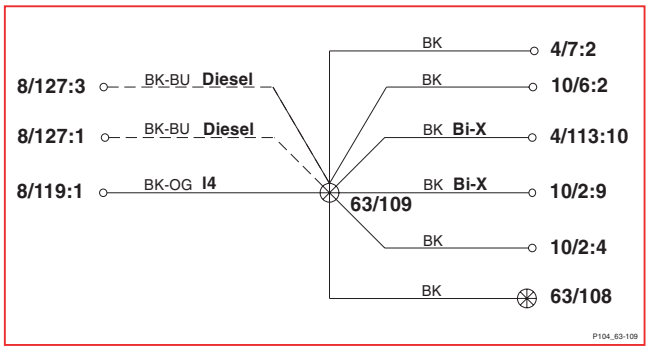

63/192

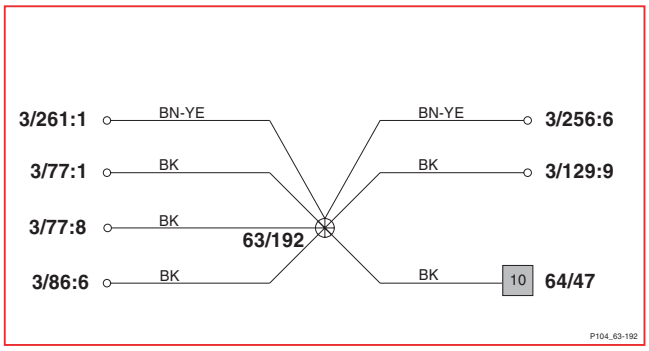

63/120

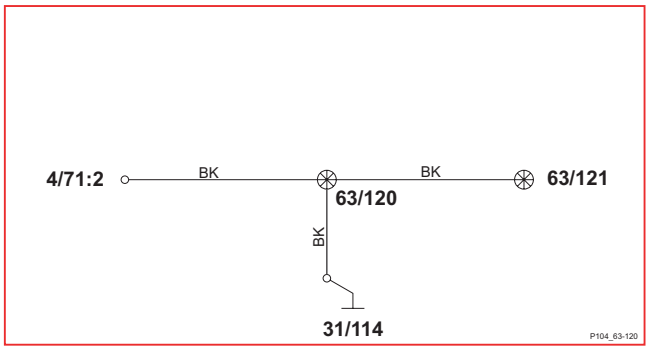

63/192A

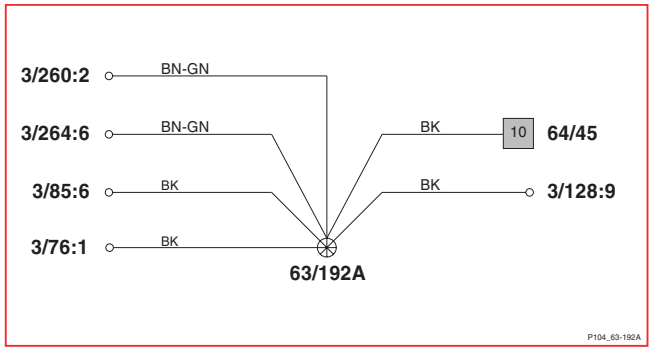

63/121

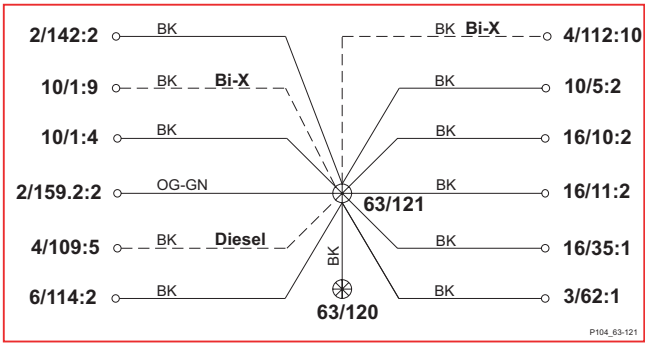

63/196

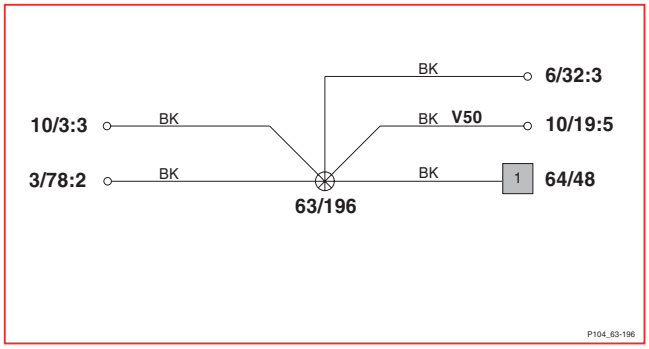

63/171

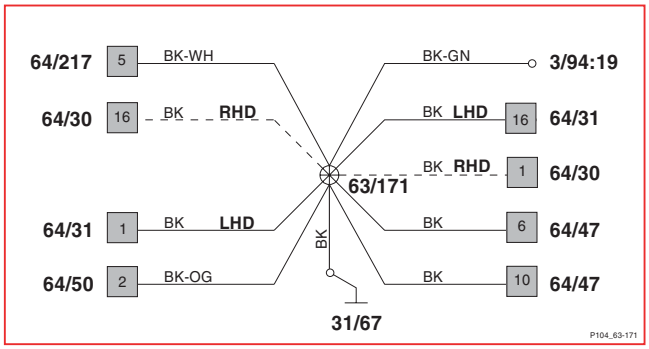

63/199

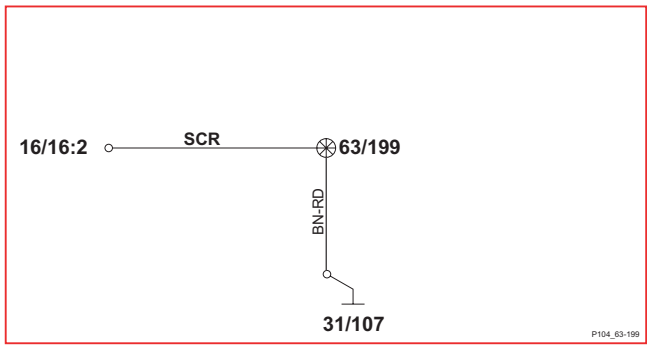

Förgreningspunkter
63/211 - 63/223

63/211

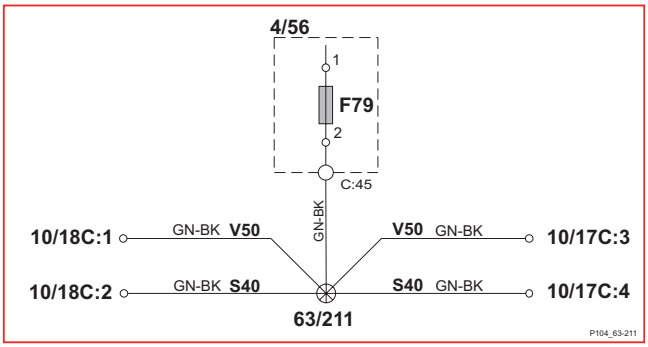

63/218 V50

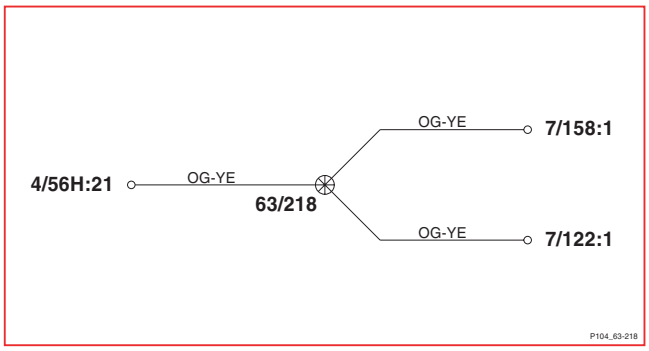

63/214E V50

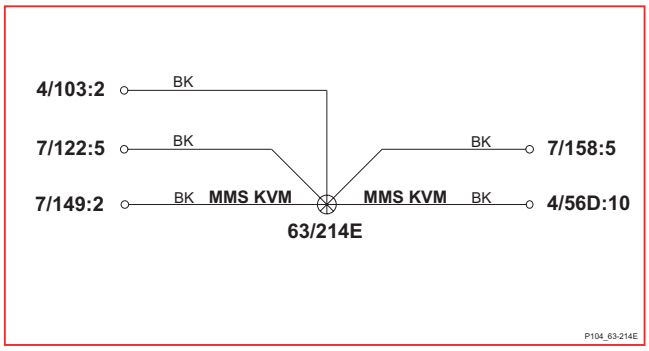

63/220

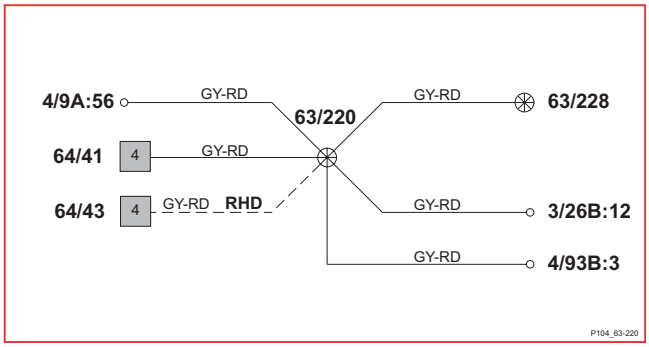

63/215

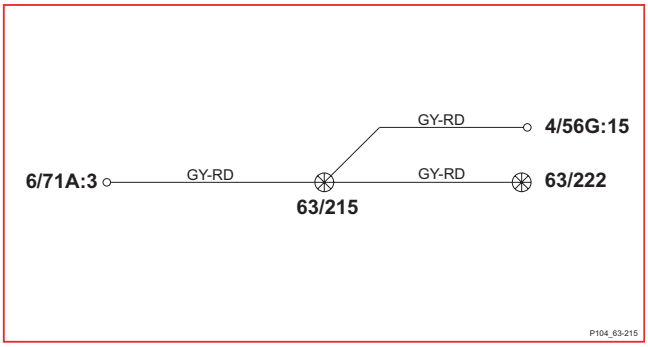

63/221

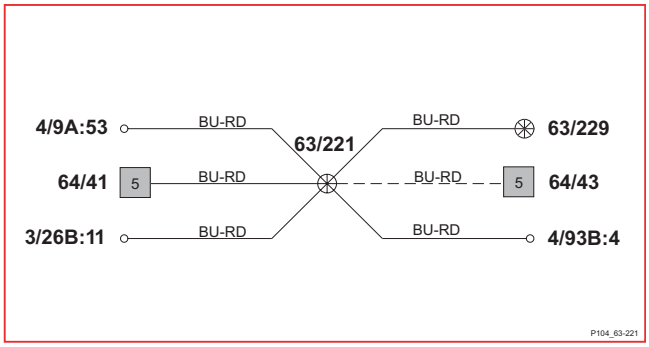

63/216

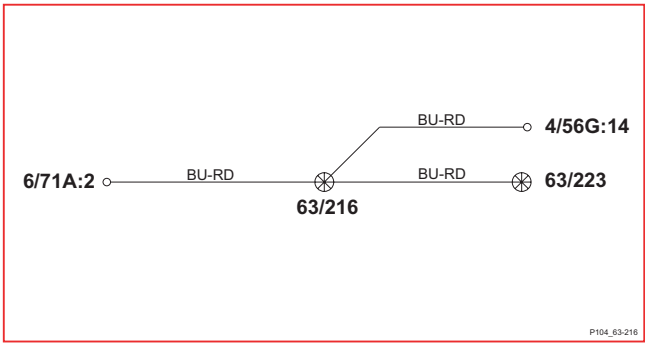

63/222

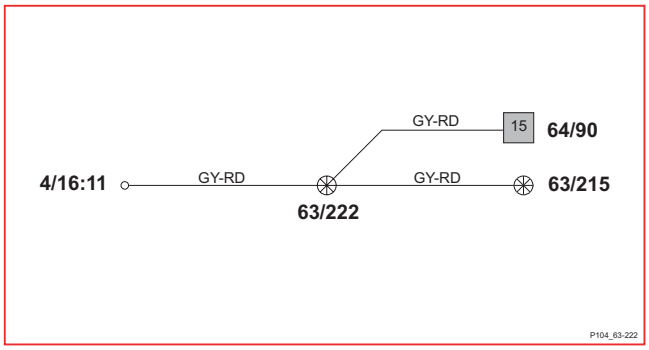

63/217 V50

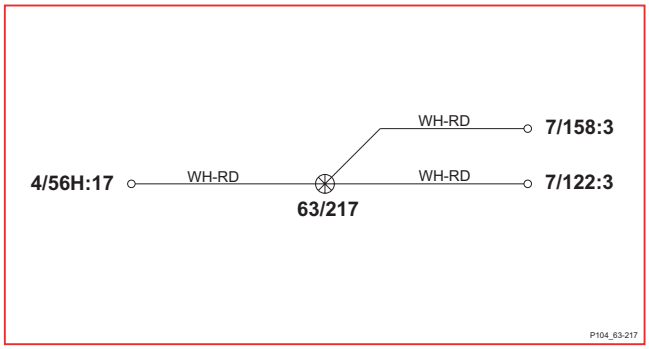

63/223

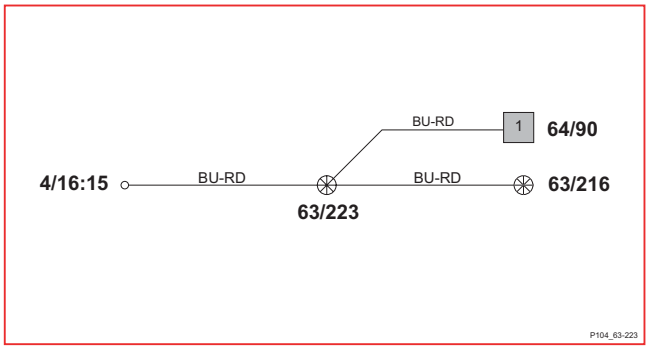

Förgreningspunkter
63/224 - 63/339G

63/224

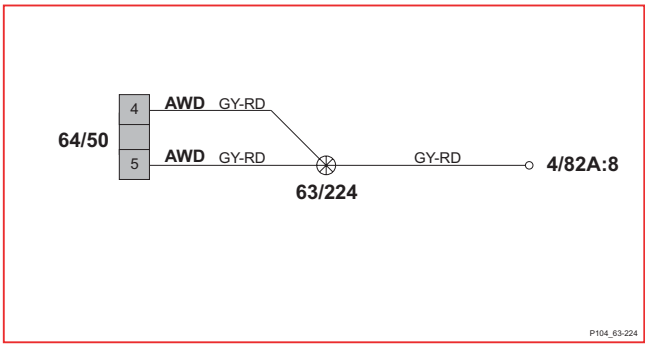

63/229

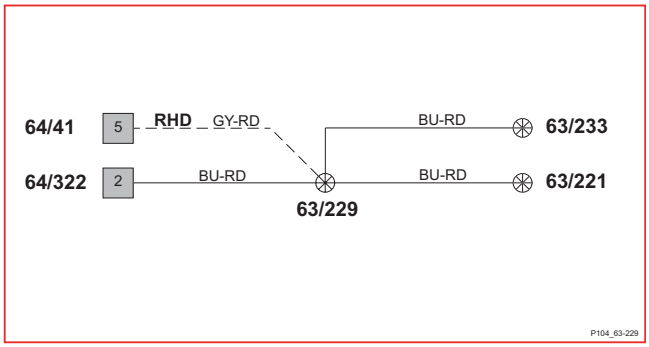

63/225

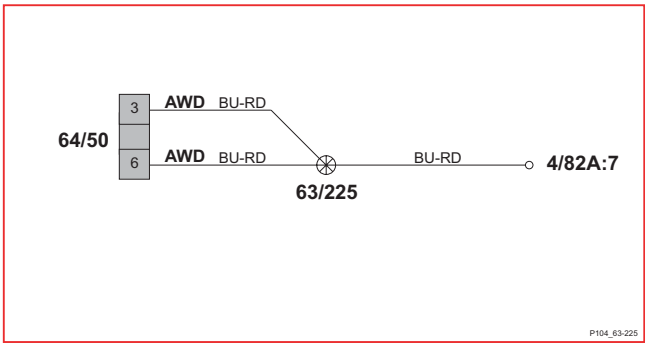

63/231

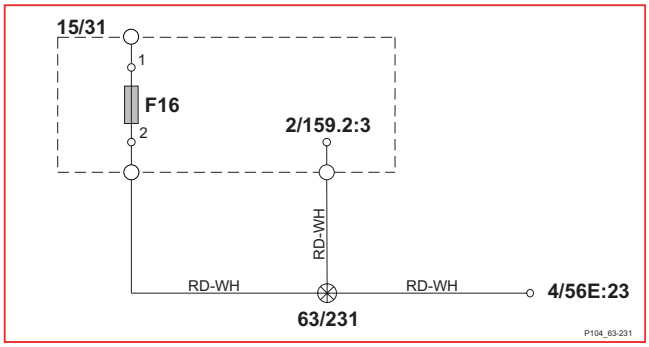

63/226

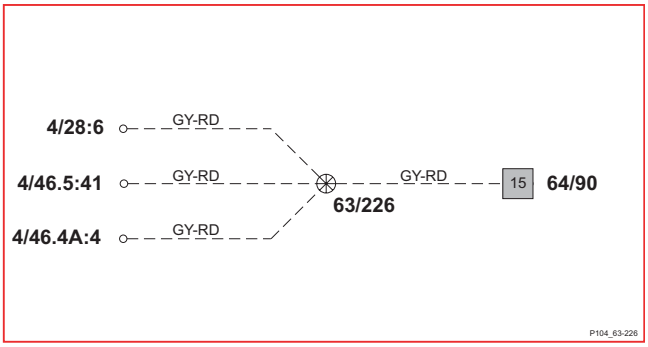

63/232

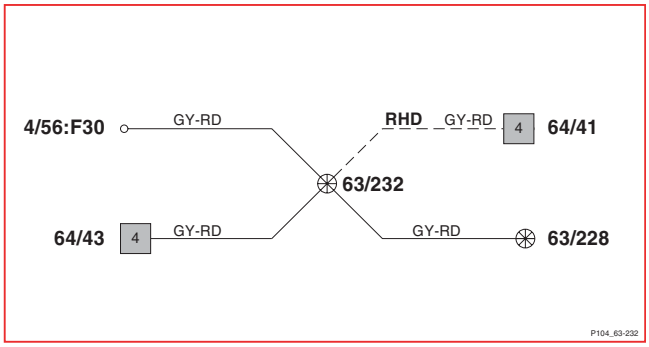

63/227

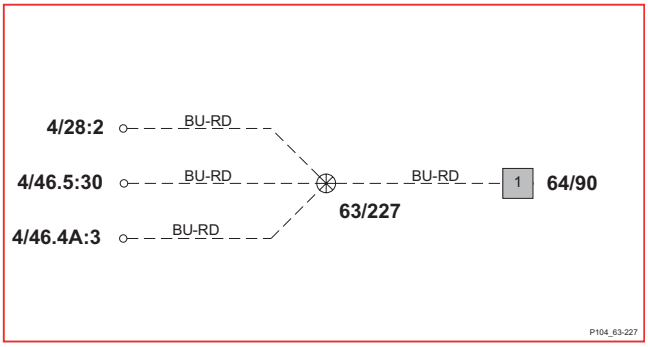

63/233

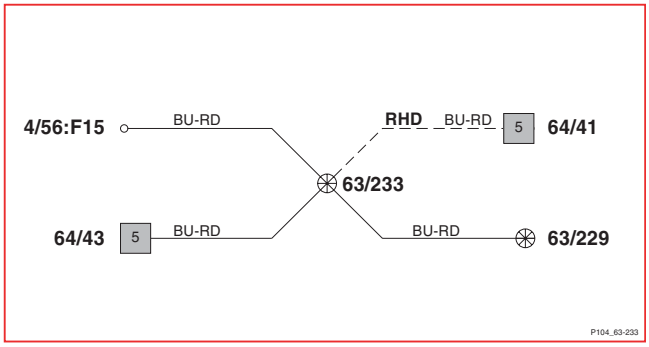

63/228

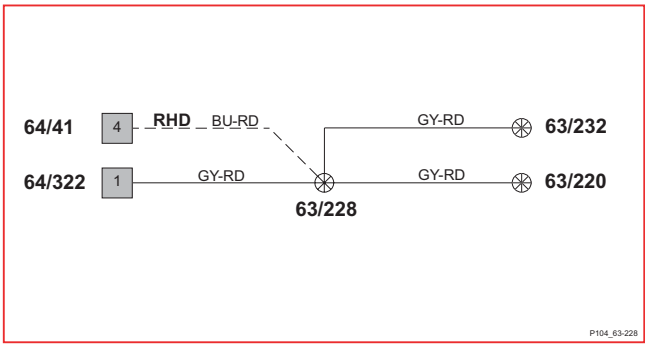

63/339G

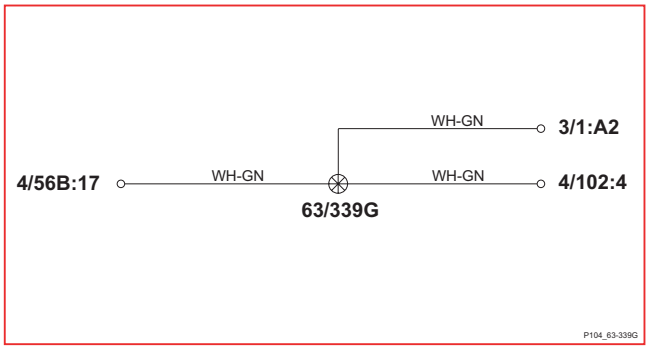

Förgreningspunkter
63/421 - 63/SH8

63/421

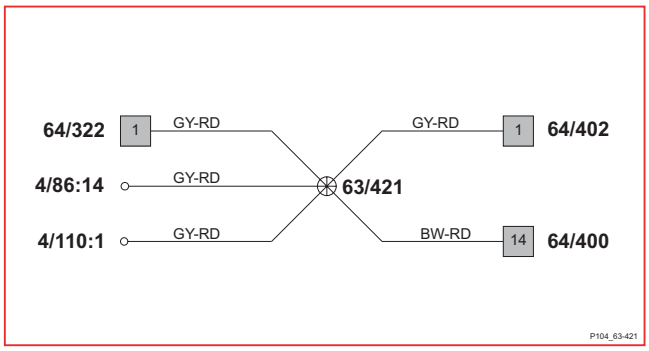

63/SH7

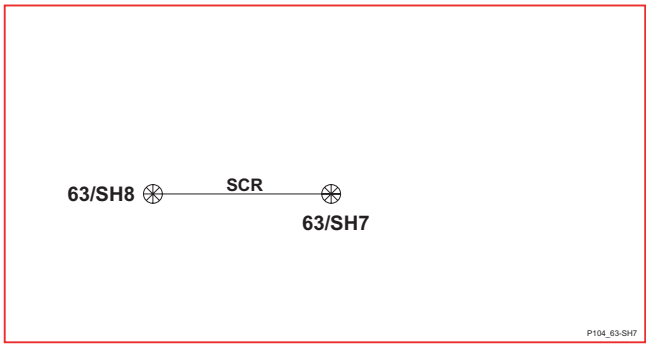

63/422

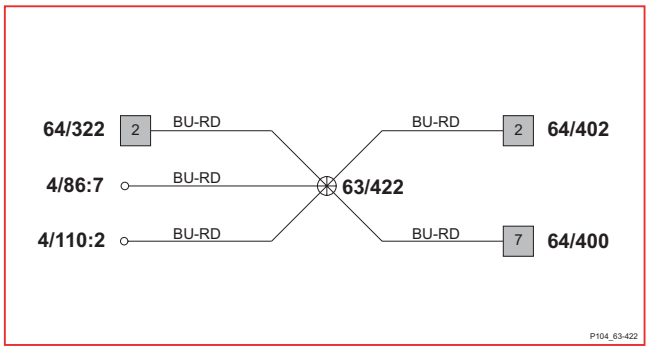

63/SH8

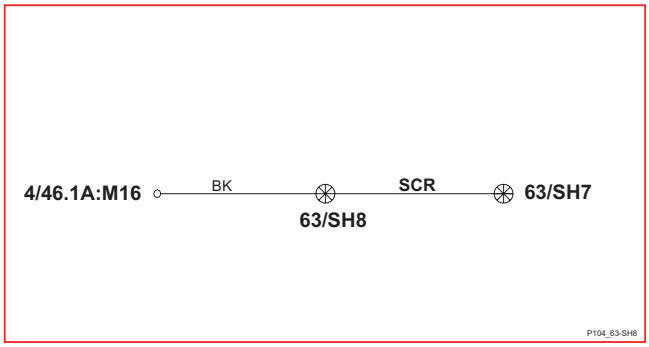

63/504G

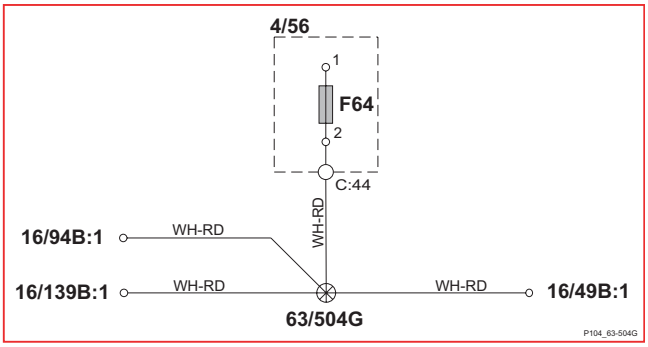

Komponentbilder
1/1 - 2/142

1/1 Batteri

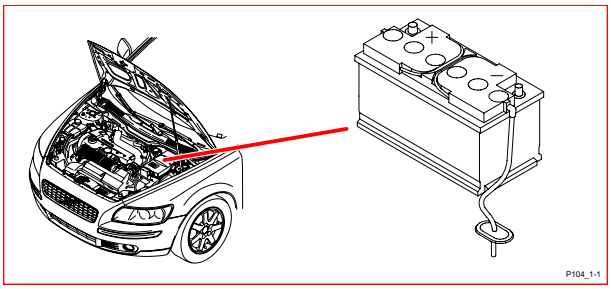

2/17 Relä signalhorn

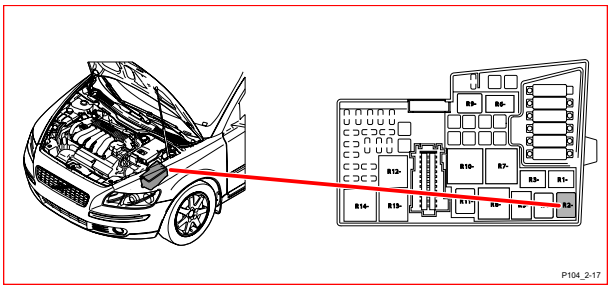

2/22 Relä klimatanläggning

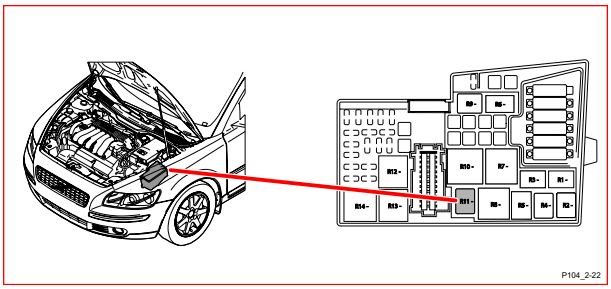

2/23 Relä bränslepump

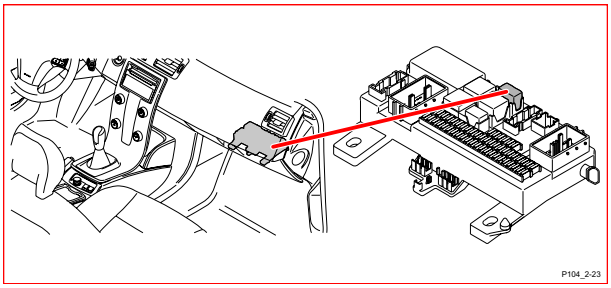

2/32 Huvudrelä motorstyrsystem

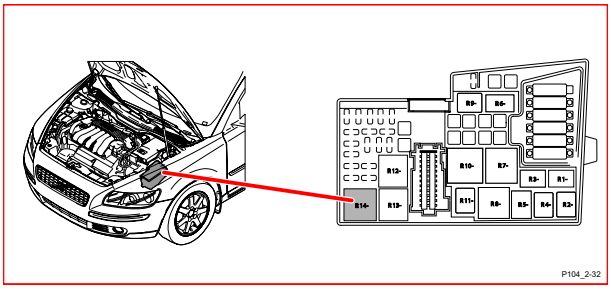

2/34 Relä dimljus fram

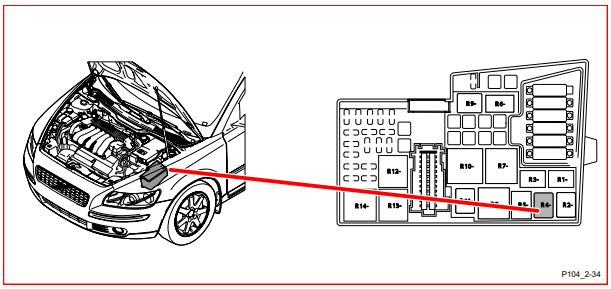

2/35 Relä startmotor

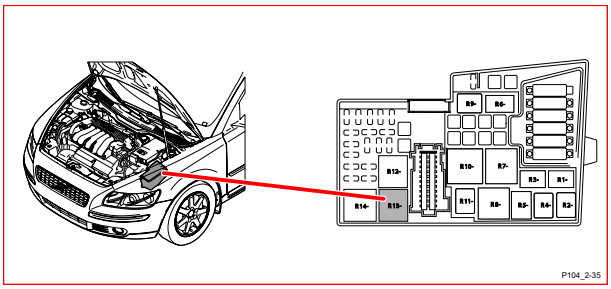

2/80 Relä backljus

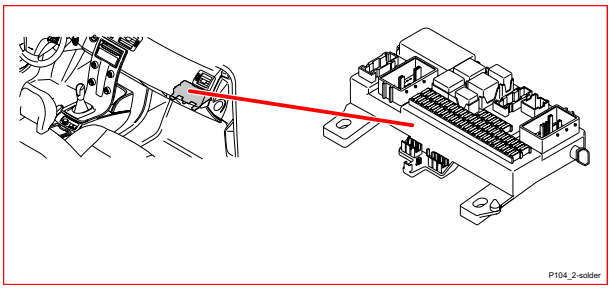

2/82 Relä eluppvärmd bakruta

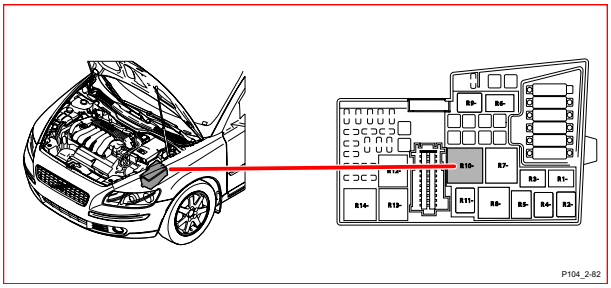

2/142 Relä förvärmare bränslefilter

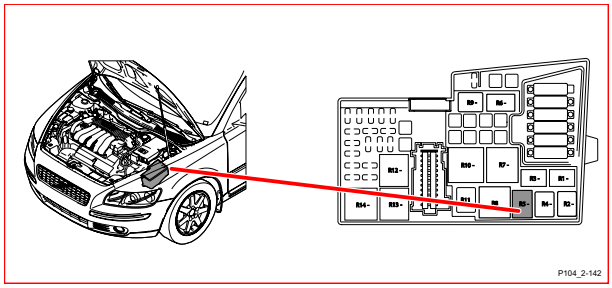

2/159 Relä infotainment

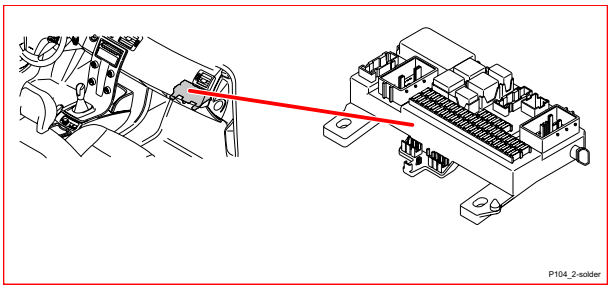

2/182 Relä spolarmotor strålkastare

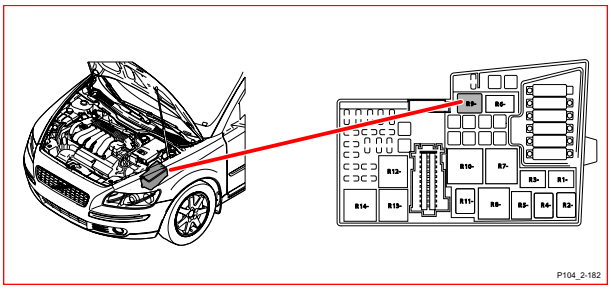

2/193 Relä komfortfunktioner

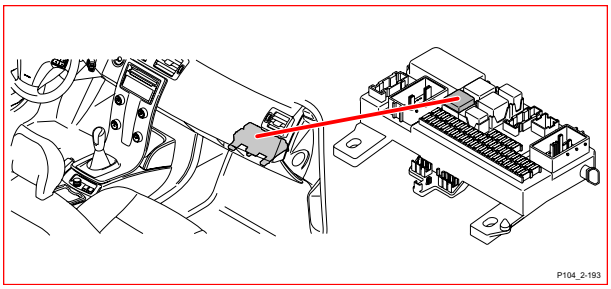

3/1 Tändningslås

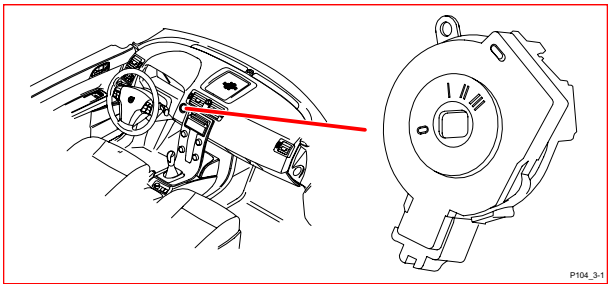

3/4 Manöverenhet konstantfarthållare (SWS)

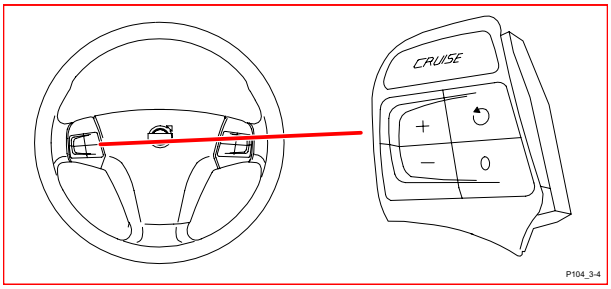

3/9 Kontakt bromsljus

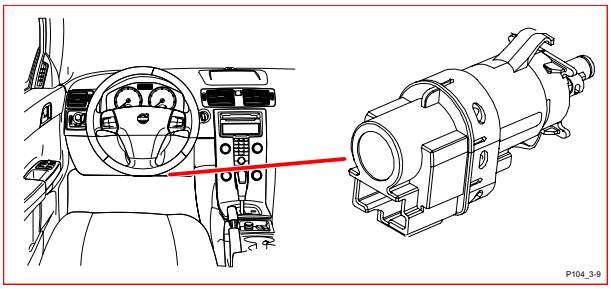

3/10 Kontakt backljus

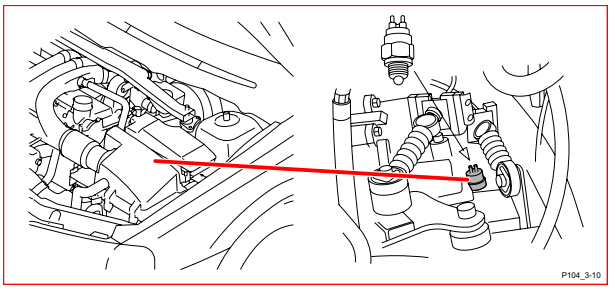

3/26 Manöverenhet elmanövrerad förarstol

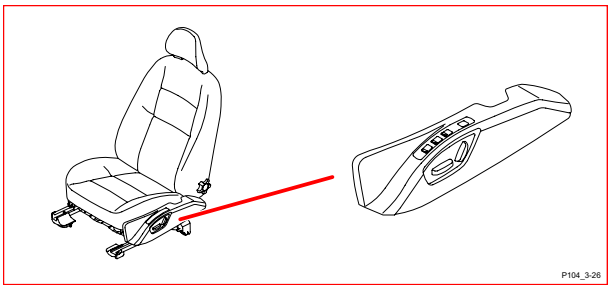

3/27 Manöverenhet elmanövrerad passagerarstol

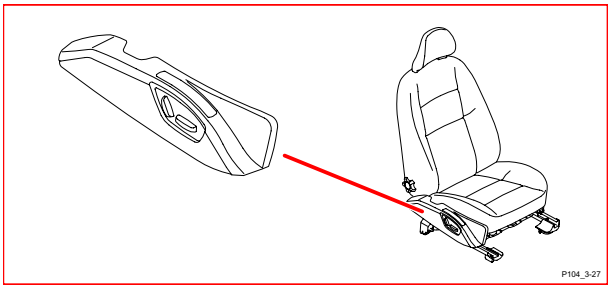

3/39 Kontakt kopplingspedal, Bensin

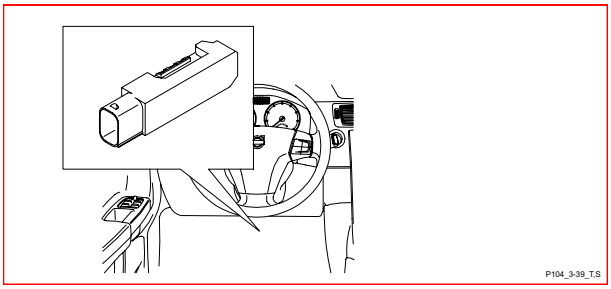

3/39 Kontakt kopplingspedal, Diesel

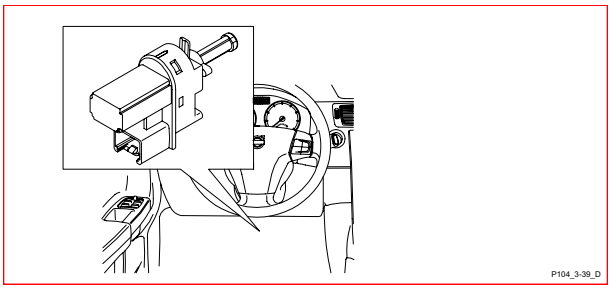

3/62 Kontakt larm motorhuv

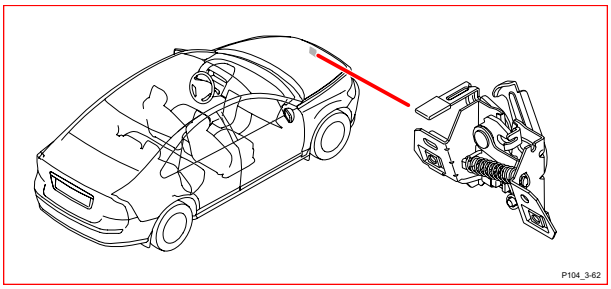

3/74 Låsenhet förardörr

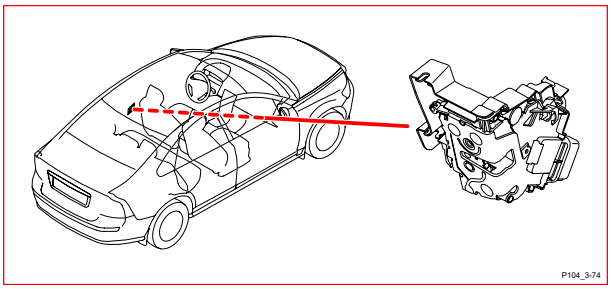

3/75 Låsenhet passagerardörr

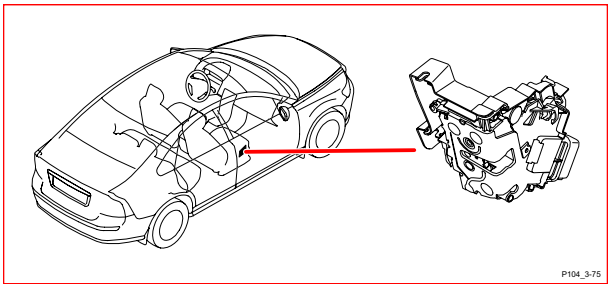

3/76 Låsenhet bakdörr vänster

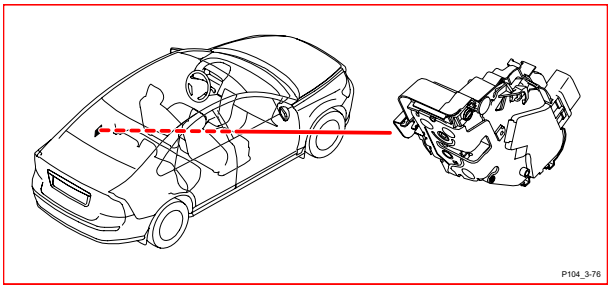

3/77 Låsenhet bakdörr höger

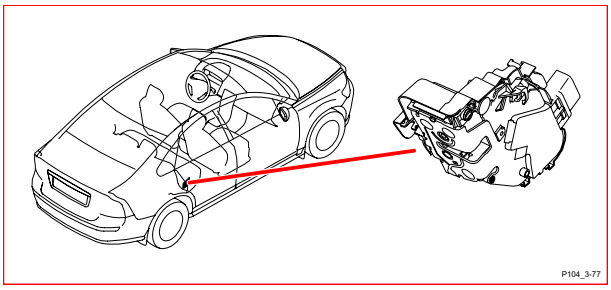

3/78 Låsenhet baklucka

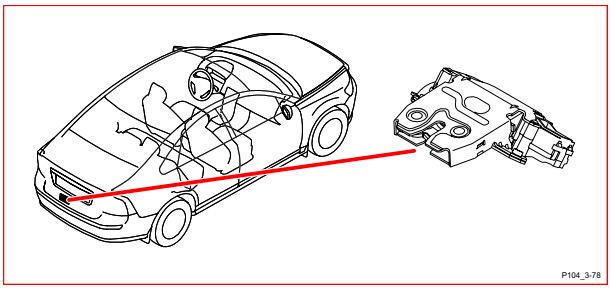

3/112 Styrenhet klimatanläggning (CCM)

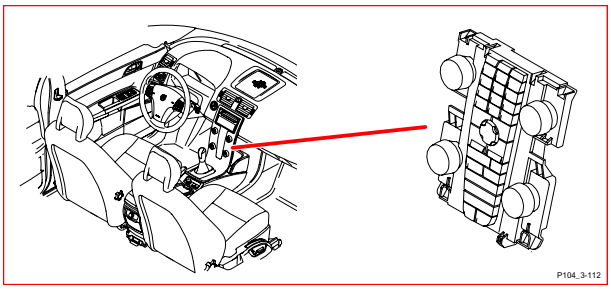

3/117 Manöverenhet taklampa

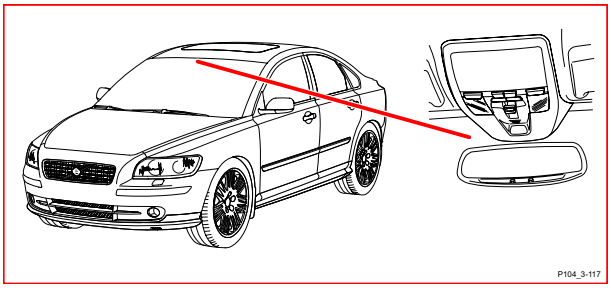

3/126 Styrenhet förardörr (DDM)

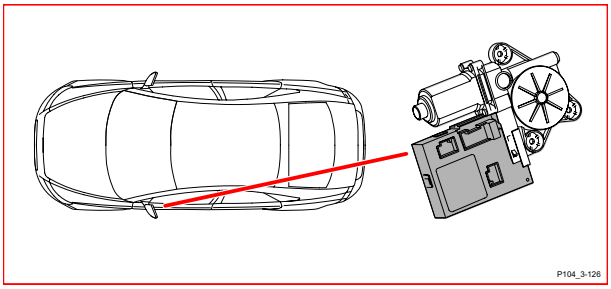

3/127 Styrenhet passagerardörr (PDM)

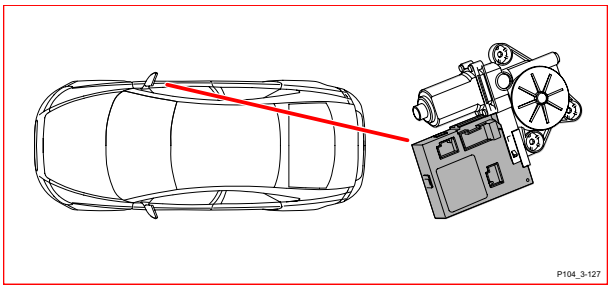

3/128 Styrenhet vänster bakdörr (LDM)

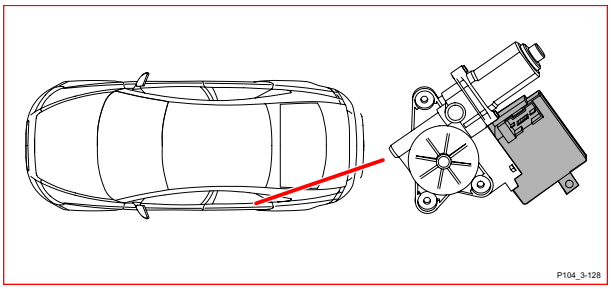

3/129 Styrenhet höger bakdörr (RDM)

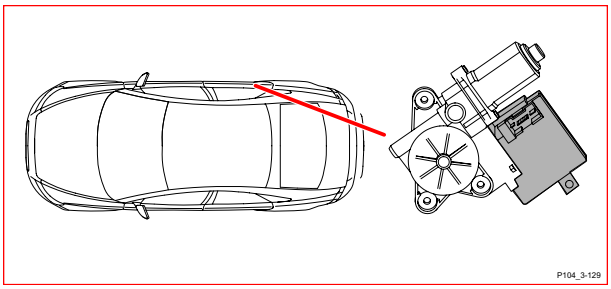

3/155 Programväljare automatväxellåda

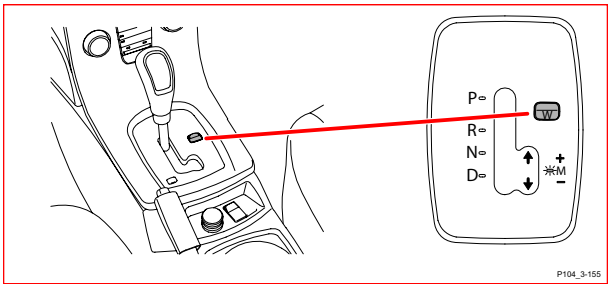

3/156 Styrenhet växelväljare (GSM)

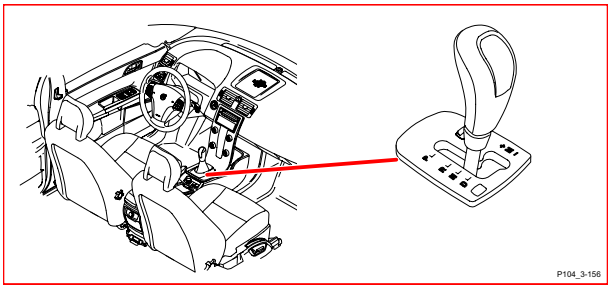

3/174 Omkopplare reducerat larm

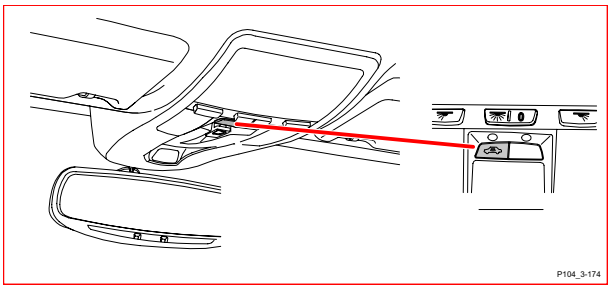

3/254 Rattstyrenhet (SWM)

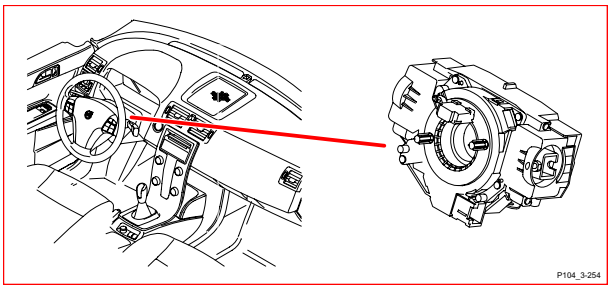

3/267 Manöverenhet telematik

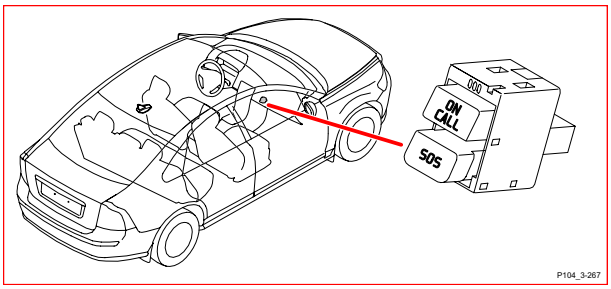

4/7 Styrenhet tillsatsvärmare (CPM)

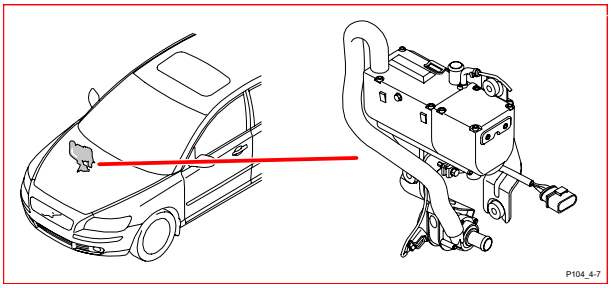

4/9 Styrenhet krocksäkerhetssystem (SRS)

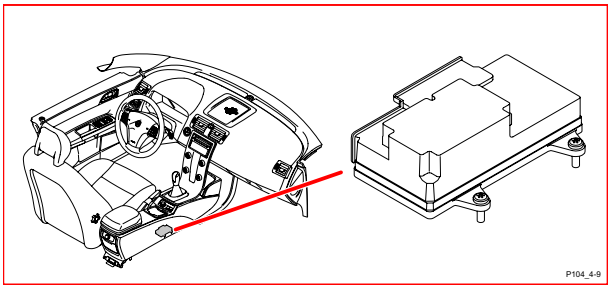

4/16 Styrenhet bromssystem (BCM)

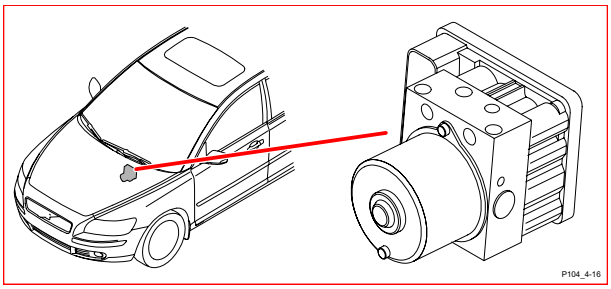

4/28 Styrenhet transmission (TCM)

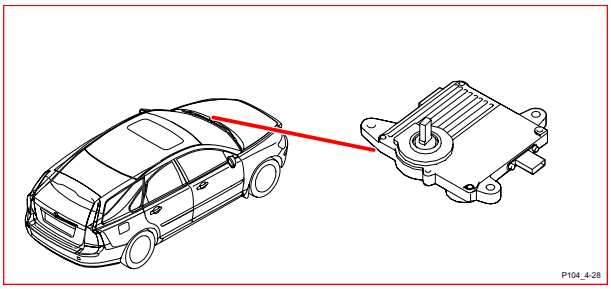

4/31 Styrenhet kupéfläkt

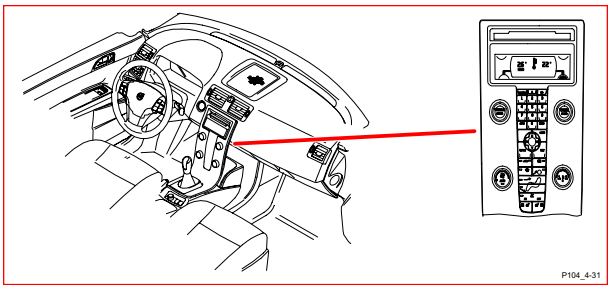

4/46.1 Styrenhet motor (ECM), 5-cyl.

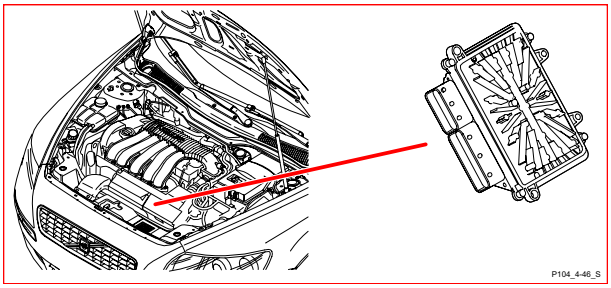

4/46.1 Styrenhet motor (ECM), 5-cyl. Turbo

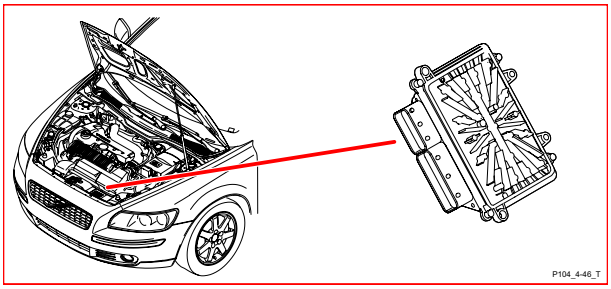

4/46.2 Styrenhet motor (ECM), DW10

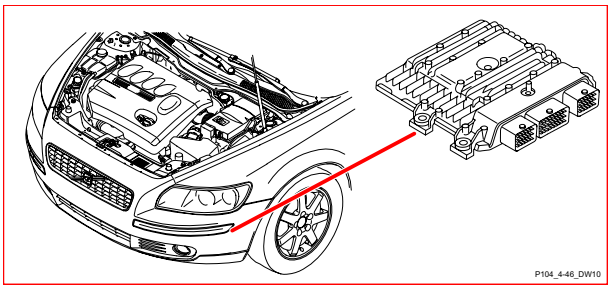

4/46.3 Styrenhet motor (ECM), 4-cyl. 1,6l

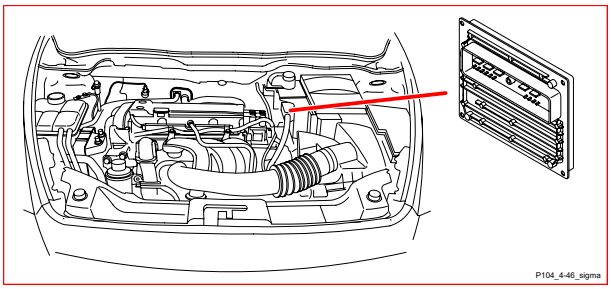

4/46.4 Styrenhet motor (ECM), DV6

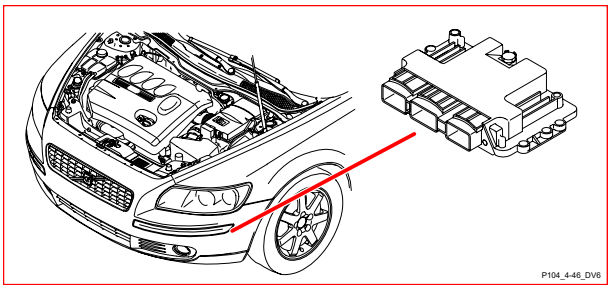

4/46.5 Styrenhet motor (ECM), 4-cyl. 1,8l

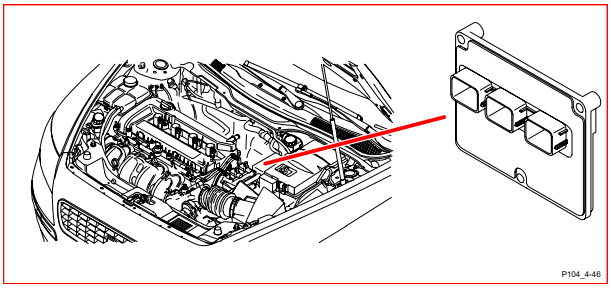

4/56 Central elektronikstyrenhet (CEM)

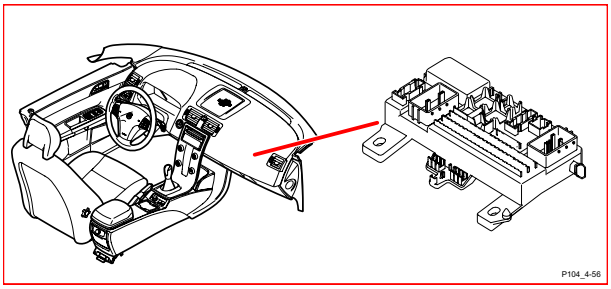

4/71 Styrenhet elkylfläkt

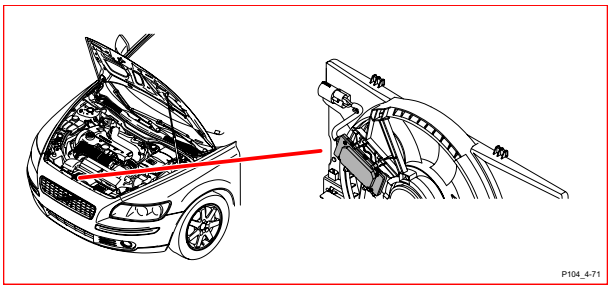

4/82 Styrenhet fyrhjulsdrift (DEM)

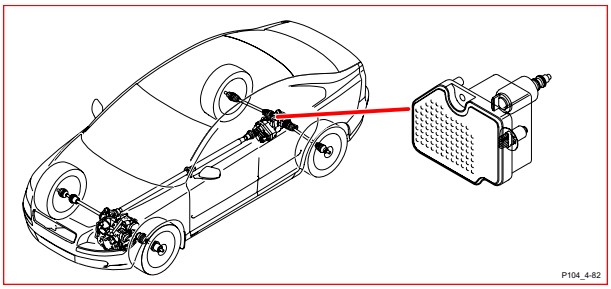

4/83 Styrenhet bränslepump

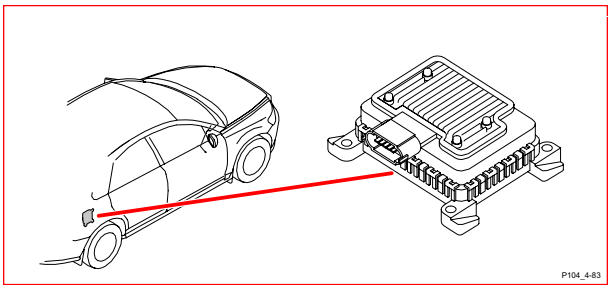

4/86 Styrenhet parkeringshjälp (PAM)

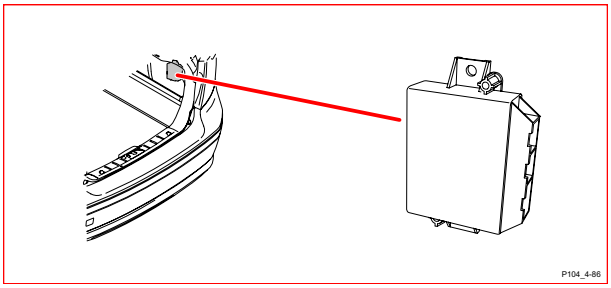

4/93 Styrenhet nyckellös bil (KVM)

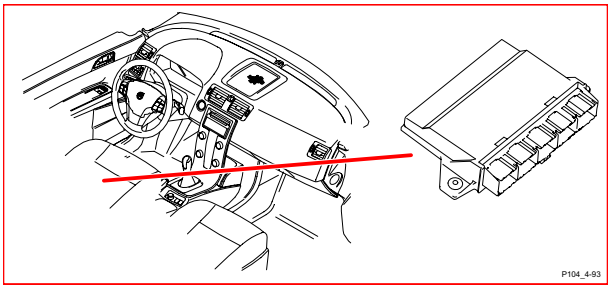

4/102 Styrenhet rattlås (SCL)

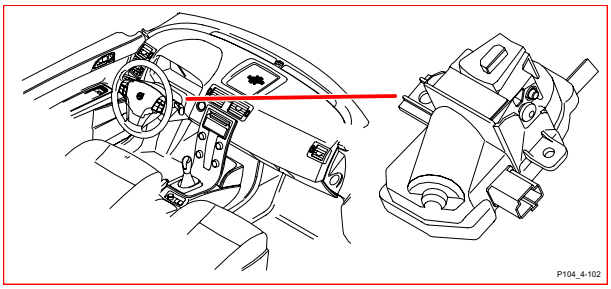

4/103 Fjärrmottagare (RRX)

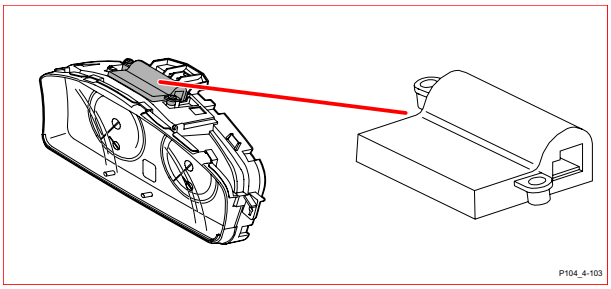

4/103 Fjärrmottagare (RRX), Nyckellösbil

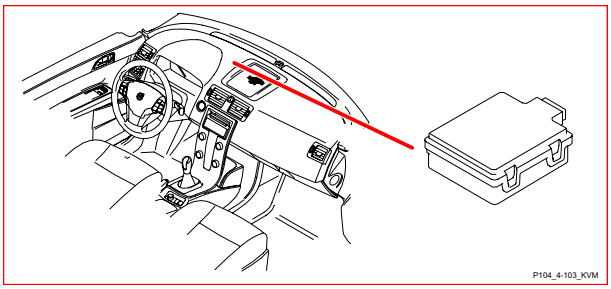

4/109 Styrenhet glödstift

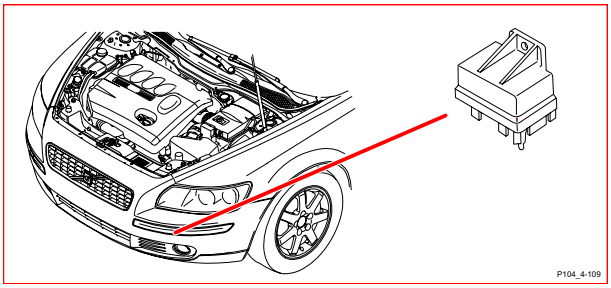

4/110 Styrenhet dragkrok (TRM)

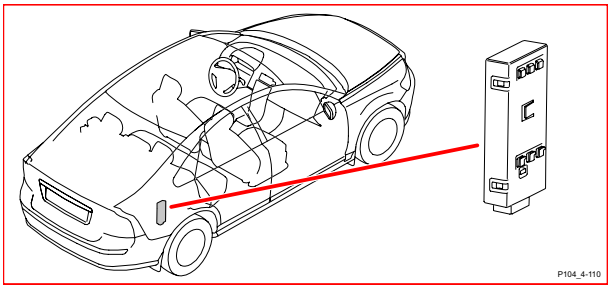

4/111 Styrenhet additiv dosering (ADM)

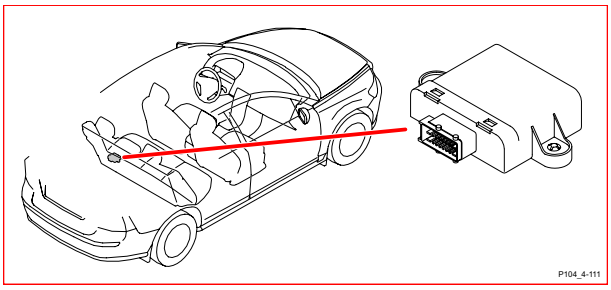

4/112 Styrenhet gasurladdningslampa master vänster

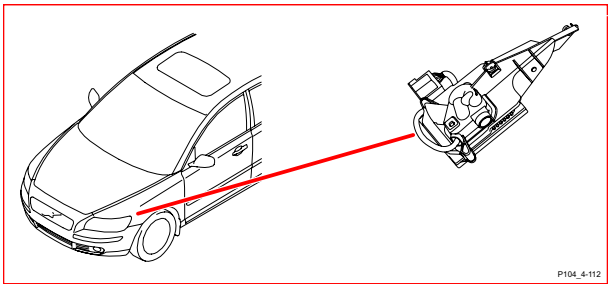

4/113 Styrenhet gasurladdningslampa slav höger

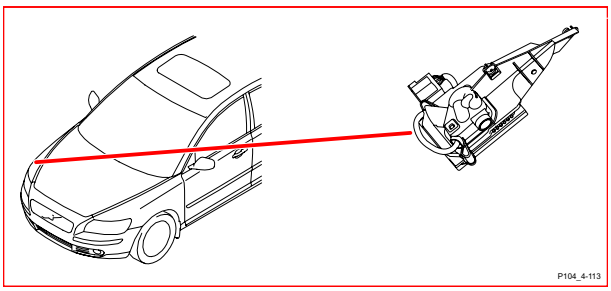

6/1 Styrenhet vindrutetorkare (WMM)

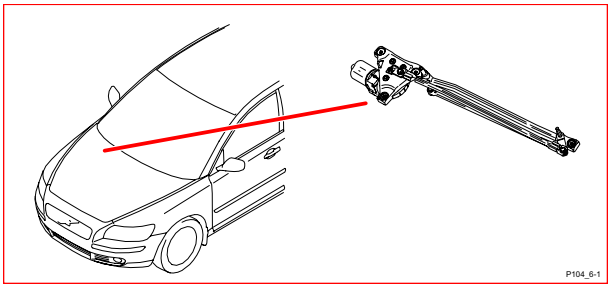

6/25 Startmotor

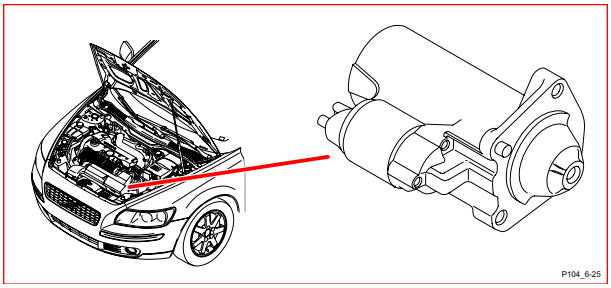

6/26 Generator

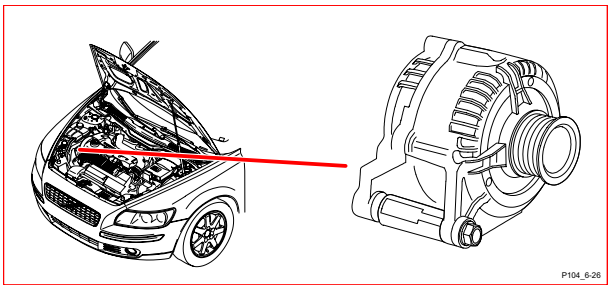

6/28 Motor kupéfläkt

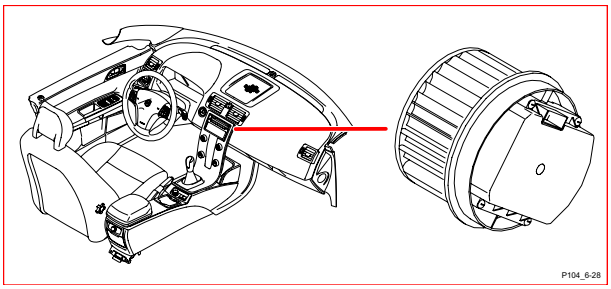

6/29 Motor elkylfläkt

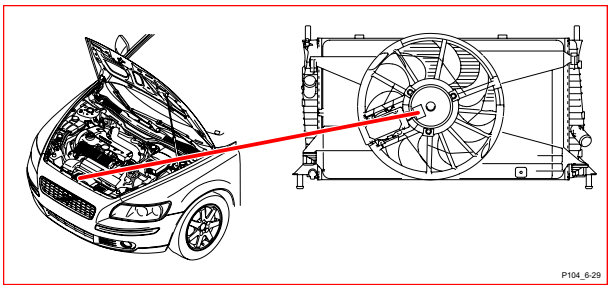

6/33 Bränslepump

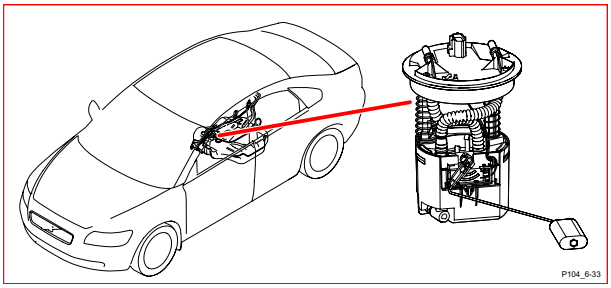

6/48 Styrenhet spjällmotor (DMM), recirkulation

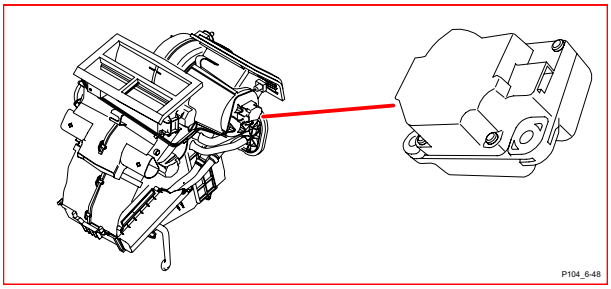

6/62 Elmanövrerad backspegel förardörr

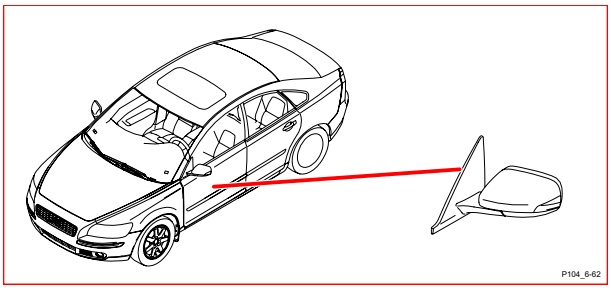

6/63 Elmanövrerad backspegel passagerardörr

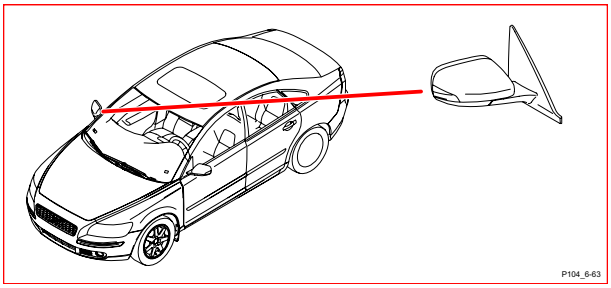

6/67 Pump bränsleläckagekontroll

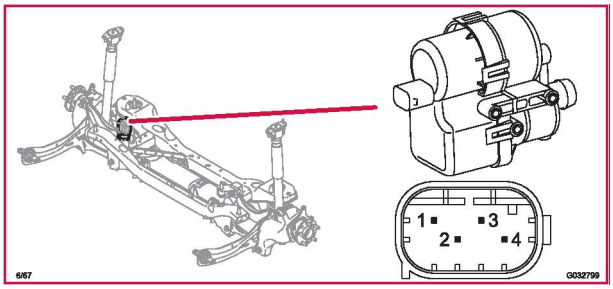

6/71 Styrenhet servostyrning (EPS)

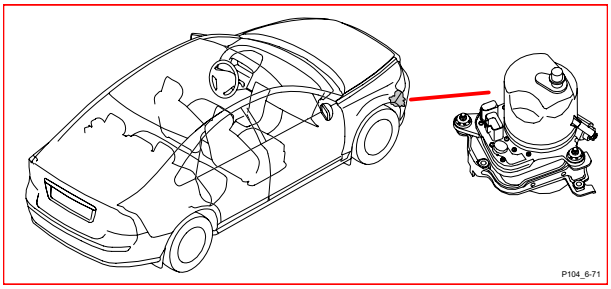

6/95 Styrenhet spjällmotor (DMM), temperatur vänster sida

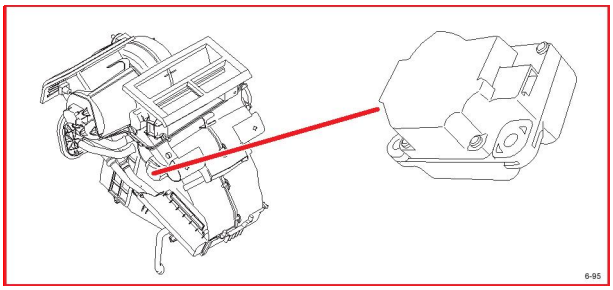

6/96 Styrenhet spjällmotor (DMM), temperatur höger sida

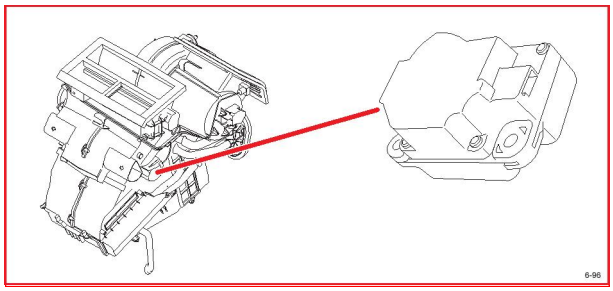

6/99 Motor EGR

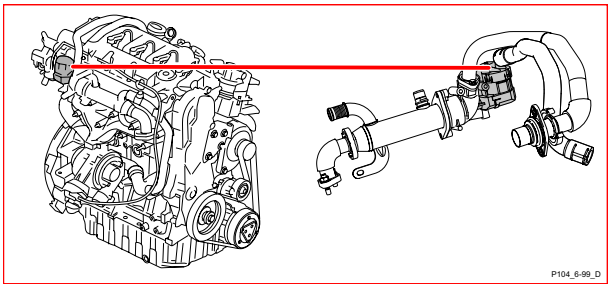

6/102 Styrenhet spjällmotor (DMM), defroster

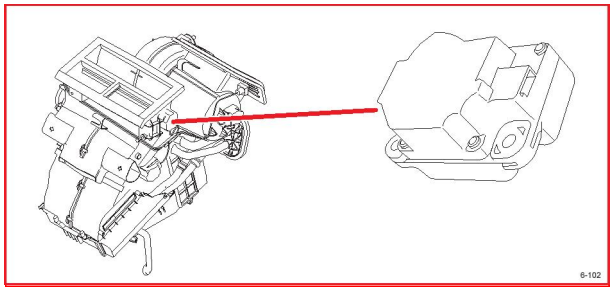

6/103 Styrenhet spjällmotor (DMM), golv/ventilation

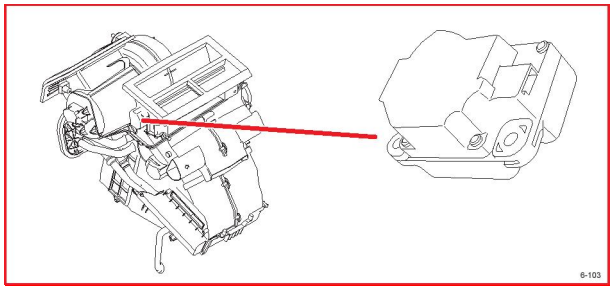

6/114 Vakuumpump

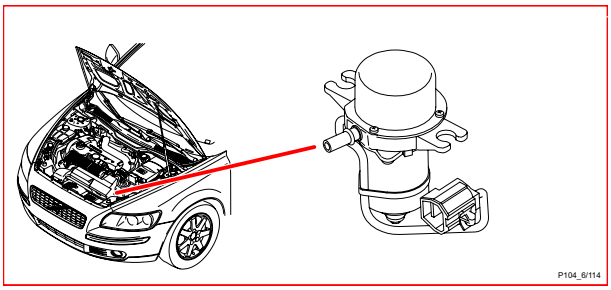

6/117 Givare innertemperatur

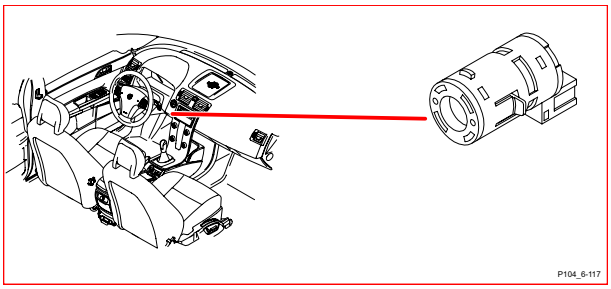

6/120 Motor spjällhus

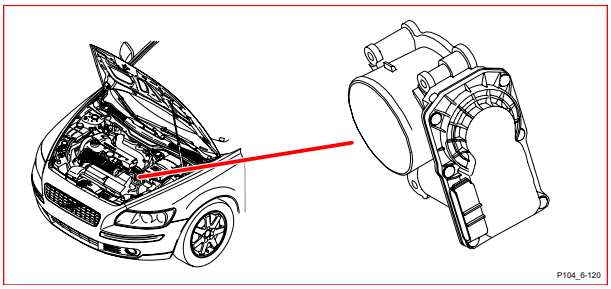

7/3 Temperaturgivare batteri

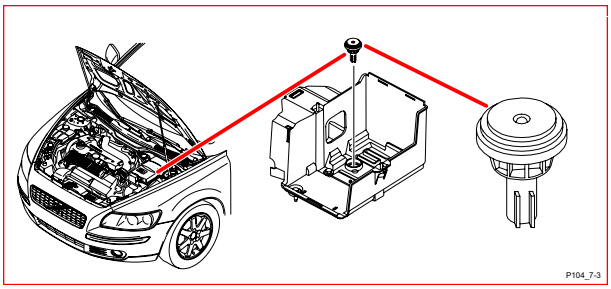

7/6 Oljetrycksvakt, 4-cyl.

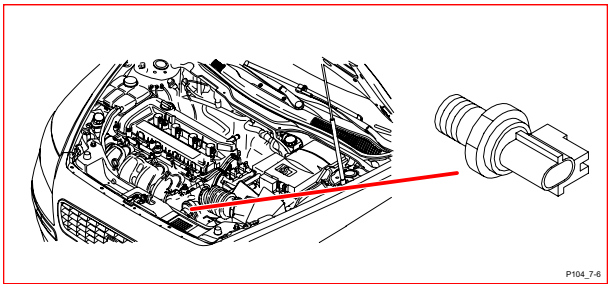

7/6 Oljetrycksvakt, Turbo

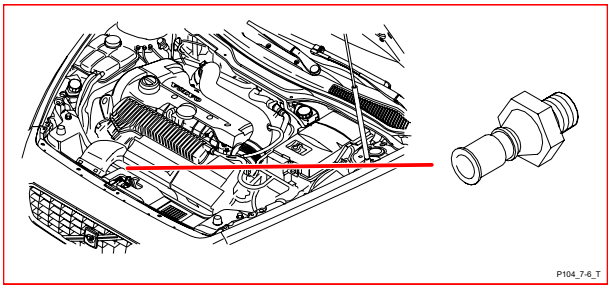

7/6 Oljetrycksvakt, Diesel

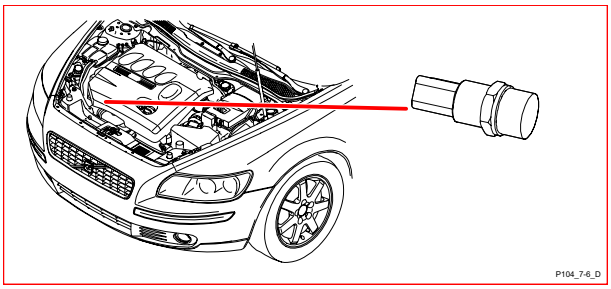

7/8 Tryckgivare klimatanläggning

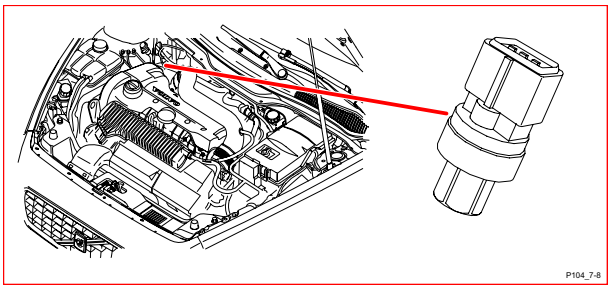

7/12 Solsensor, skymningssensor och indikering larm

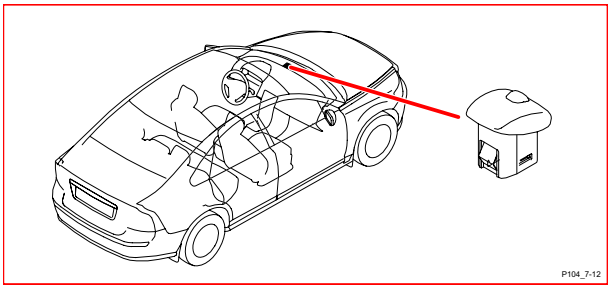

7/15 Lambdasond främre

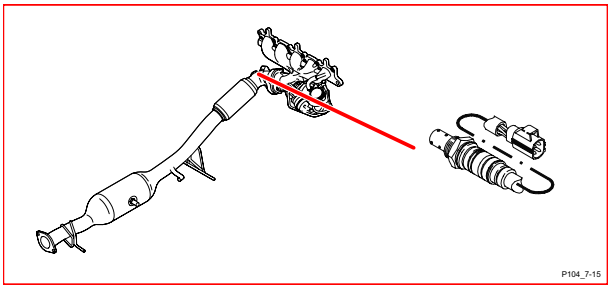

7/16 Givare kylvätsketemperatur

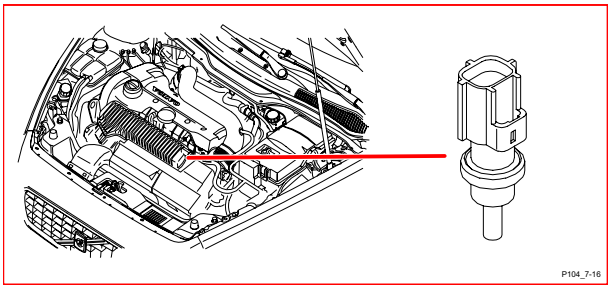

7/17 Luftmassmätare MAF, Turbo

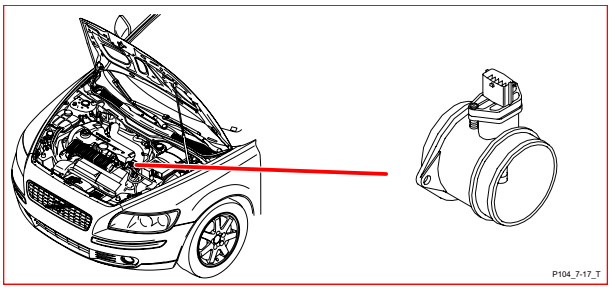

7/17 Luftmassmätare MAF, Diesel

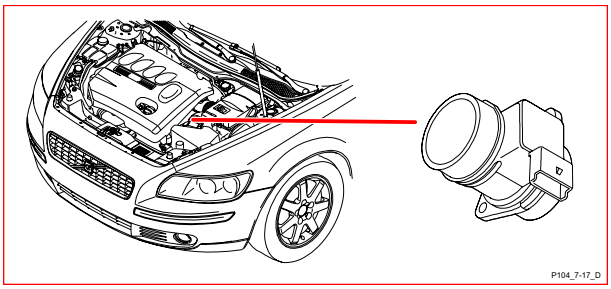

7/21 Kamaxelgivare

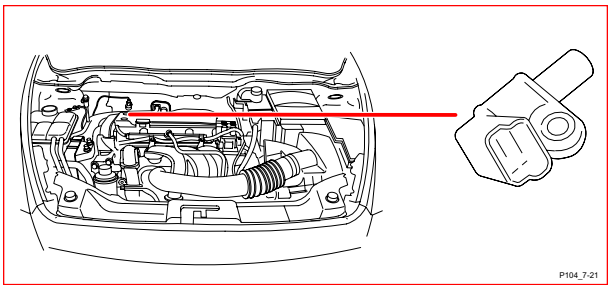

7/24 Knackgivare främre, 4-cyl.

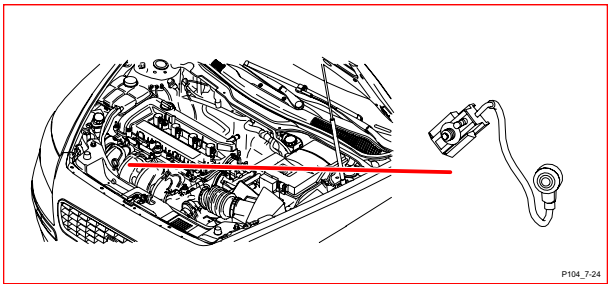

7/24 Knackgivare främre, Turbo

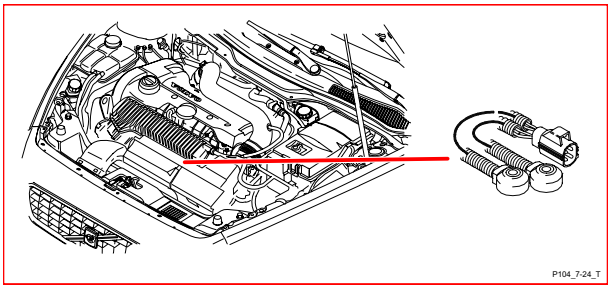

7/25 Impulsgivare, 4-cyl.

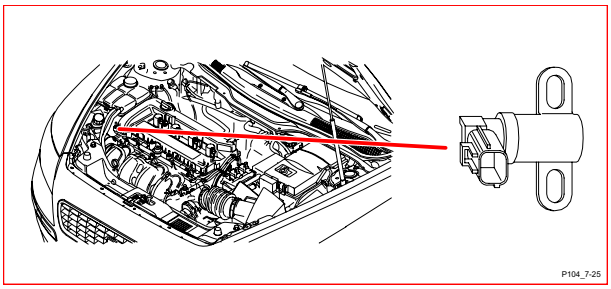

7/25 Impulsgivare, Turbo

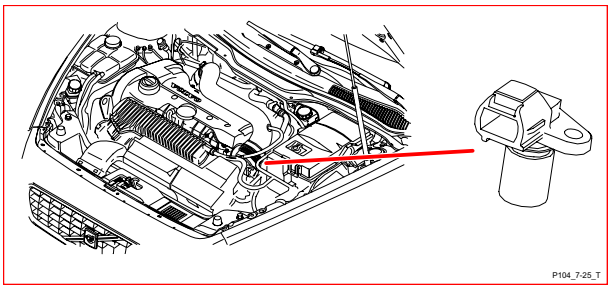

7/25 Impulsgivare, Diesel

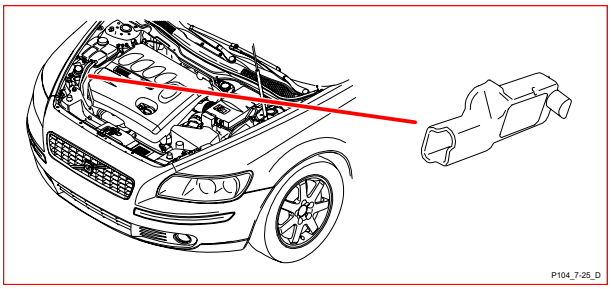

7/41 Temperaturgivare evaporator

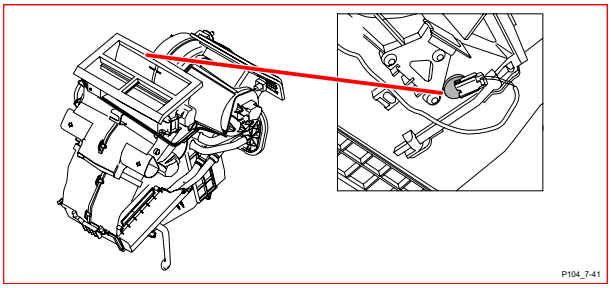

7/51 Givare gaspedal

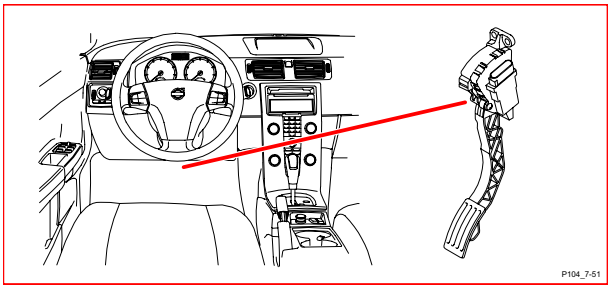

Komponentbilder
7/61 - 7/149

7/61 Givare ingångsvarvtal

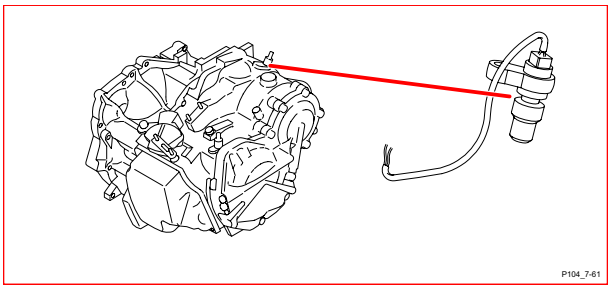

7/62 Givare utgångsvarvtal

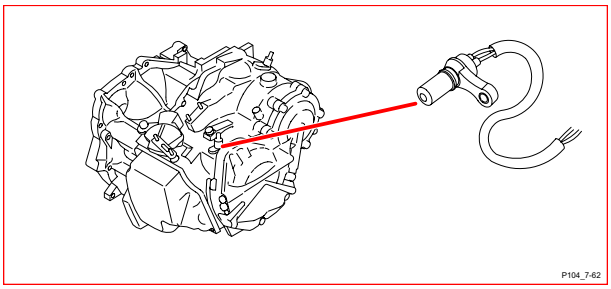

7/71 Givare laddtryck

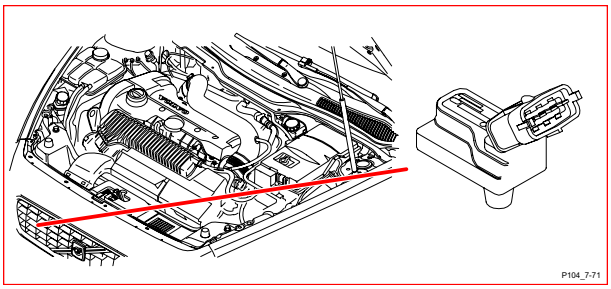

7/82 Lambdasond bakre

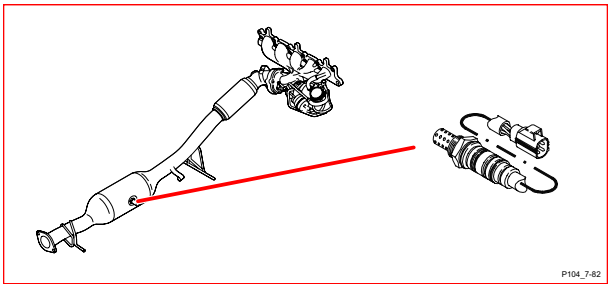

7/86 Temperaturgivare luft, diesel

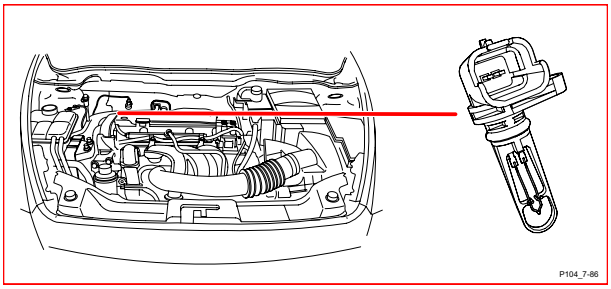

7/122 Massrörelsegivare fram

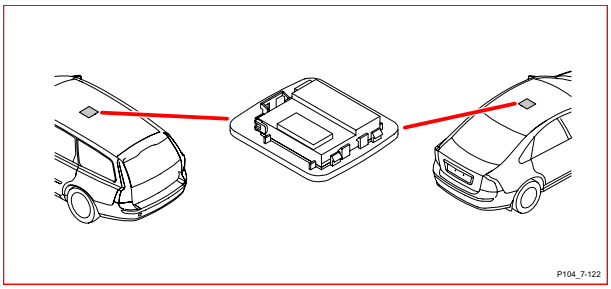

7/123 Givare kopplingspedal, Bensin

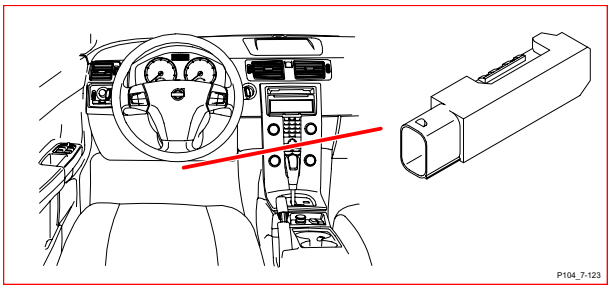

7/123 Givare kopplingspedal, Diesel

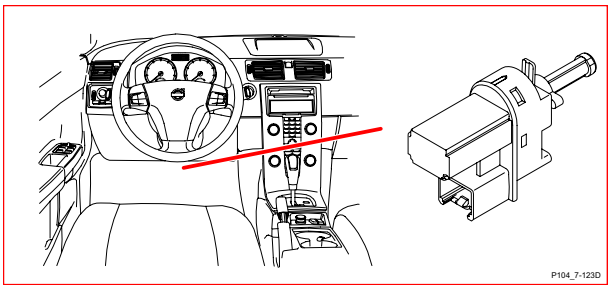

7/124 Givare bromspedal

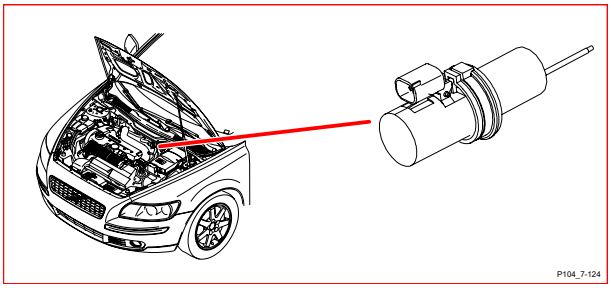

7/149 Regnsensor (RSM)

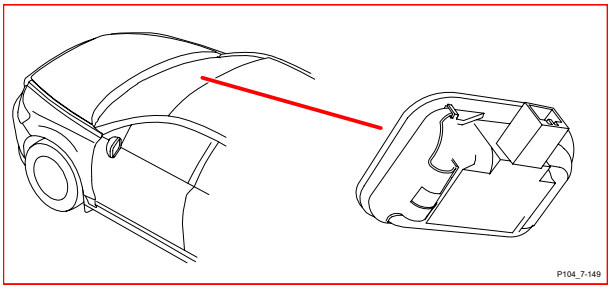

7/154 Givare bränsletemperatur

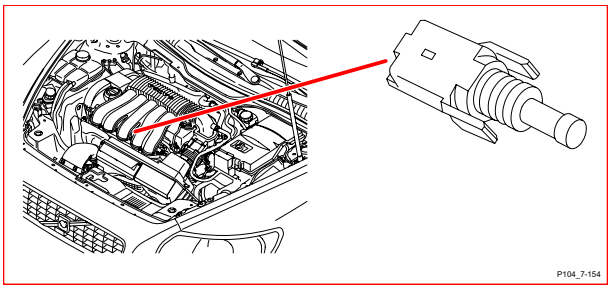

7/156 Tryck- och temperaturgivare bränsle, Turbo

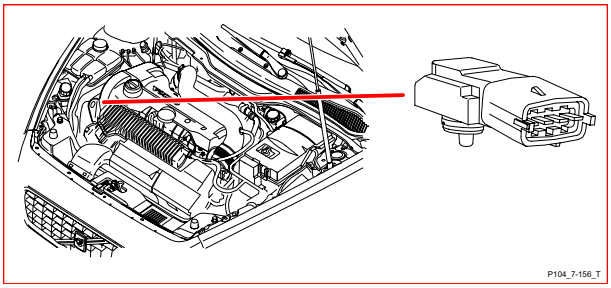

7/158 Massrörelsegivare bak

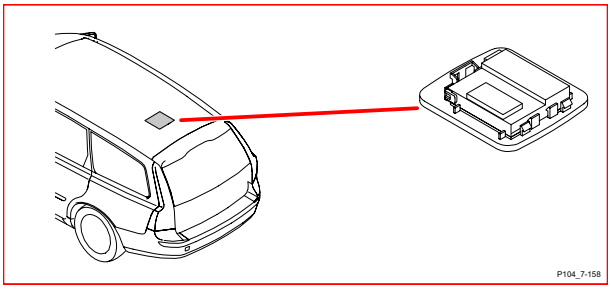

7/159 Luftkvalitésensor (AQS)

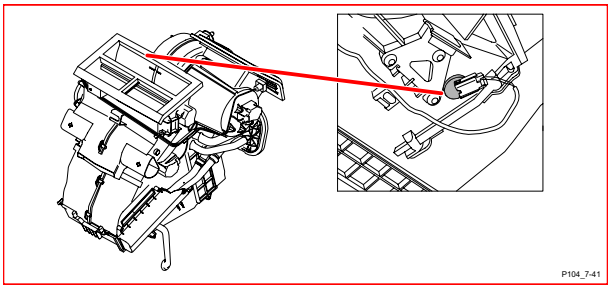

7/162 Tryckgivare bränslerör

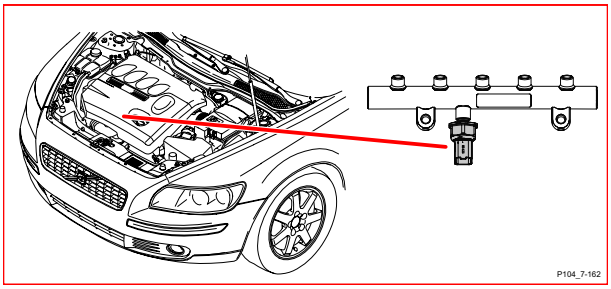

7/163 Lägesgivare kamaxel 2

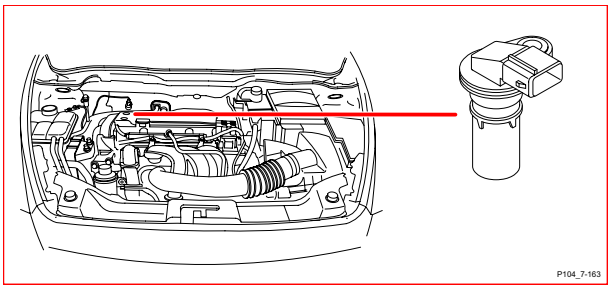

7/164 Stabilitetssensor (BSC)

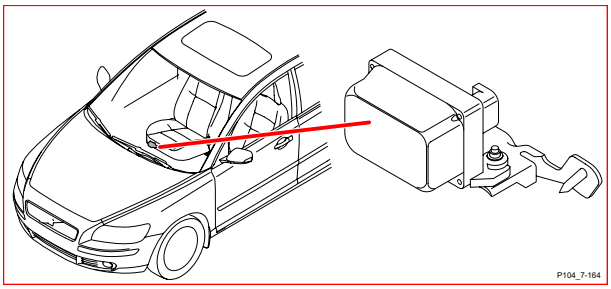

7/165 Tryck- och temperaturgivare inlopps-rör

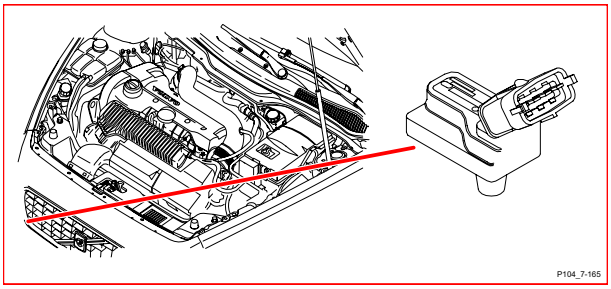

7/172 Lägesgivare kamaxel inloppssida

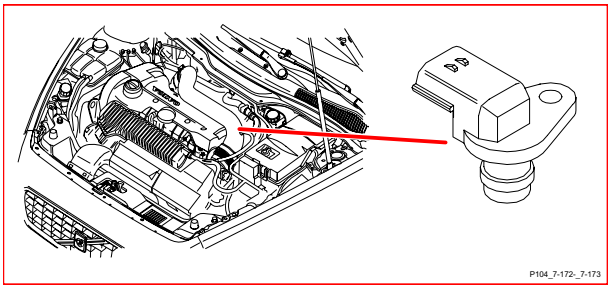

7/173 Lägesgivare kamaxel utloppssida

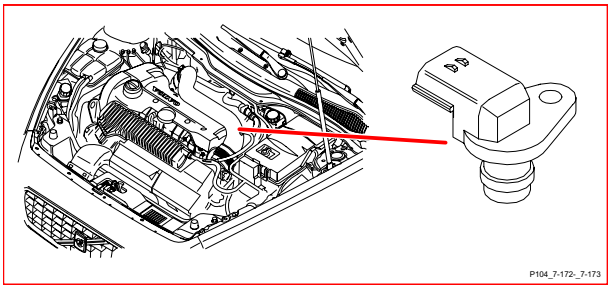

7/174 Differentialtryckgivare partikelfilter

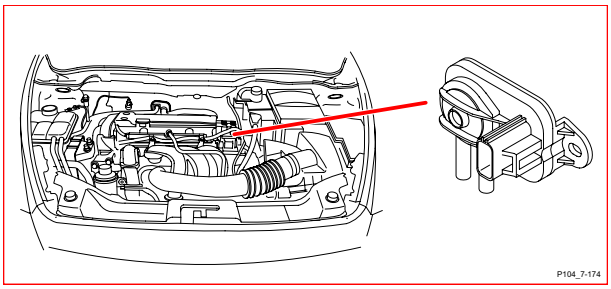

7/182 IR-sensor fjärrkontroll RTI

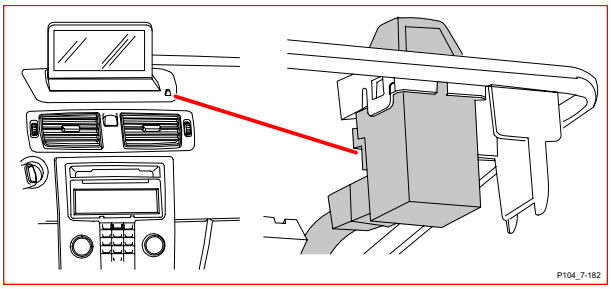

7/190 Temperaturgivare avgaser före partikelfilter

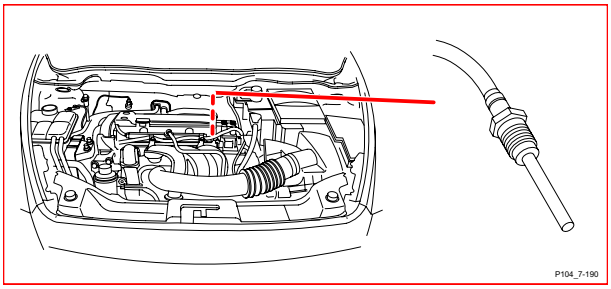

7/191 Temperaturgivare avgaser efter partikelfilter

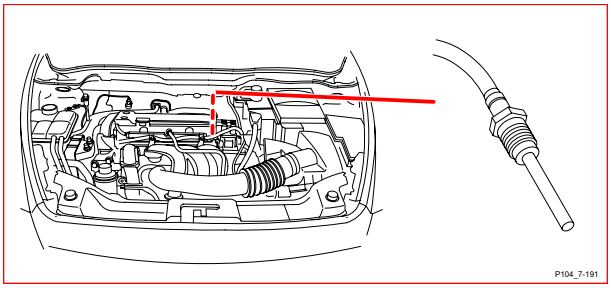

7/192 Givare vattenavkänning

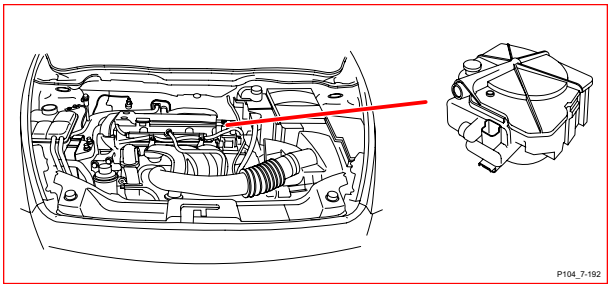

8/3 Magnetkoppling klimatanläggning

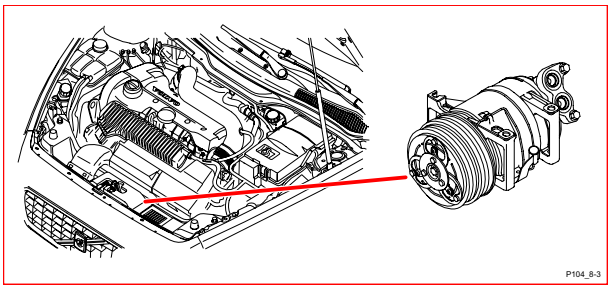

8/6-10 Insprutningsventiler

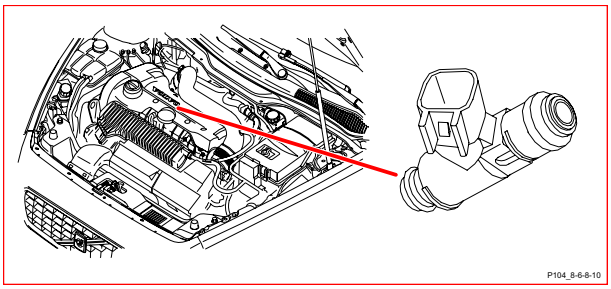

8/18 EVAP-ventil

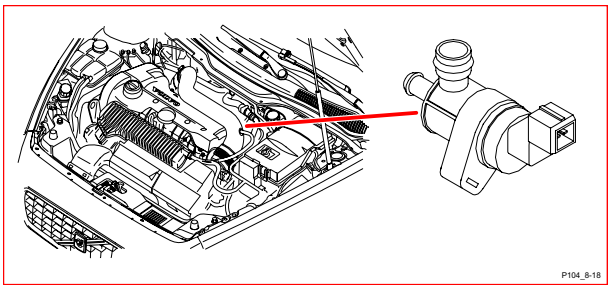

8/19 Solenoid variabel ventiltid inlopp

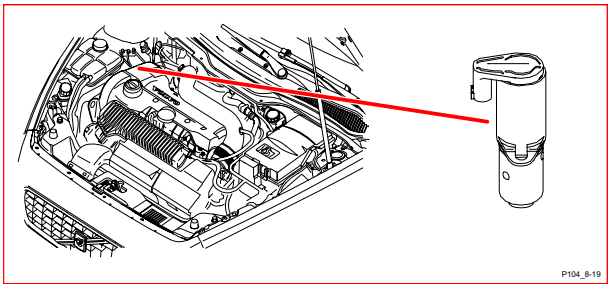

8/28 Turboreglerventil

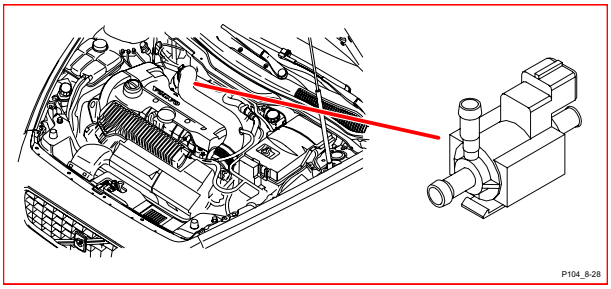

8/45 Givare vattenavkänning

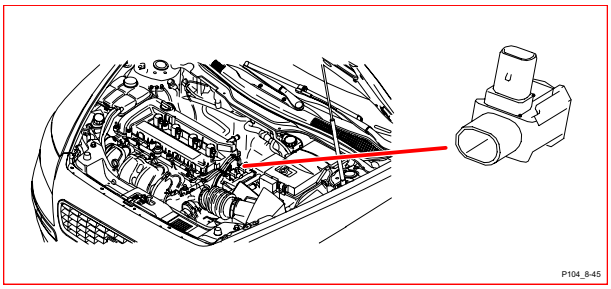

8/81 Solenoid variabel ventiltid utlopp

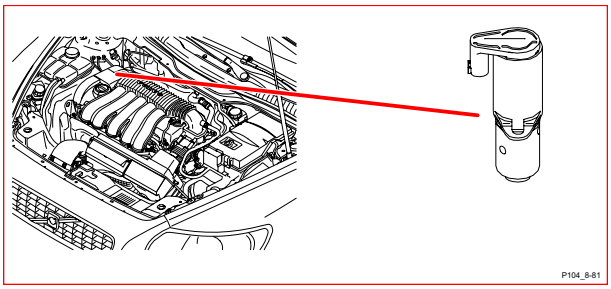

8/82 Solenoid variabel turbogeometri

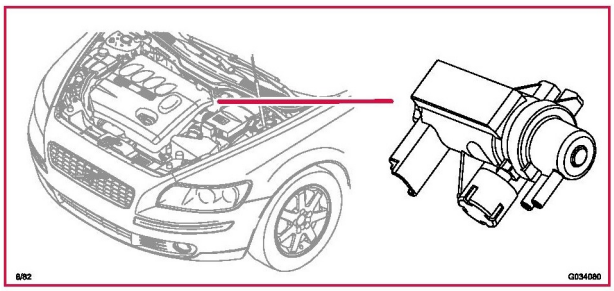

8/84 Brytare vakuumpump

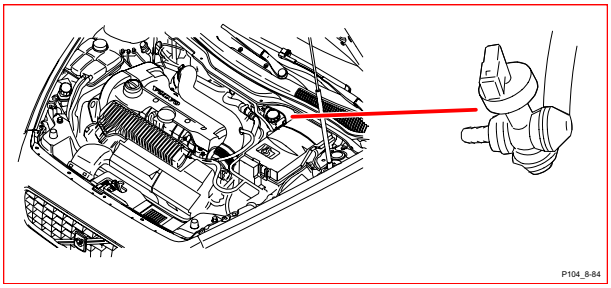

8/111 Givare vattenavkänning

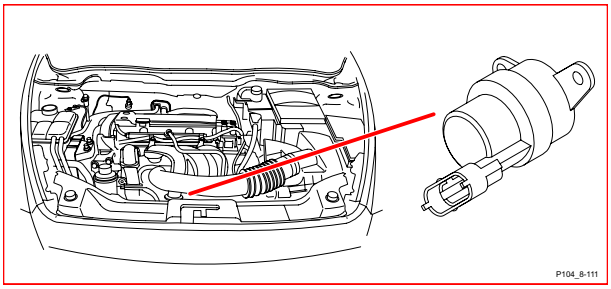

8/119 Tryckvakt klimatanläggning

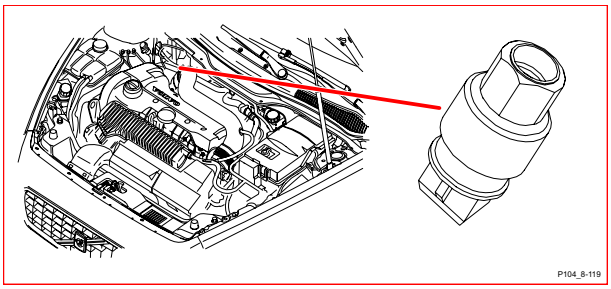

8/120 EGR-ventil

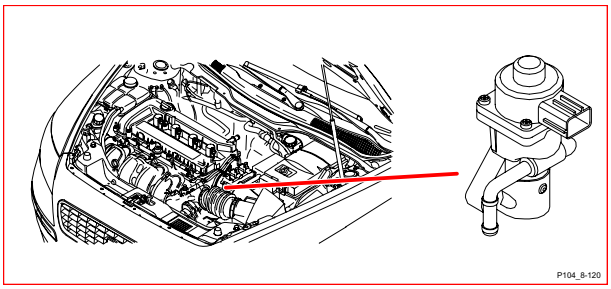

8/120 EGR-ventil, Diesel

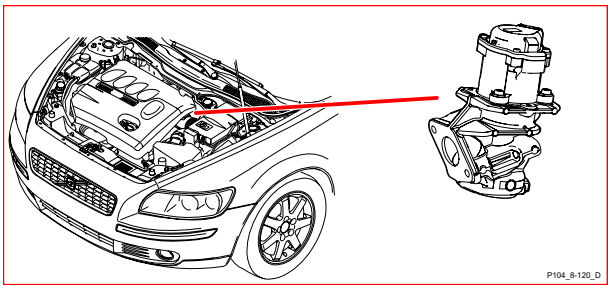

8/122 Bypassventil laddluftkylare

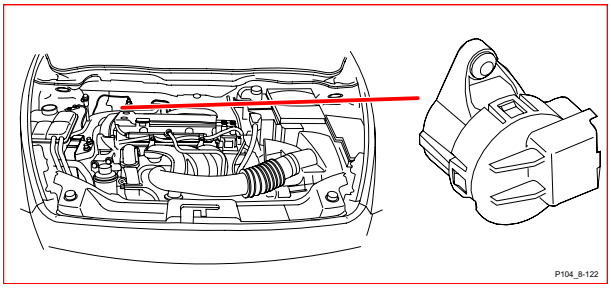

8/127 Tryckbrytare klimatanläggning

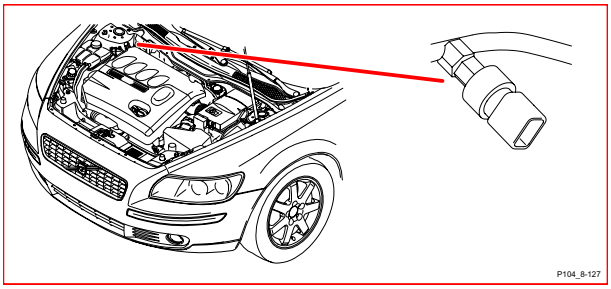

9/32 PTC-resistor oljefälla

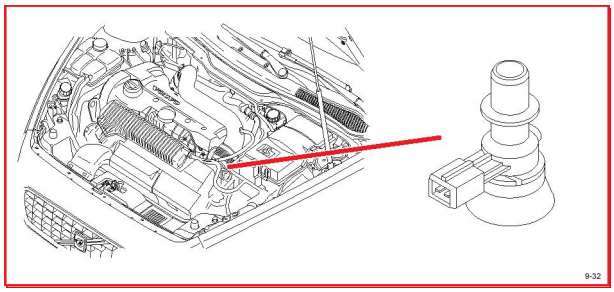

9/38 Eluppvärmt bränslefilter

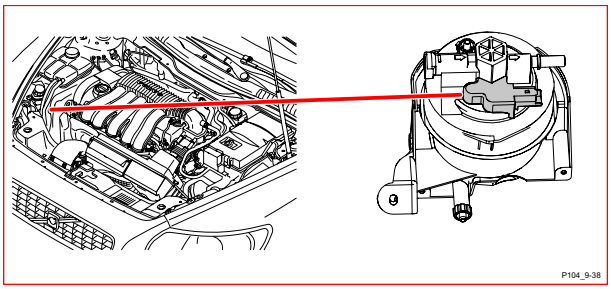

10/17 Lamphus bak höger

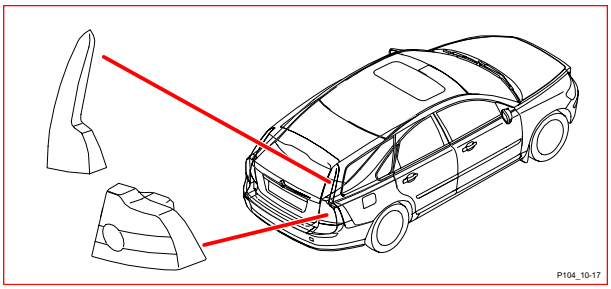

10/18 Lamphus bak vänster

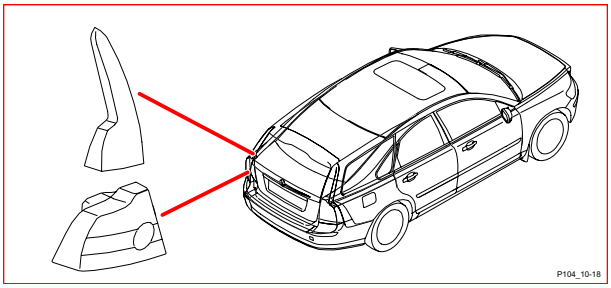

10/48 Backljus höger

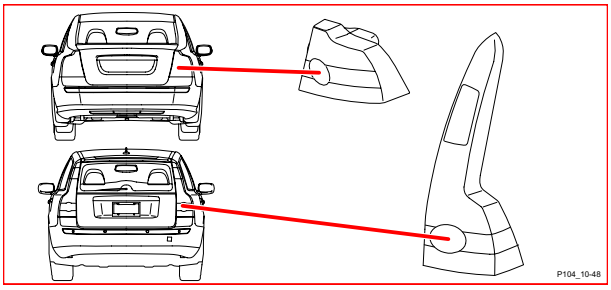

10/55 Backljus vänster

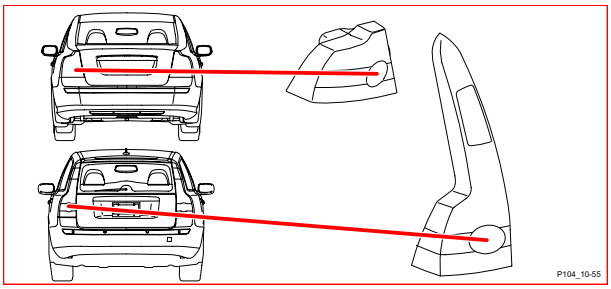

15/31 Elcentral i motorrum

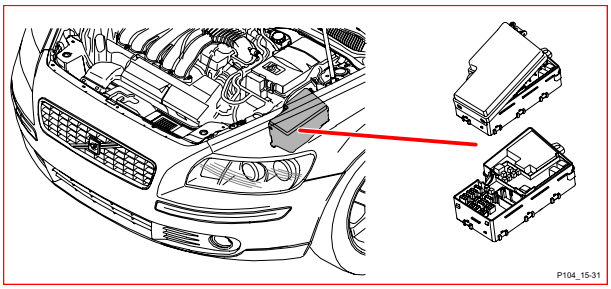

16/1 Styrenhet infotainment (ICM)

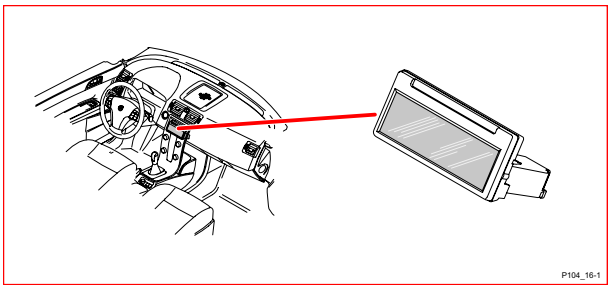

16/3 Högtalare passagerardörr

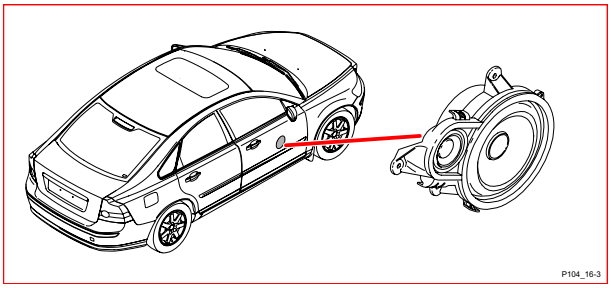

16/4 Högtalare förardörr

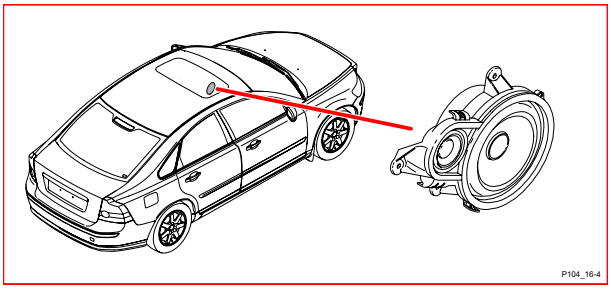

16/5 Högtalare bakdörr höger

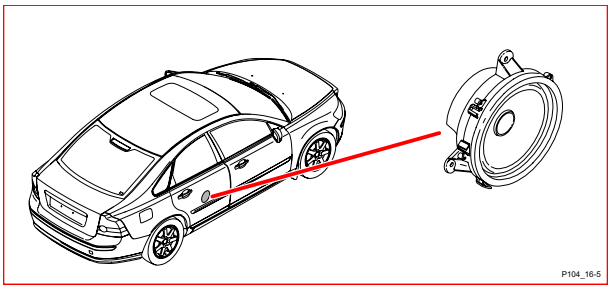

16/6 Högtalare bakdörr vänster

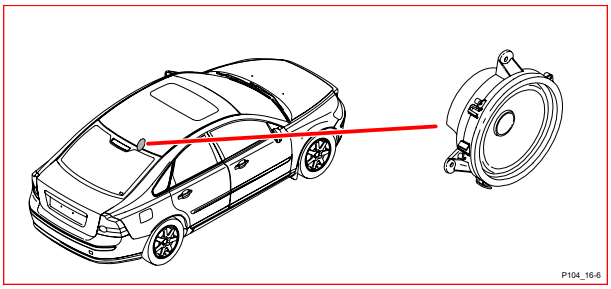

16/9 Rutantenn

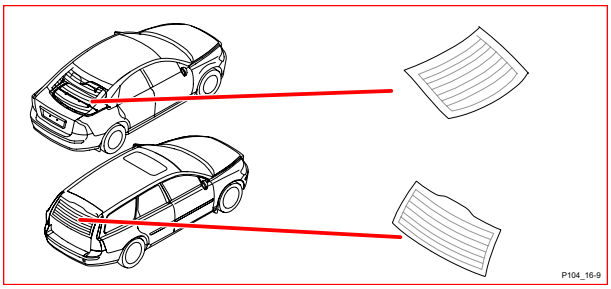

16/16 Förstärkare rutantenn

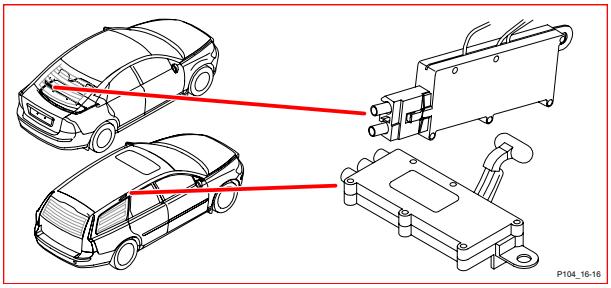

16/26 Högtalare instrumentbräda mitten

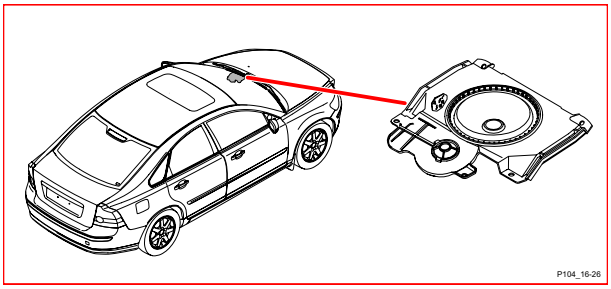

16/26 Högtalare instrumentbräda mitten, RTI

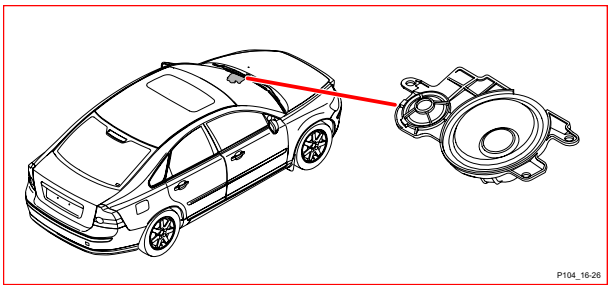

16/35 Sirén (SCM), S40

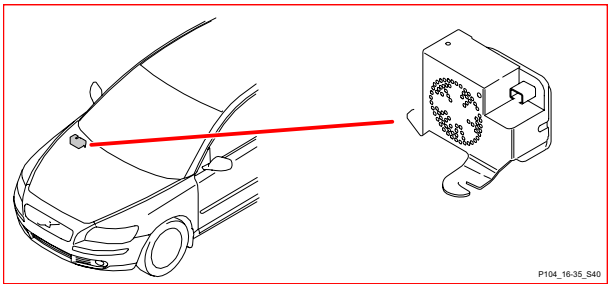

16/35 Sirén (SCM), V50

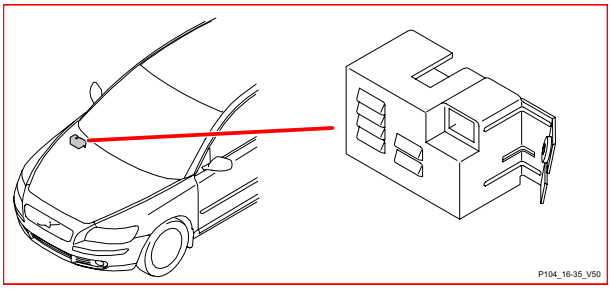

16/46 Display RTI

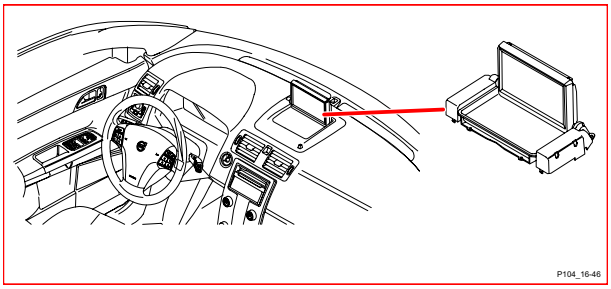

16/47 GPS-antenn RTI

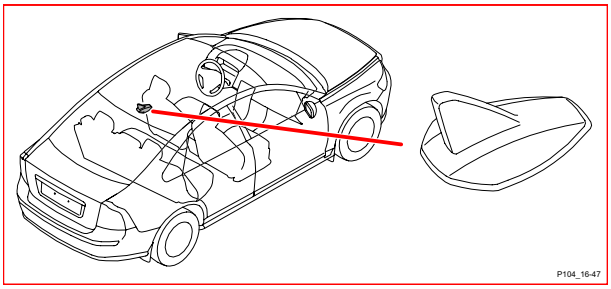

16/49 Styrenhet trafikmeddelande (TMC)

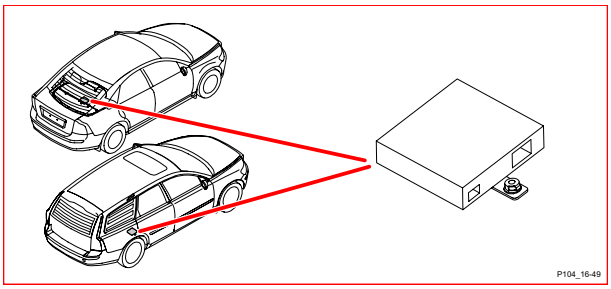

16/98 Mikrofon

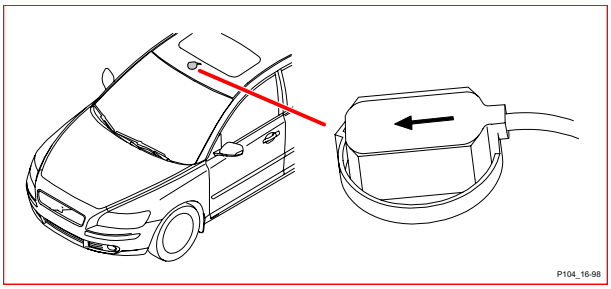

16/55 Diskanthögtalare förardörr

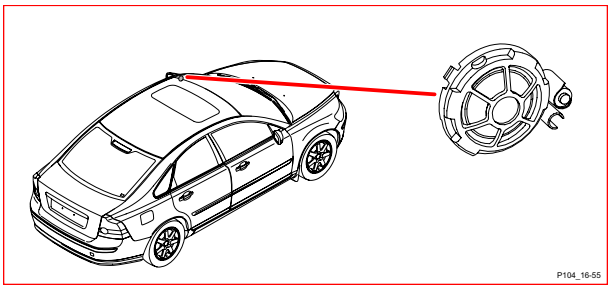

16/105 Styrenhet audio (AUD)

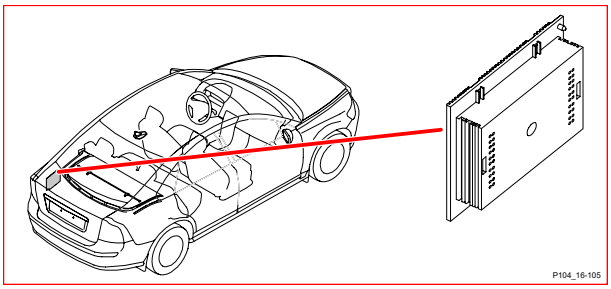

16/60 Telefonstyrenhet (PHM)

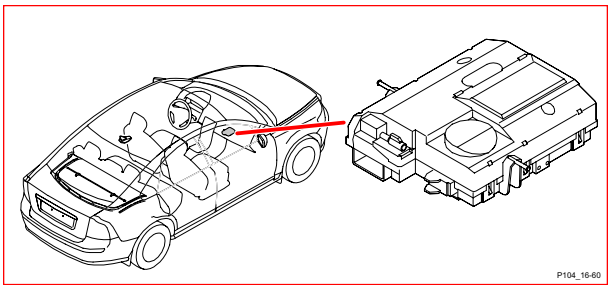

16/107 Styrenhet Mediaspelare (MPM)

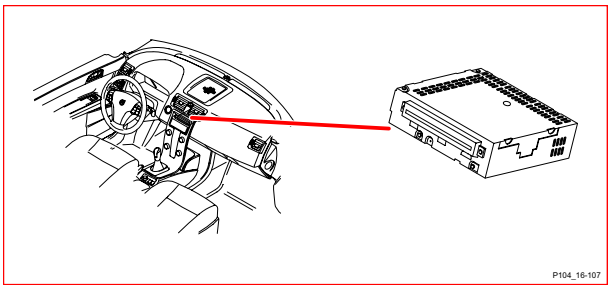

16/62 Handenhet mobiltelefon

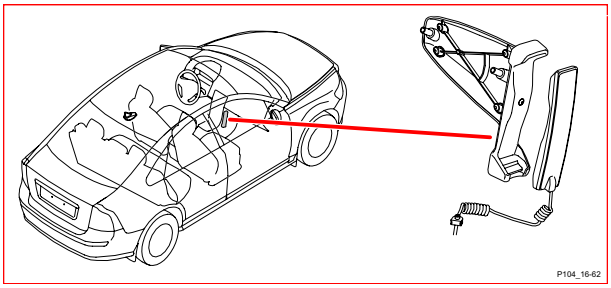

16/108 Styrenhet multimedia (MMM)

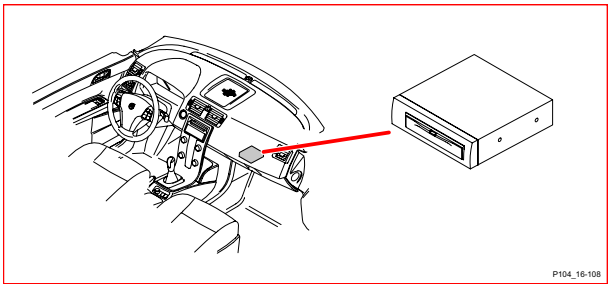

16/64 Antenn mobiltelefon

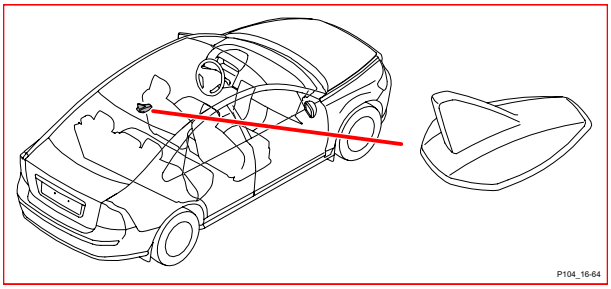

16/136 Diskanthögtalare bakdörr vänster

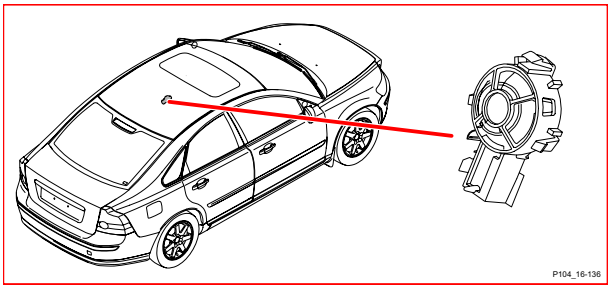

16/137 Diskanthögtalare bakdörr höger

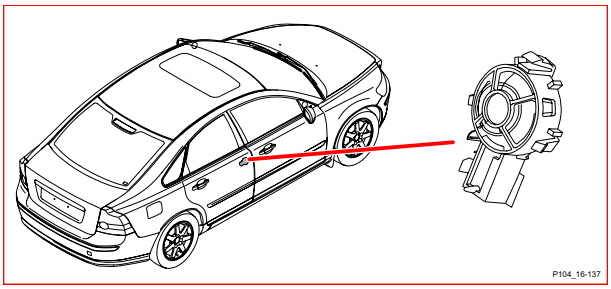

16/138 Rutantenn bak, höger

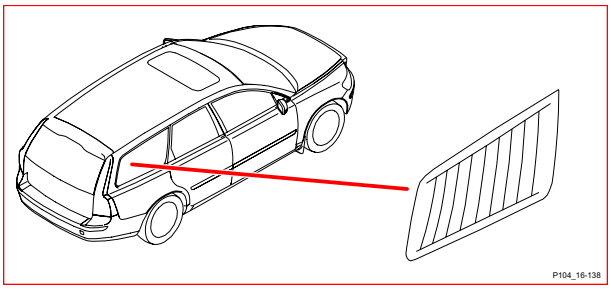

16/139 Styrenhet globalt positioneringssystem (GPS)

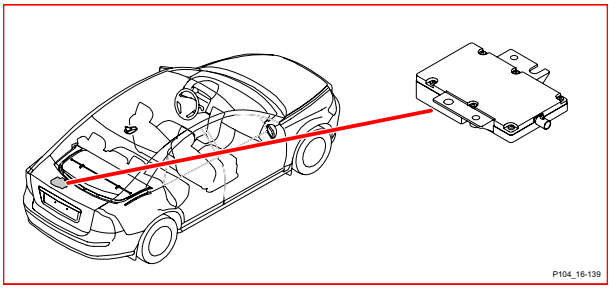

16/140 Sim-kortläsare

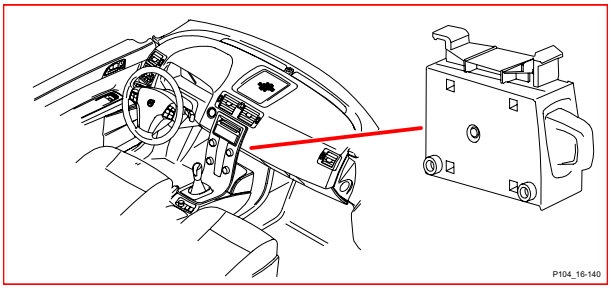

17/13 Diagnosuttag

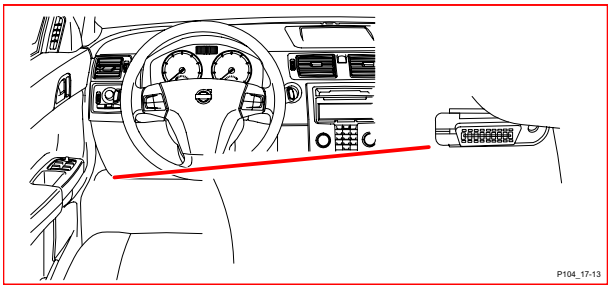

18/4 Kontaktrulle

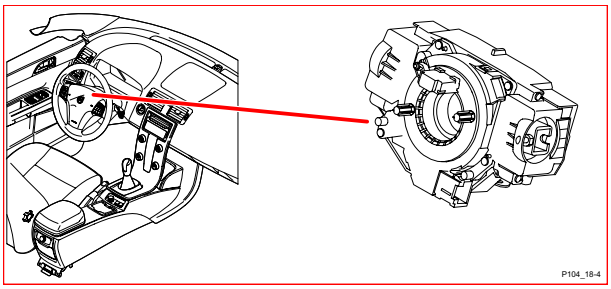

20/3-7 Tändstift med tändspole

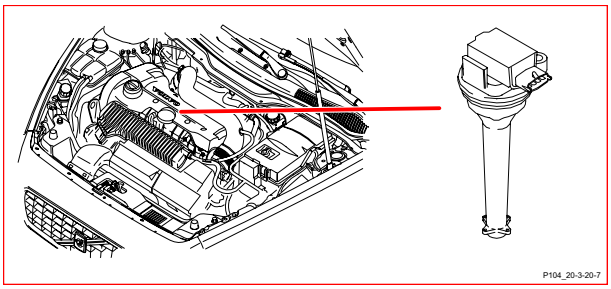

20/17 Transformator tändspolar

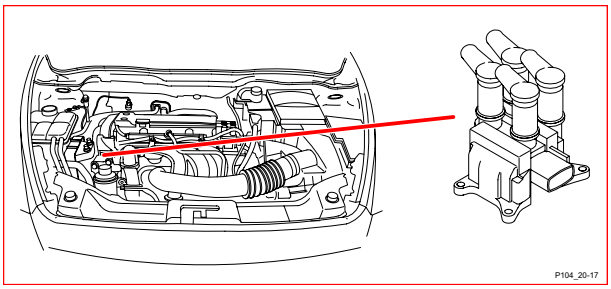

20/22-25 Glödstift

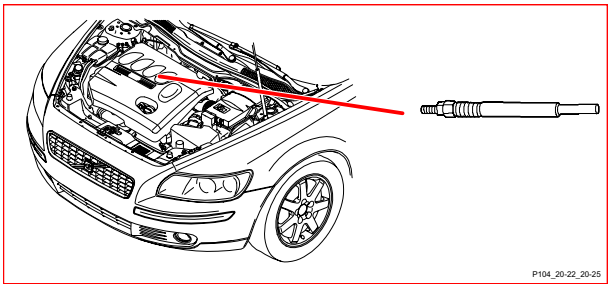

31/3 Stomanslutning, Vänster fjäderbenstorn

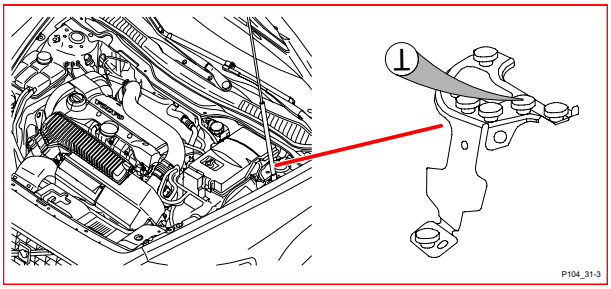

31/4 Stomanslutning, Motor

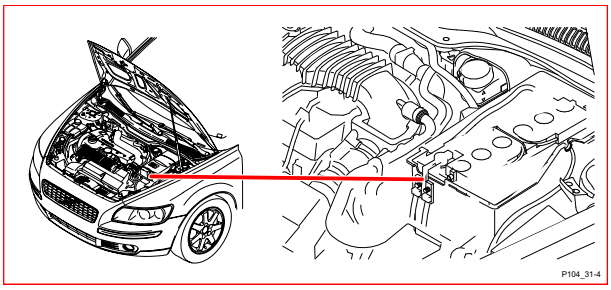

31/10 Stomanslutning, A-stolpe passagerar-sida

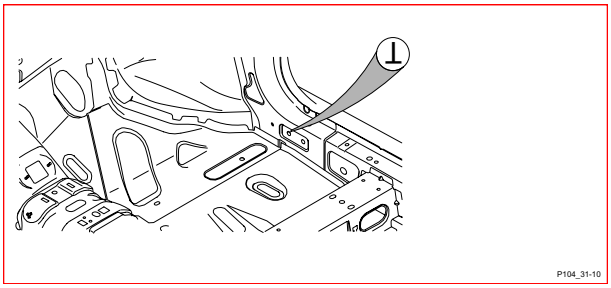

31/11 Stomanslutning, Vänster sida bak, S40

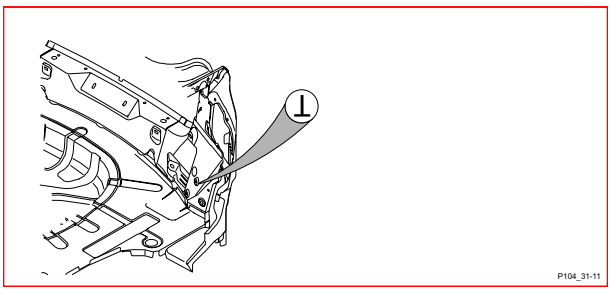

31/11 Stomanslutning, Vänster sida bak, V50

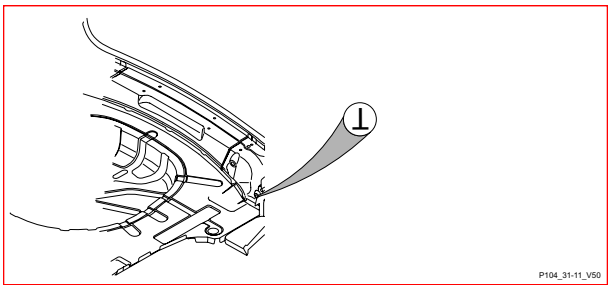

31/12 Stomanslutning, Höger sida bak, S40

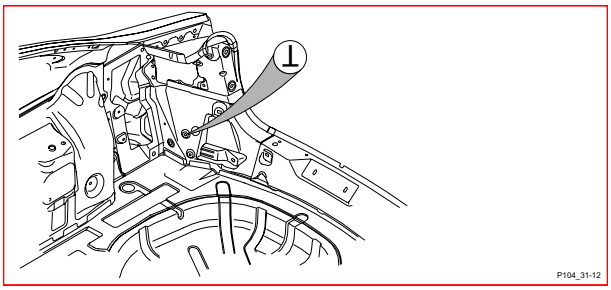

31/12 Stomanslutning, Höger sida bak, V50

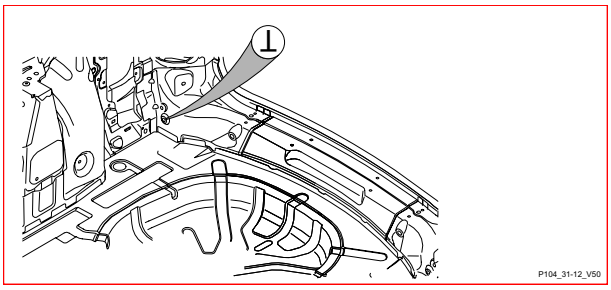

31/52 Stomanslutning, Vänster fjäderbens-torn

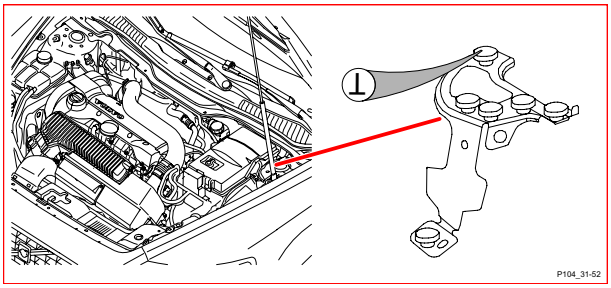

31/67 Stomanslutning, Höger B-stolpe

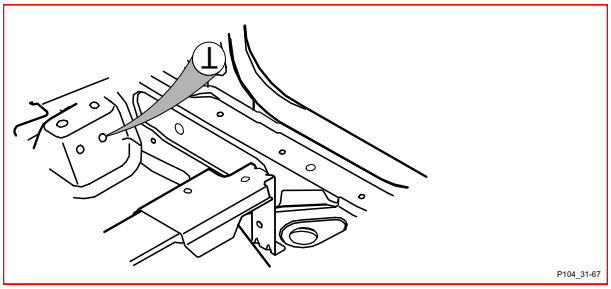

31/83 Stomanslutning, A-stolpe förarsida

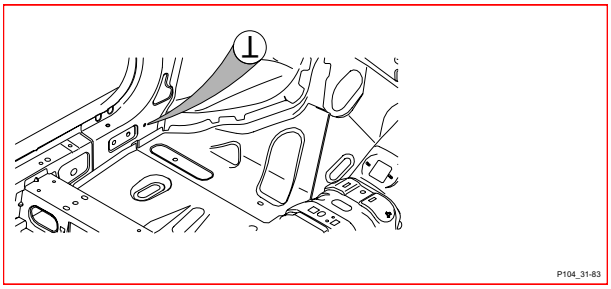

31/84 Stomanslutning, A-stolpe passagerar-sida

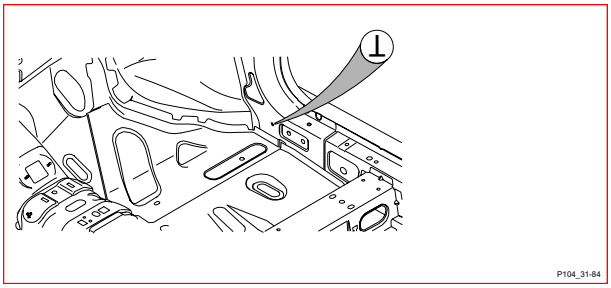

31/88 Stomanslutning, Motor

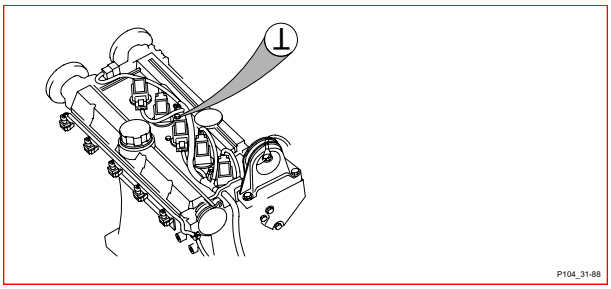

31/89 Stomanslutning, Motor

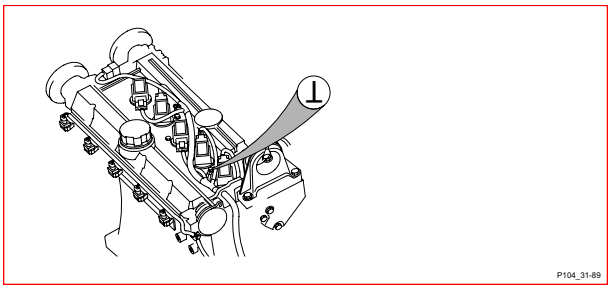

31/110 Stomanslutning, Höger fjäderbens-torn

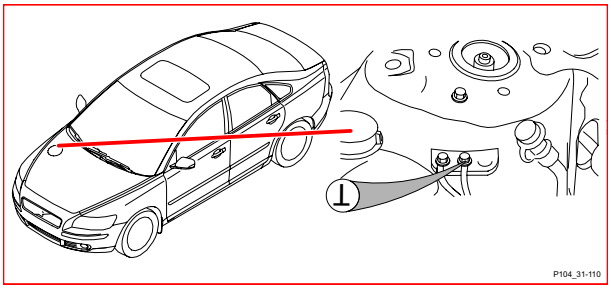

31/114 Stomanslutning, Vänster fjäder-benstorn

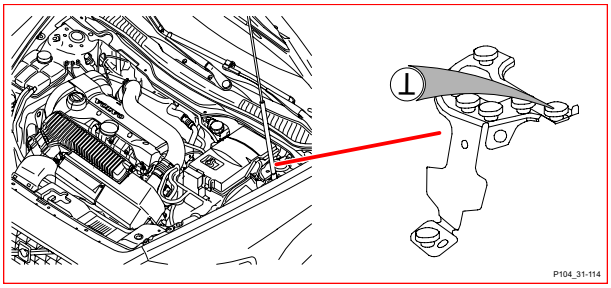

31/115 Stomanslutning, Vänster A-stolpe

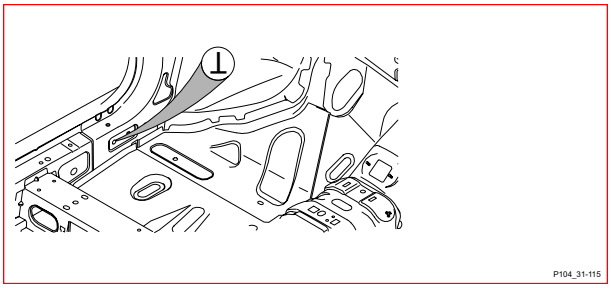

31/116 Stomanslutning, Höger A-stolpe

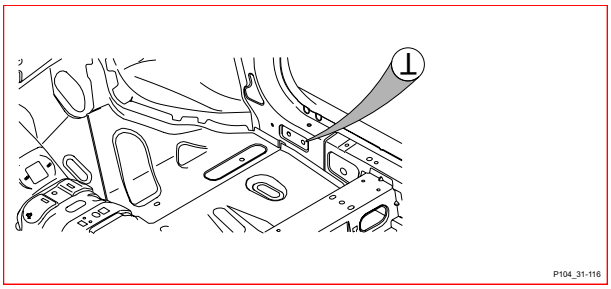

64/40 Kontaktstycke

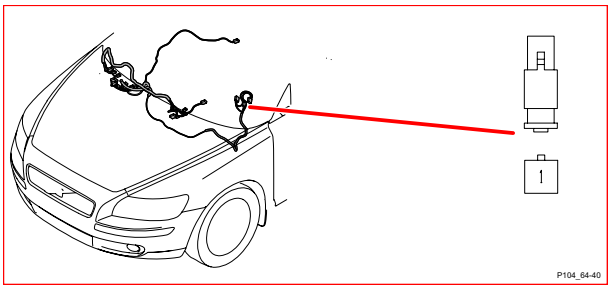

64/41 Kontaktstycke

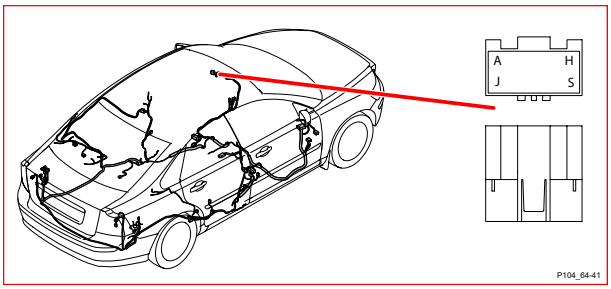

64/43 Kontaktstycke

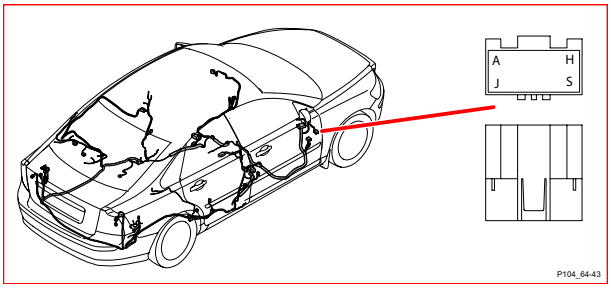

64/45 Kontaktstycke

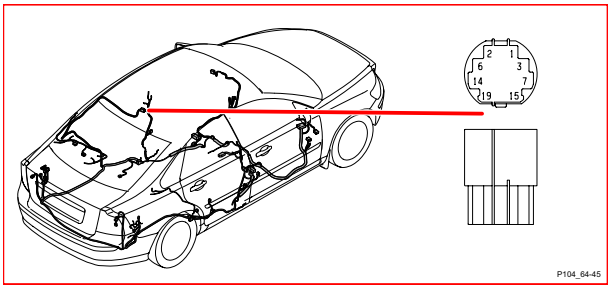

Komponentbilder
64/47 - 64/113

64/47 Kontaktstycke

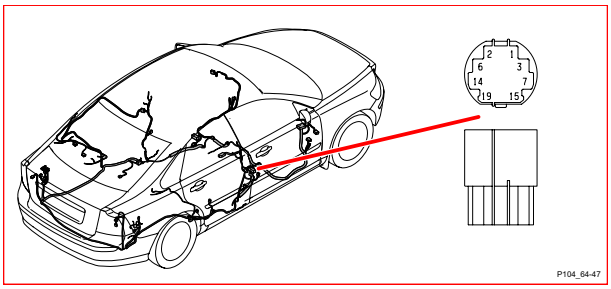

64/81 Kontaktstycke

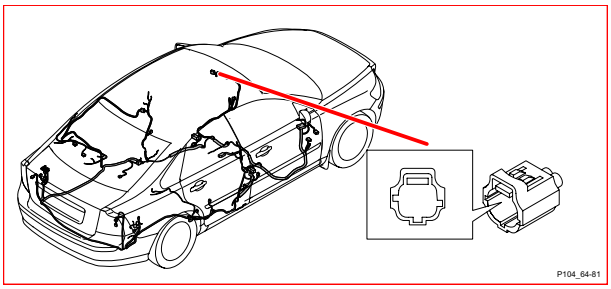

64/48 Kontaktstycke S40

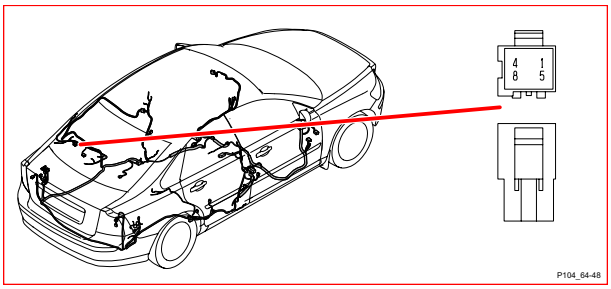

64/90 Kontaktstycke

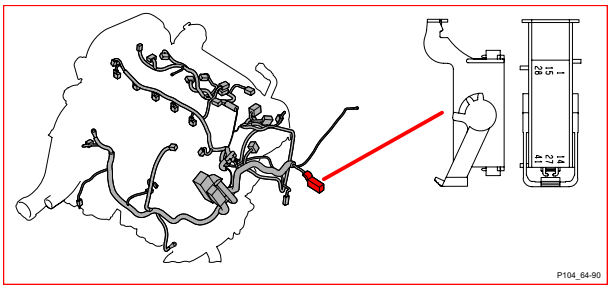

64/48 Kontaktstycke V50

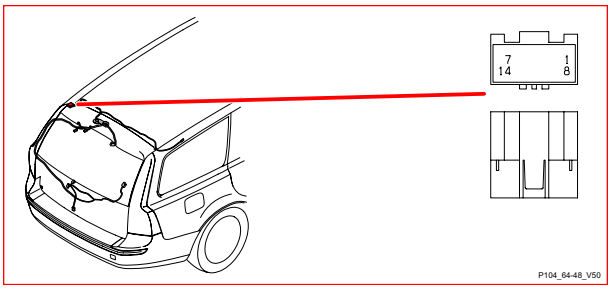

64/111 Kontaktstycke

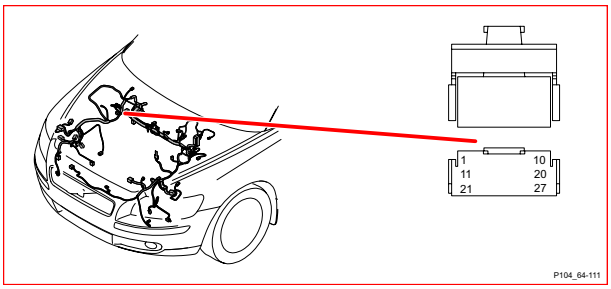

64/50 Kontaktstycke

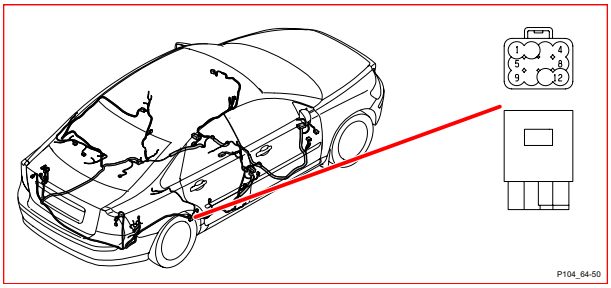

64/112 Kontaktstycke

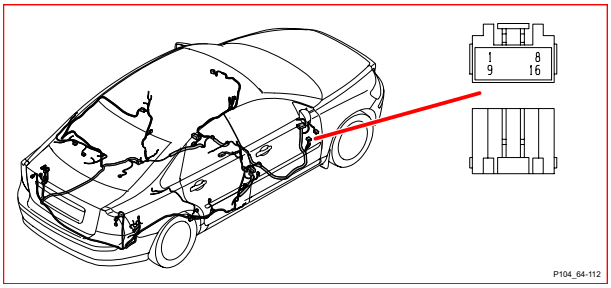

64/51 Kontaktstycke

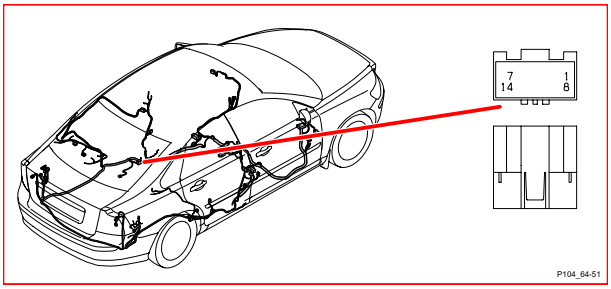

64/113 Kontaktstycke

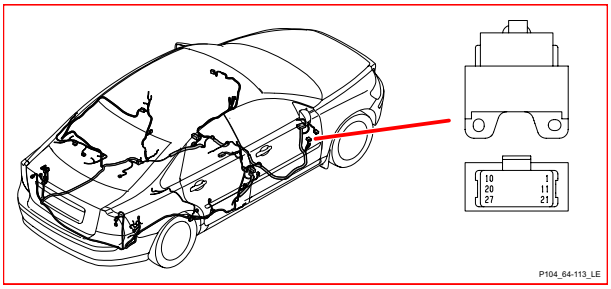

64/322 Kontaktstycke

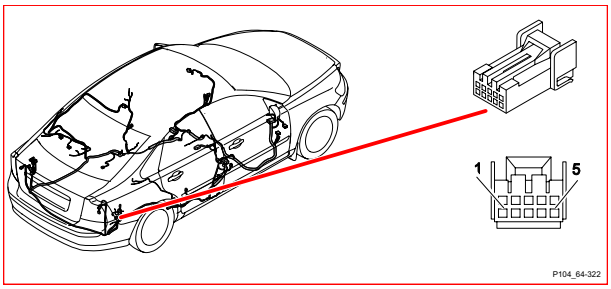

F/nr Säkring motorrum

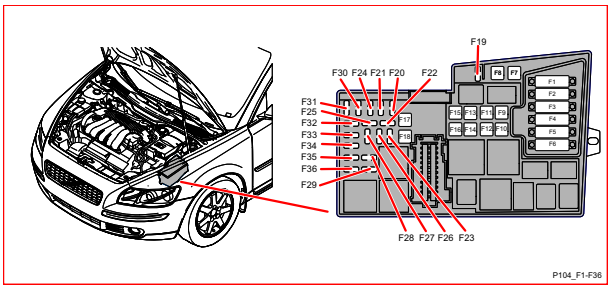

64/545 Kontaktstycke

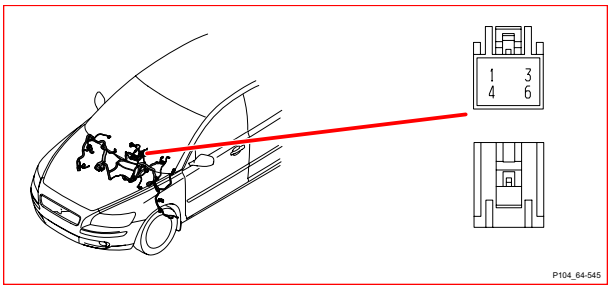

F/nr Säkring kupé

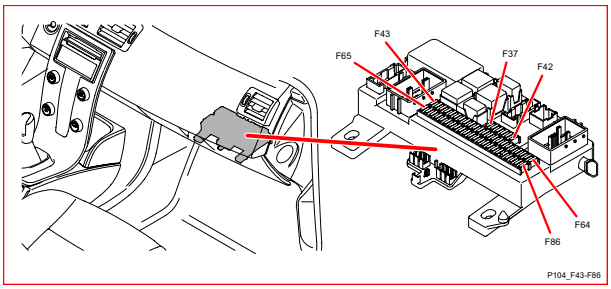

64/600 Kontaktstycke

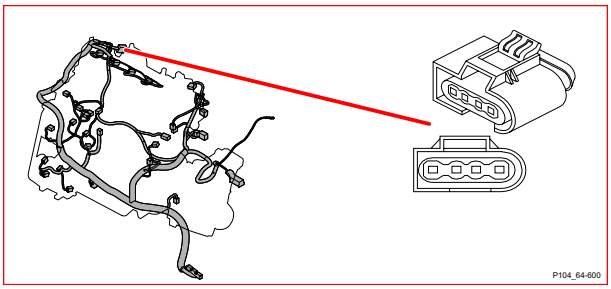

FH/nr Säkring i hållare

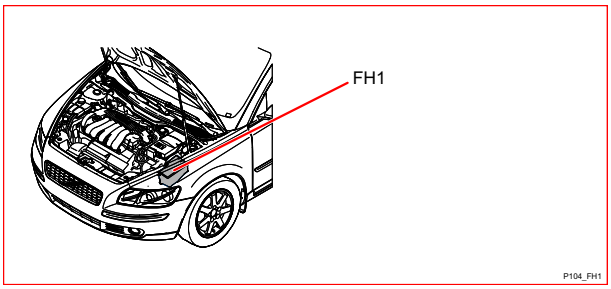

64/977A Kontaktstycke

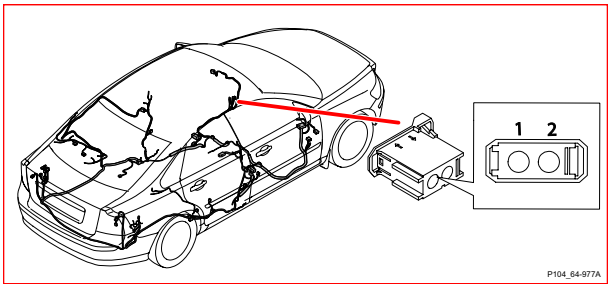

PF/nr Huvudsäkring vid batteri

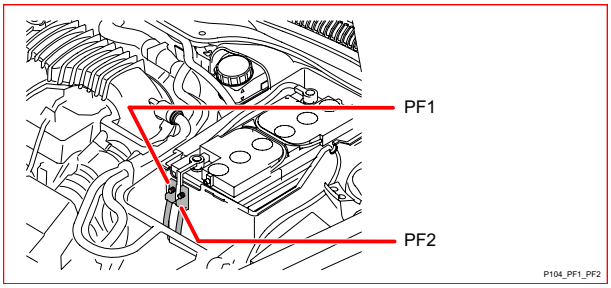

64/978 Kontaktstycke

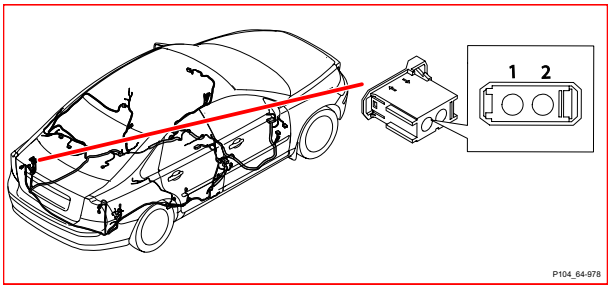

R/nr Relä lödade

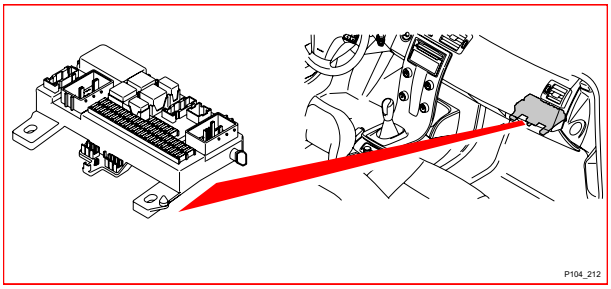

R/nr Relä kupé

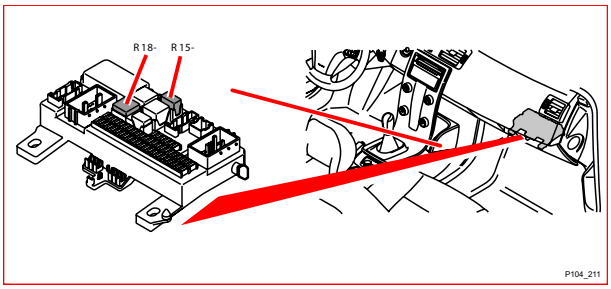

R/nr Relä motorrum

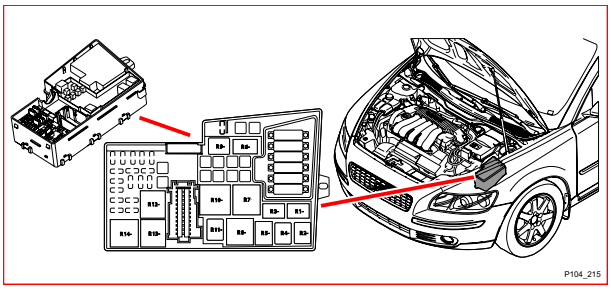

10X/17 Kontaktstycke gränssnitt originalbil
10X/18 Kontaktstycke gränssnitt originalbil
16X/105 Kontaktstycke gränssnitt originalbil
17X/19 Kontaktstycke gränssnitt originalbil
64X/12 Kontaktstycke gränssnitt originalbil
64X/322 Kontaktstycke gränssnitt originalbil

Index

A
Audio Low Level 58
Automatväxellåda AW 55-51 64
Automatväxellåda CFT 23 63

B
Backljus 54
Belysning, Grupp 35 54
Beteckningar tändningslås 5
Bränslesystem, Grupp 23 36

D
Datakommunikation Höghastighet CAN 34
Datakommunikation LIN 32
Datakommunikation Låghastighet CAN 30
Datakommunikation MOST 35

E
Eldistribution översikt 8
Elektronisk startspärr (Immobilizer) 55
Elkylfläkt 44
Elkylfläkt, Diesel 45

F
Färgförkortningar 5
Förgreningspunkter 87
Förkortningar 5

G
Generator och laddningsregulator, Grupp 32 50
Gruppnummer, förkortningar 5

I
Immobilizer 55
Innehåll 3

K
Klimatanläggning 4-cyl. 66
Klimatanläggning 5-cyl. 67
Klimatanläggning Diesel 68
Klimatanläggning, Grupp 87 66
Komponentbilder 94
Konstantfarthållare 1,6l 46
Konstantfarthållare 1,8l 47
Konstantfarthållare 5-cyl. 48
Konstantfarthållare 5-cyl. Diesel 49
Kontaktstycken 70
Kylsystem, Grupp 26 44

L
Länder/Marknader, förkortningar 5

M
Mobiltelefon 60
MOST 35
Motorreglage, Grupp 27 46
Motorstyrsystem 4-cyl. 1.6l 36
Motorstyrsystem 4-cyl. 1.6l Diesel 38
Motorstyrsystem 4-cyl. 1.8l 40
Motorstyrsystem 5-cyl. Turbo 41
Multimedia & Trafikinformation 57

R
Reläer 18
Reläer i Central elektronikstyrenhet (CEM) 20
Reläer i Elcentral motorrum 19
Reläer lödade 21
Reläer, allmänt 18

S
Startsystem 4-cyl. 52
Startsystem 5-cyl. 53
Startsystem, Grupp 33 52
Stomanslutningar 22
Stomanslutningar översikt 22
Strömförsörjning 4-cyl. 50
Strömförsörjning 5-cyl. 51
Styrenhet översikt placeringar 28
Styrenheter 28
Styrenheter översikt benämningar 29
Stöldlarm 56
Subwoofer 62
Så här använder Du elschemat 6
Säkringar 10
Säkringar i Central elektronikstyrenhet (CEM) 14, 15, 16
Säkringar i Elcentral motorrum 10, 11, 12, 13
Säkringar vid Batteri 17

T
Teckenförklaring 7
Tillbehör 62
Tändningslås och reläer 18

V
Växellåda, Grupp 43 63

Ö
Övrigt, förkortningar 5
Övrigt, Grupp 39 57

Komponentlista 1:3

1/1	Batteri
2/17	Relä signalhorn
2/22	Relä klimatanläggning
2/23	Relä bränslepump
2/32	Huvudrelä motorstyrsystem
2/34	Relä dimljus fram
2/35	Relä startmotor
2/80	Relä backljus
2/82	Relä eluppvärmd bakruta
2/142	Relä förvärmare bränslefilter
2/159	Relä infotainment
2/182	Relä spolarmotor strålkastare
2/193	Relä komfortfunktioner
3/1	Tändningslås
3/4	Manöverenhet konstantfarthållare (SWS)
3/9	Kontakt bromsljus
3/10	Kontakt backljus
3/26	Manöverenhet elmanövrerad förarstol
3/27	Manöverenhet elmanövrerad passagerarstol
3/39	Kontakt kopplingspedal, Bensin
3/39	Kontakt kopplingspedal, Diesel
3/62	Kontakt larm motorhuv
3/74	Låsenhet förardörr
3/75	Låsenhet passagerardörr
3/76	Låsenhet bakdörr vänster
3/77	Låsenhet bakdörr höger
3/78	Låsenhet baklucka
3/112	Styrenhet klimatanläggning (CCM)
3/117	Manöverenhet taklampa
3/126	Styrenhet förardörr (DDM)
3/127	Styrenhet passagerardörr (PDM)
3/128	Styrenhet vänster bakdörr (LDM)
3/129	Styrenhet höger bakdörr (RDM)
3/155	Programväljare automatväxellåda
3/156	Styrenhet växelväljare (GSM)
3/174	Omkopplare reducerat larm
3/254	Rattstyrenhet (SWM)
3/267	Manöverenhet telematik
4/7	Styrenhet tillsatsvärmare (CPM)
4/9	Styrenhet krocksäkerhetssystem (SRS)
4/16	Styrenhet bromssystem (BCM)
4/28	Styrenhet transmission (TCM)
4/31	Styrenhet kupéfläkt
4/46.1	Styrenhet motor (ECM), 5-cyl.
4/46.1	Styrenhet motor (ECM), 5-cyl. Turbo
4/46.2	Styrenhet motor (ECM), DW10
4/46.3	Styrenhet motor (ECM), 4-cyl. 1,6l
4/46.4	Styrenhet motor (ECM), DV6
4/46.5	Styrenhet motor (ECM), 4-cyl. 1,8l
4/56	Central elektronikstyrenhet (CEM)
4/71	Styrenhet elkylfläkt
4/82	Styrenhet fyrhjulsdrift (DEM)
4/83	Styrenhet bränslepump
4/86	Styrenhet parkeringshjälp (PAM)
4/93	Styrenhet nyckellös bil (KVM)
4/102	Styrenhet rattlås (SCL)
4/103	Fjärrmottagare (RRX)
4/103	Fjärrmottagare (RRX), Nyckellösbil
4/109	Styrenhet glödstift
4/110	Styrenhet dragkrok (TRM)
4/111	Styrenhet additiv dosering (ADM)
4/112	Styrenhet gasurladdningslampa master vänster
4/113	Styrenhet gasurladdningslampa slav höger
6/1	Styrenhet vindrutetorkare (WMM)
6/25	Startmotor
6/26	Generator
6/28	Motor kupéfläkt
6/29	Motor elkylfläkt
6/33	Bränslepump
6/48	Styrenhet spjällmotor (DMM), recirkulation
6/62	Elmanövrerad backspegel förardörr
6/63	Elmanövrerad backspegel passagerardörr
6/67	Pump bränsleläckagekontroll
6/71	Styrenhet servostyrning (EPS)
6/95	Styrenhet spjällmotor (DMM), temperatur vänster sida
6/96	Styrenhet spjällmotor (DMM), temperatur höger sida
6/99	Motor EGR
6/102	Styrenhet spjällmotor (DMM), defroster
6/103	Styrenhet spjällmotor (DMM), golv/ventilation
6/114	Vakuumpump
6/117	Givare innertemperatur
6/120	Motor spjällhus

Komponentlista 2:3

7/3	Temperaturgivare batteri
7/6	Oljetrycksvakt, 4-cyl.
7/6	Oljetrycksvakt, Turbo
7/6	Oljetrycksvakt, Diesel
7/8	Tryckgivare klimatanläggning
7/12	Solsensor, skymningssensor och indikering larm
7/15	Lambdasond främre
7/16	Givare kylvätsketemperatur
7/17	Luftmassmätare MAF, Turbo
7/17	Luftmassmätare MAF, Diesel
7/21	Kamaxelgivare
7/24	Knackgivare främre, 4-cyl.
7/24	Knackgivare främre, Turbo
7/25	Impulsgivare, 4-cyl.
7/25	Impulsgivare, Turbo
7/25	Impulsgivare, Diesel
7/41	Temperaturgivare evaporator
7/51	Givare gaspedal
7/61	Givare ingångsvarvtal
7/62	Givare utgångsvarvtal
7/71	Givare laddtryck
7/82	Lambdasond bakre
7/86	Temperaturgivare luft, diesel
7/122	Massrörelsegivare fram
7/123	Givare kopplingspedal, Bensin
7/123	Givare kopplingspedal, Diesel
7/124	Givare bromspedal
7/149	Regnsensor (RSM)
7/154	Givare bränsletemperatur
7/156	Tryck- och temperaturgivare bränsle, Turbo
7/158	Massrörelsegivare bak
7/159	Luftkvalitésensor (AQS)
7/162	Tryckgivare bränslerör
7/163	Lägesgivare kamaxel 2
7/164	Stabilitetssensor (BSC)
7/165	Tryck- och temperaturgivare inloppsrör
7/172	Lägesgivare kamaxel inloppssida
7/173	Lägesgivare kamaxel utloppssida
7/174	Differentialtryckgivare partikelfilter
7/182	IR-sensor fjärrkontroll RTI
7/190	Temperaturgivare avgaser före partikelfilter
7/191	Temperaturgivare avgaser efter partikelfilter
7/192	Givare vattenavkänning
8/3	Magnetkoppling klimatanläggning
8/6-10	Insprutningsventiler
8/18	EVAP-ventil
8/19	Solenoid variabel ventiltid inlopp
8/28	Turboreglerventil
8/45	Givare vattenavkänning
8/81	Solenoid variabel ventiltid utlopp
8/82	Solenoid variabel turbogeometri
8/84	Brytare vakuumpump
8/111	Givare vattenavkänning
8/119	Tryckvakt klimatanläggning
8/120	EGR-ventil
8/120	EGR-ventil, Diesel
8/122	Bypassventil laddluftkylare
8/127	Tryckbrytare klimatanläggning
9/32	PTC-resistor oljefälla
9/38	Eluppvärmt bränslefilter
10/17	Lamphus bak höger
10/18	Lamphus bak vänster
10/48	Backljus höger
10/55	Backljus vänster
15/31	Elcentral i motorrum
16/1	Styrenhet infotainment (ICM)
16/3	Högtalare passagerardörr
16/4	Högtalare förardörr
16/5	Högtalare bakdörr höger
16/6	Högtalare bakdörr vänster
16/9	Rutantenn
16/16	Förstärkare rutantenn
16/26	Högtalare instrumentbräda mitten
16/26	Högtalare instrumentbräda mitten, RTI
16/35	Sirén (SCM), S40
16/35	Sirén (SCM), V50
16/46	Display RTI
16/47	GPS-antenn RTI
16/49	Styrenhet trafikmeddelande (TMC)
16/55	Diskanthögtalare förardörr
16/60	Telefonstyrenhet (PHM)
16/62	Handenhet mobiltelefon
16/64	Antenn mobiltelefon
16/98	Mikrofon
16/105	Styrenhet audio (AUD)
16/107	Styrenhet Mediaspelare (MPM)
16/108	Styrenhet multimedia (MMM)
16/136	Diskanthögtalare bakdörr vänster
16/137	Diskanthögtalare bakdörr höger
16/138	Rutantenn bak, höger
16/139	Styrenhet globalt positioneringssystem (GPS)
16/140	Sim-kortläsare

Komponentlista 3:3

17/13	Diagnosuttag
18/4	Kontaktrulle
20/3-7	Tändstift med tändspole
20/17	Transformator tändspolar
20/22-25	Glödstift
31/3	Stomanslutning, Vänster fjäderbenstorn
31/4	Stomanslutning, Motor
31/10	Stomanslutning, A-stolpe passagerarsida
31/11	Stomanslutning, Vänster sida bak, S40
31/11	Stomanslutning, Vänster sida bak, V50
31/12	Stomanslutning, Höger sida bak, S40
31/12	Stomanslutning, Höger sida bak, V50
31/52	Stomanslutning, Vänster fjäderbenstorn
31/67	Stomanslutning, Höger B-stolpe
31/83	Stomanslutning, A-stolpe förarsida
31/84	Stomanslutning, A-stolpe passagerarsida
31/88	Stomanslutning, Motor
31/89	Stomanslutning, Motor
31/110	Stomanslutning, Höger fjäderbenstorn
31/114	Stomanslutning, Vänster fjäderbenstorn
31/115	Stomanslutning, Vänster A-stolpe
31/116	Stomanslutning, Höger A-stolpe
64/40	Kontaktstycke
64/41	Kontaktstycke
64/43	Kontaktstycke
64/45	Kontaktstycke
64/47	Kontaktstycke
64/48	Kontaktstycke S40
64/48	Kontaktstycke V50
64/50	Kontaktstycke
64/51	Kontaktstycke
64/81	Kontaktstycke
64/90	Kontaktstycke
64/111	Kontaktstycke
64/112	Kontaktstycke
64/113	Kontaktstycke
64/322	Kontaktstycke
64/545	Kontaktstycke
64/600	Kontaktstycke
64/977A	Kontaktstycke
64/978	Kontaktstycke
F/nr	Säkring motorrum
F/nr	Säkring kupé
FH/nr	Säkring i hållare
PF/nr	Huvudsäkring vid batteri
R/nr	Relä lödade
R/nr	Relä kupé
R/nr	Relä motorrum
10X/17	Kontaktstycke gränssnitt originalbil
10X/18	Kontaktstycke gränssnitt originalbil
16X/105	Kontaktstycke gränssnitt originalbil
17X/19	Kontaktstycke gränssnitt originalbil
64X/12	Kontaktstycke gränssnitt originalbil
64X/322	Kontaktstycke gränssnitt originalbil

TP 3984012(Swedish). Printed in Sweden, Gothenburg 08-2004